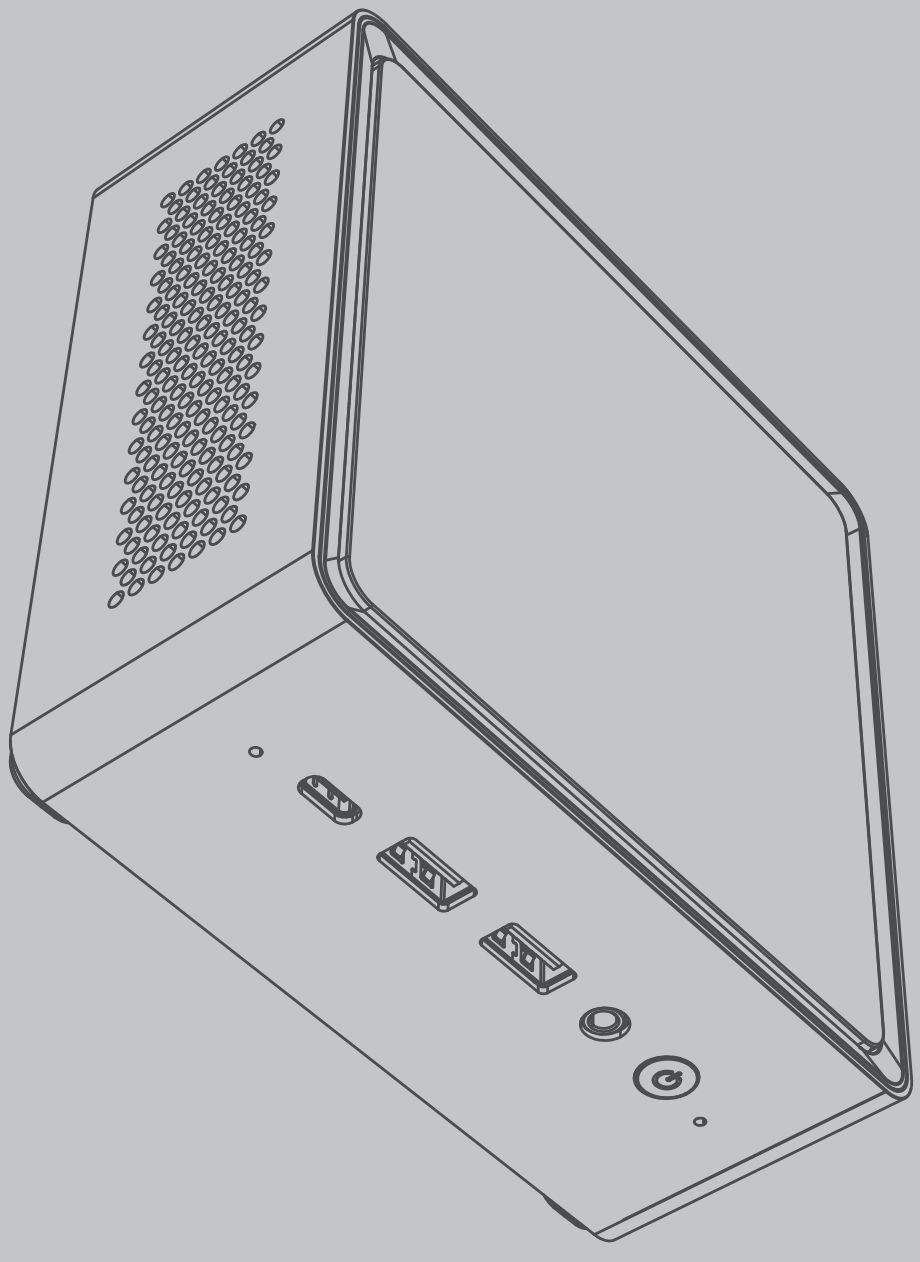

MINISFORUM

New Gen Venus Series Computer

Copyright @ 2022 Micro Computer (HK) Tech Limited.

Catalogue/目录

1 (1-5)

Disclaimer/免责申明

HDMI Disclaimer/HDMI免责申明

Instructions/指示说明

2 (6-17)

Package Contents/包装内容

Getting To Know Your Mini PC/
了解您的迷你电脑

- Interfaces/接口介绍

3 (18-25)

Using Your Mini PC/使用您的迷你电脑

- Getting Started With Your Mini PC/
  开始使用前
- Turn Your Mini PC Off/
  关闭您的迷你电脑
- Putting You Mini PC To Sleep/
  让您的迷你电脑进入睡眠模式

Installation Operation/安装指南

- DIY DDR / 安装DDR
- DIY SSD / 安装SSD
- DIY HDD / 安装HDD
- DIY VESA / 安装 VESA支架

4 (26-32)

Safety Information/安全信息

- Safety Precautions/安全须知
- Maintenance Guideline/保养指南
- FAQ/常见问题解答

Contact Information/联系信息

1 Disclaimer/免责申明

Copyright © 2023 Micro Computer(HK)Tech Limited. All Rights Reserved

MINISFORUM PROVIDES THIS MANUAL "AS IS" WITHOUT WARRANTY OF ANY KIND, EITHER EXPRESS OR IMPLIED, INCLUDING BUT NOT LIMITED TO THE IMPLIED WARRANTIES OR CONDITIONS OF MERCHANTABILITY OR FITNESS FOR A PARTICULAR PURPOSE. IN NO EVENT SHALL MINISFORUM, ITS DIRECTORS, OFFICERS, EMPLOYEES OR AGENTS BE LIABLE FOR ANY INDIRECT, SPECIAL, INCIDENTAL, OR CONSEQUENTIAL DAMAGES (INCLUDING DAMAGES FOR LOSS OF PROFITS, LOSS OF BUSINESS, LOSS OF USE OR DATA, INTERRUPTION OF BUSINESS AND THE LIKE), EVEN IF MINISFORUM HAS BEEN ADVISED OF THE POSSIBILITY OF SUCH DAMAGES ARISING FROM ANY DEFECT OR ERROR IN THIS MANUAL OR PRODUCT.

SPECIFICATIONS AND INFORMATION CONTAINED IN THIS MANUAL ARE FURNISHED FOR INFORMATIONAL USE ONLY, AND ARE SUBJECT TO CHANGE AT ANY TIME WITHOUT NOTICE, AND SHOULD NOT BE CONSTRUED AS A COMMITMENT BY MINISFORUM. MINISFORUM ASSUMES NO RESPONSIBILITY OR LIABILITY FOR ANY ERRORS OR INACCURACIES THAT MAY APPEAR IN THIS MANUAL, INCLUDING THE PRODUCTS AND SOFTWARE DESCRIBED IN IT.

Products and corporate names appearing in this manual may or may not be registered trademarks or copyrights of their respective companies, and are used only for identification or explanation and to the owners' benefit, without intent to infringe.

美高电子 版权所有

1.本用户手册是以「现况」及「以当前明示的条件下」的状态提供给您。在法律允许的范围内，铭凡就本用户手册，不提供任何明示或默示的担保及保证，包括但不限于商业适销性、特定目的之适用性、未侵害任何他人权利及任何得使用本用户手册或无法使用本用户手册的保证，且铭凡对因使用本用户手册而获取的结果或通过本用户手册所获得任何信息之准确性或可靠性不提供担保。

2.用户应自行承担使用本用户手册的所有风险。用户明确了解并同意，铭凡、铭凡之授权人及其各该主管、董事、员工、代理人或关系企业皆无须您因本用户手册、或因使用本用户手册、或因不可归责于铭凡的原因而无法使用本用户手册或其任何部分而可能生成的衍生、附随、直接、间接、特别、惩罚或任何其他损失（包括但不限于利益损失、业务中断、数据遗失或其他金钱损失）负责，不论铭凡是否被告知发生上开损失之可能性。

3.由于部分国家或地区可能不允许责任的全部免除或对前述损失的责任限制，所以前述限制或排除条款可能对您不适用。

4.用户知悉铭凡有权随时修改本用户手册。本产品规格或驱动程序一经改变，本用户手册将会随之更新。

5.本用户手册更新的详细说明请您访问铭凡的客户服务网站:https://www.minisforum.com/new/support

6.本用户手册中提及之第三人产品名称或内容，其所有权及智能财产权皆为各别产品或内容所有人所有且受当前智能财产权相关法令及国际条约之保护。

Copyright © 2023 Micro Computer(HK)Tech Limited.Alle Rechte vorbehalten

MINISFORUM BIETET DIESES HANDBUCH IN SEINER VORLIEGENDEN FORM AN, OHNE JEGLICHE GARANTIE, SEI SIE DIREKT ODER INDIREKT, EINSCHLIESSLICH, ABER NICHT BESCHRÄNKT AUF INDIREKTE GARANTIEN ODER BEDINGUNGEN BEZÜGLICH DER VERKÄUFLICHKEIT ODER EIGNUNG FÜR EINEN BESTIMMTEN ZWECK. IN KEINEM FALL IST MINISFORUM, SEINE DIREKTOREN, LEITENDEN ANGESTELLTEN, ANGESTELLTEN ODER AGENTEN HAFTBAR FÜR JEGLICHE INDIREKTEN, SPEZIELLEN, ZUFÄLLIGEN ODER FOLGESCHÄDEN (EINSCHLIESSLICH SCHÄDEN AUFGRUND VON PROFITVERLUSTEN, GESCHÄFTSVERLUSTEN, NUTZUNGS- ODER DATENVERLUSTEN, UNTERBRECHUNG VON GESCHÄFTSABLÄUFEN ET CETERA), SELBST WENN MINISFORUM VON DER MÖGLICHKEIT SOLCHER SCHÄDEN UNTERRICHTET WURDE, DIE VON DEFEKTEN ODER FEHLERN IN DIESEM HANDBUCH ODER AN DIESEM PRODUKT HERRÜHREN.

DIE TECHNISCHEN DATEN UND INFORMATIONEN IN DIESEM HANDBUCH SIND NUR ZU INFORMATIONSZWECKEN GEDACHT, SIE KÖNNEN JEDERZEIT OHNE VORANKÜNDIGUNG GEÄNDERT WERDEN UND SOLLTEN NICHT ALS VERPFLICHTUNG SEITENS MINISFORUM ANGESEHEN WERDEN. MINISFORUM ÜBERNIMMT KEINE VERANTWORTUNG ODER HAFTUNG FÜR JEGLICHE FEHLER ODER UNGENAUIGKEITEN, DIE IN DIESEM HANDBUCH AUFTRETEN KÖNNTEN, EINSCHLIESSLICH DER DARIN BESCHRIEBENEN PRODUKTE UND SOFTWARE.

In diesem Handbuch erscheinende Produkte und Firmennamen könnten eingetragene Warenzeichen oder Copyrights der betreffenden Firmen sein und dienen ausschließlich zur Identifikation oder Erklärung und zum Vorteil des jeweiligen Eigentümers, ohne Rechtsverletzungen zu beabsichtigen.

Copyright © 2023 Micro Computer(HK)Tech Limited. All Rights Reserved

本の情報の完全性および正確性については最善の努力が払われていますが、本費の内容は「現状のまま」で提供されるものであり、MNISFORUMは閉香または黙示を問わず、本書においていかなる保証も気ないません。MNISFORUM、その提携会社、従業員、取締役、役員、代理店、ベンダーまたはサプライヤーは、本書および本製品の使用または使用不能から生した直接的、間接的、付随的、結果的な損（データの変化・消失、事業利益の損失、事業の中断など）に対して、たとえMNISFORUMがその損害の可能性について知らされていた場合も、一切責任を負いません。
本書は情報提供のみを目的として作成されており、誤りがないという保語はなされません。また、他のいかなる保証の対象となることもありません。本書の内容は予告なく変更される場合があります。
本書に記載している会社名、製品名は、各社の商標または登録商標です。本費では説の便のためにその会社名、製品名などを記載する場合がありますが、それらの商標権の侵害を行なう意思、目的はありません。

Copyright © 2023 Micro Computer(HK)Tech Limited.Reservados todos los derechos

MINISFORUM PROPORCIONA ESTE MANUAL "TAL CUAL" SIN GARANTÍA DE NINGÚN TIPO, YA SEA EXPRESA O IMPLÍCITA, INCLUYENDO PERO NO LIMITADO A LAS GARANTÍAS O CONDICIONES IMPLÍCITAS DE COMERCIABILIDAD O IDONEIDAD PARA UN PROPÓSITO PARTICULAR. EN NINGÚN CASO MINISFORUM, SUS DIRECTORES, FUNCIONARIOS, EMPLEADOS O AGENTES SERÁN RESPONSABLES POR NINGÚN DAÑO INDIRECTO, ESPECIAL, INCIDENTAL O CONSECUENTE (INCLUYENDO DAÑOS POR PÉRDIDA DE GANANCIAS, PÉRDIDA DE NEGOCIO, PÉRDIDA DE USO O DATOS, INTERRUPCIÓN DE NEGOCIOS Y LA COMO), AUNQUE MINISFORUM HA SIDO INFORMADO DE LA POSIBILIDAD DE QUE TALES DAÑOS SURJAN DE CUALQUIER DEFECTO O ERROR EN ESTE MANUAL O PRODUCTO.
LAS ESPECIFICACIONES E INFORMACIÓN CONTENIDAS EN ESTE MANUAL SE PROPORCIONAN ÚNICAMENTE PARA USO INFORMATIVO Y ESTÁN SUJETAS A CAMBIOS EN CUALQUIER MOMENTO SIN PREVIO AVISO, Y NO DEBEN INTERPRETARSE COMO UN COMPROMISO POR PARTE DE MINISFORUM. MINISFORUM NO ASUME NINGUNA RESPONSABILIDAD POR LOS ERRORES O IMPRECISIONES QUE PUEDAN APARECER EN ESTE MANUAL, INCLUYENDO LOS PRODUCTOS Y SOFTWARE EN EL ÉL DESCRITO.
Los productos y nombres corporativos que aparecen en este manual pueden o no ser marcas comerciales registradas o derechos de autor de sus respectivas compañías, y se utilizan únicamente para identificación o explicación y para beneficio de los propietarios, sin intención de infringirlos.

Copyright © 2023 Micro Computer(HK)Tech Limited.Tutti i diritti riservati

MINISFORUM FORNISCE QUESTO MANUALE "COSÌ COME È" SENZA GARANZIA DI ALCUN TIPO, ESPLICITA O IMPLICITA, INCLUSE MA NON LIMITATE ALLE GARANZIE IMPLICITE O CONDIZIONI DI COMMERCIABILITÀ O IDONEITÀ PER UNO SCOPO PARTICOLARE. IN NESSUN CASO MINISFORUM, I SUOI DIRETTORI, FUNZIONARI, DIPENDENTI O AGENTI SARANNO RESPONSABILI PER EVENTUALI DANNI INDIRETTI, SPECIALI, ACCIDENTALI O CONSEQUENZIALI (INCLUSI DANNI PER PERDITA DI PROFITTI, PERDITA DI AFFARI, PERDITA DI UTILIZZO O DATI, INTERRUZIONE DI ATTIVITÀ E LA COME), ANCHE SE MINISFORUM È STATO AVVISATO DELLA POSSIBILITÀ DI TALI DANNI DERIVANTI DA QUALSIASI DIFETTO O ERRORE DEL PRESENTE MANUALE O DEL PRODOTTO.
LE SPECIFICHE E LE INFORMAZIONI CONTENUTE IN QUESTO MANUALE SONO FORNITE SOLO PER USO INFORMATIVO E SONO SOGGETTE A MODIFICHE IN QUALSIASI MOMENTO SENZA PREAVVISO E NON DEVONO ESSERE INTERPRETATE COME UN IMPEGNO DA PARTE DI MINISFORUM. MINISFORUM NON SI ASSUME ALCUNA RESPONSABILITÀ PER EVENTUALI ERRORI O IMPRECISIONI CHE POSSONO APPARIRE IN QUESTO MANUALE, COMPRESI I PRODOTTI E IL SOFTWARE IN ESSO DESCRITTI.
I prodotti e i nomi aziendali che compaiono nel presente manuale possono o meno essere marchi registrati o copyright delle rispettive società e vengono utilizzati solo a scopo identificativo o illustrativo e a beneficio dei proprietari, senza intento di violazione.

Copyright © 2023 Micro Computer(HK)Tech Limited. Tous droits réservés

MINISFORUM fournit ce manuel "en l'état" sans garantie d'aucune sorte, explicite ou implicite, y compris, mais non limité aux garanties implicites ou aux conditions de commerciabilité ou d'adéquation à un but particulier. En aucun cas MINISFORUM, ses directeurs, ses cadres, ses employés ou ses agents ne peuvent être tenus responsables des dégâts indirects, spéciaux, accidentels ou consécutifs (y compris les dégâts pour manque à gagner, pertes de profits, perte de jouissance ou de données, interruption professionnelle ou assimilé), même si MINISFORUM a été prévenu de la possibilité de tels dégâts découlant de tout défaut ou erreur dans le présent manuel ou produit.
Les spécifications et les informations contenues dans ce manuel sont tournies à titre indicatit seulement et sont sujettes à des modifications sans préavis, et ne doivent pas être interprétées comme un engagement de la part d'MINISFORUM. MINISFORUM n'est en aucun cas responsable d'éventuelles erreurs ou inexactitudes présentes dans ce manuel, y compris les produits et les logiciels qui y sont décrits.
Les noms des produits et des sociétés qui apparaissent dans le présent manuel peuvent être, ou non, des marques commerciales déposées, ou sujets à copyrights pour leurs sociétés respectives, et ne sont utilisés qu'à des fins d'identification ou d'explication, et au seul bénéfice des propriétaires, sans volonté d'infraction.

HDMI Disclaimer/HDMI免责申明

The terms HDMI, HDMI High-Definition Multimedia Interface, HDMI Trade dress and the HDMI Logos are trademarks or registered trademarks of HDMI Licensing Administrator, Inc.

HDMI、HDMI High-Definition Multimedia Interface等词汇、HDMI商业外观及HDMI标识均为 HDMI Licensing Administrator, Inc.的商标或注册商标。

Die Begriffe HDMI, HDMI High-Definition Multimedia Interface, HDMI-Aufmachung (HDMI Trade Dress) und die HDMI-Logos sind Marken oder eingetragene Marken von HDMI Licensing Administrator, Inc.

HDMI、HDMI High-Definition Multimedia Interface という語、HDMIのトレードドレスおよび HDMIのロゴは、HDMI Licensing Administrator, Inc.の商標または登録商標です。

Los términos HDMI, HDMI High-Definition Multimedia Interface (Interfaz multimedia de alta definición), HDMI Trade Dress (diseño e imagen comercial HDMI) y los logotipos HDMI son marcas comerciales o marcas registradas de HDMI Licensing Administrator, Inc.

I termini HDMI, HDMI High-Definition Multimedia Interface, HDMI Trade dress e i loghi HDMI sono marchi commerciali o marchi commerciali registrati di HDMI Licensing Administrator, Inc.

Les termes HDMI, HDMI High-Definition Multimedia Interface, l’habillage commercial HDMI et les logos HDMI sont des marques commerciales ou des marques déposées de HDMI Licensing Administrator, Inc.

Conventions Used In This Manual/指示说明

Note: --- This message contains additional instructions for this item.

说明: --- 本信息包含对此项目的额外说明。

Hinweise: --- Dies gibt weitere Information zu diesem Punkt.

説明: --- この情報には、このプロジェクトに関する追加の説明が含まれています。

Nota: --- Esta información contiene instrucciones adicionales para este producto.

Nota: --- Queste informazioni contengono istruzioni aggiuntive per questo articolo.

Description : --- Ces informations contiennent des notes supplémentaires sur cet élément.

Important! --- This information contains information instructions that must be followed.

重要! --- 本信息包含必须遵守的信息说明。

Wichtig! --- Diese enthält Hinweise, die unbedingt zu beachten sind.

重要! この情報には、遵守するべき情報の説明が含まれています。

¡Importante! --- Este mensaje contiene información vital que deberá seguir para completar una tarea.

Importante! --- Queste informazioni contengono note informative che devono essere seguite.

Important! --- Ces informations contiennent des notes d'information qui doivent être suivies.

Warning! --- This message contains information about user safety and product safety.

警告! --- 本信息包含维护使用者安全以及产品安全相关信息说明。

Warnung! --- Diese enthält Informationen und Anweisungen zur Aufrechterhaltung der Benutzersicherheit sowie zur Produktsicherheit.

警告! --- この情報には、ユーザーの安全の維持および製品の安全に関する情報の説明が含まれています。

¡Advertencia! --- Este mensaje contiene información importante que deberá seguir para su seguridad mientras realiza ciertas tareas, y para evitar daños a los datos y componentes de su equipo portátil.

Attenzione! --- Queste informazioni contengono istruzioni per garantire la sicurezza dell'utente e del prodotto.

Avertissement! --- Ces informations contiennent des instructions pour maintenir la sécurité des utilisateurs et des produits.

NOTE:
* The power adapter and other accessories included in the box will vary depending on the model parameter or area purchased. Here you need to change it to this.

注意:
* 包装盒内随附的电源适配器及其他配件会因型号参数或购买地区而异。

Aufpassn:
* Das Netzteil und anderes im Lieferumfang enthaltenes Zubehör variieren je nach Modellparameter oder Kaufregion.

知らせ:
* 同梱されている電源アダプターやその他の付属品は、モデルのパラメーターや購入地域によって異なります。

Aviso:
* El adaptador de corriente incluido y otros accesorios variarán según los parámetros del modelo y la región de compra.

Descrizione:
* L'adattatore di alimentazione incluso e altri accessori variano a seconda dei parametri del modello e della regione di acquisto.

REMARQUE:
* Les adaptateurs et autres accessoires inclus dans la boîte peuvent varier selon le modèle ou la région d'achat.

2 Package Contents/包装内容

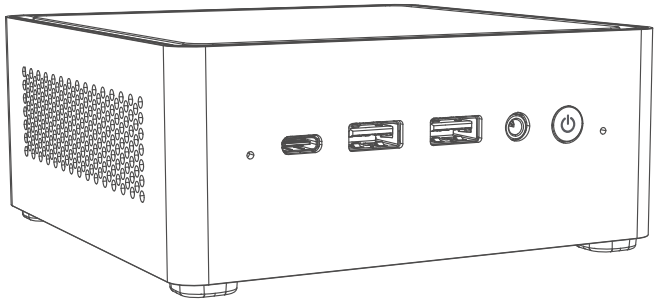

Mini PC

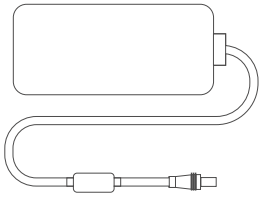

Ac Power Adapter*/

电源适配器*/

Netzadapter*/

電源アダプタ*/

Adaptador De Alimentación*/

Adattatore Di Alimentazione*/

Adaptateur Secteur*/

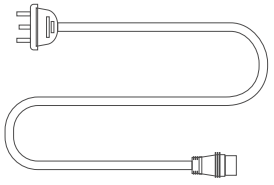

Power Cord*/

电源线*/

Stromkabel*/

電源コード*/

Cable De Alimentación*/

Cavo Di Alimentazione*/

Cordon D'alimentation*/

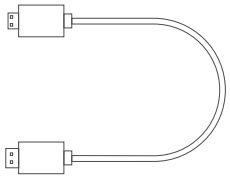

HDMI® Cable /

HDMI® 线 /

HDMI®-Kabel /

HDMI®ケーブル /

Cable HDMI® /

Cavo HDMI® /

Câble HDMI® /

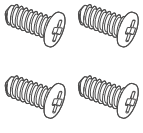

Mounting Screw Set /

安装螺丝组 /

Befestigungsschraubensatz /

取付ねじセット /

Juego de tornillos de montaje /

Set di viti di montaggio /

Jeu de vis de montage /

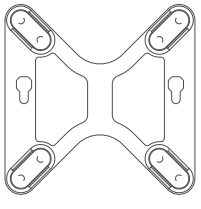

VESA Mount /

VESA安装支撑架 /

Die Montageplatte /

取り付け用ブラケット /

Soporte de montaje /

Installa il telaio di supporto /

Support VESA /

User Manual /

用户手册 /

Die Bedienungsan-leitung /

取扱説明書 /

Manual De Usuario /

Manuale D'uso /

Manuel Utilisateur /

Getting To Know Your Mini PC/了解您的迷你电脑

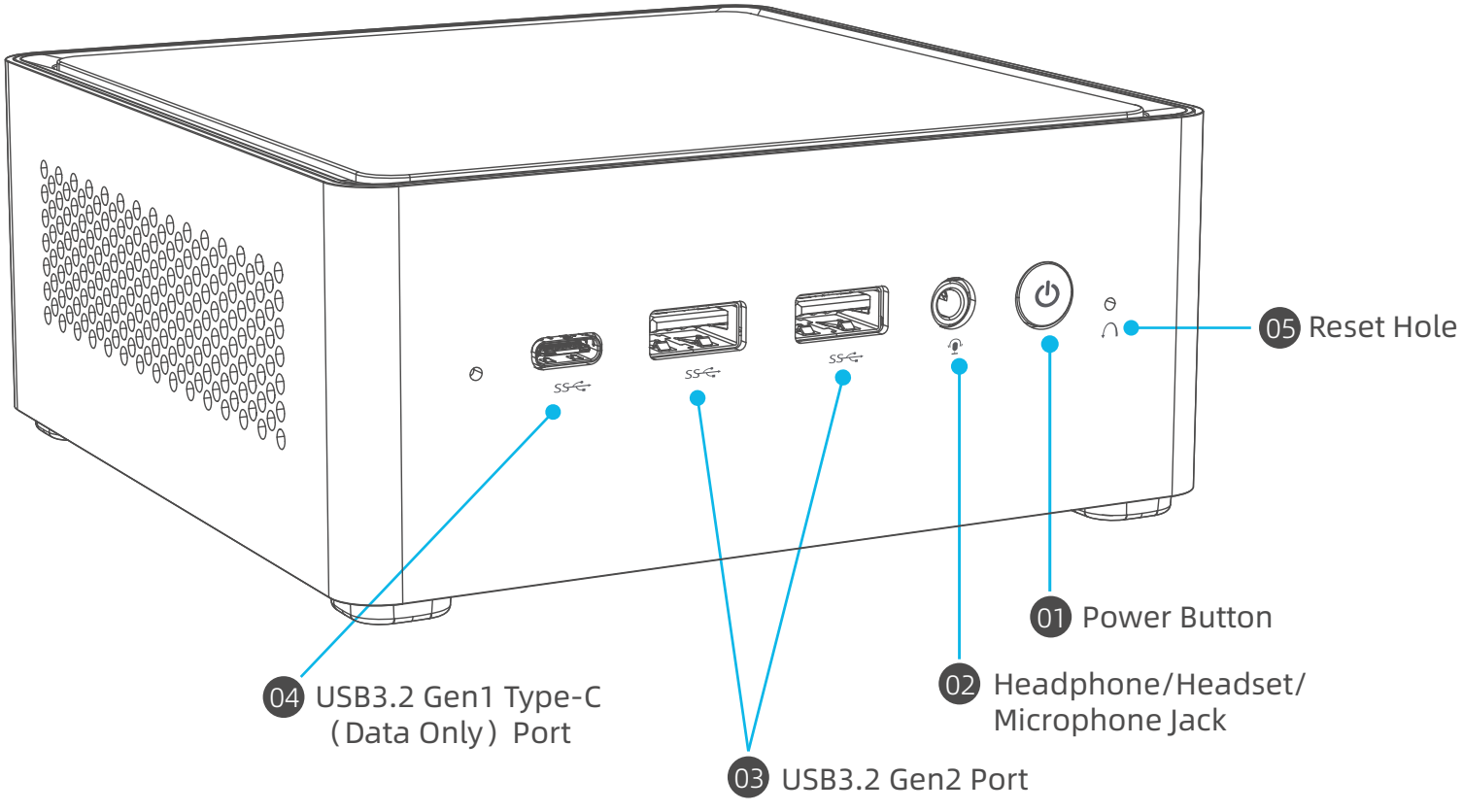

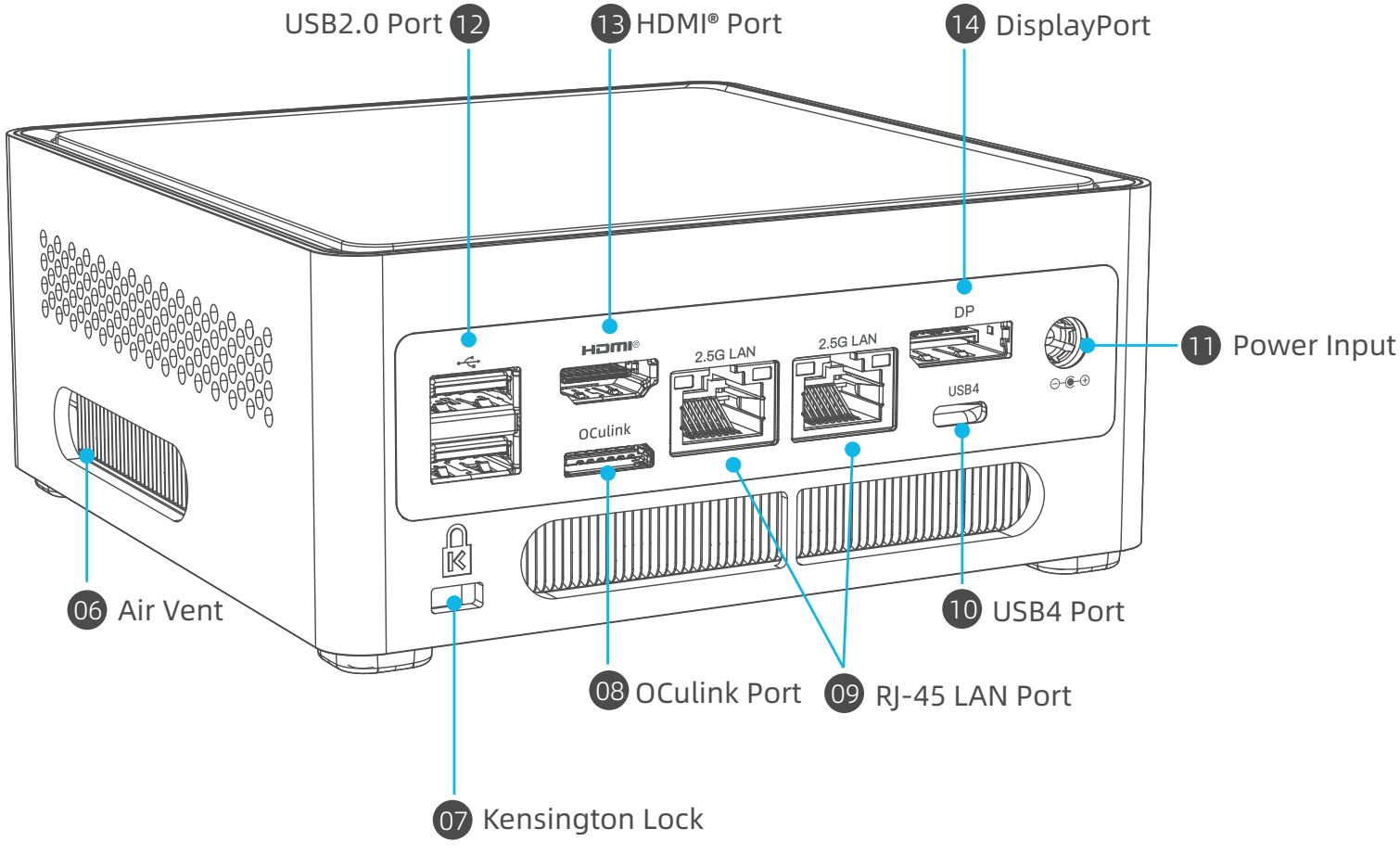
USB2.0 Port 12
13 HDMI® Port
14 DisplayPort
11 Power Input
06 Air Vent
10 USB4 Port
08 OCulink Port
09 RJ-45 LAN Port
07 Kensington Lock
HDMI®
2.5G LAN
2.5G LAN
DP
USB4
OCulink

Interfaces/接口介绍

01

Power Button
The power button allows you to turn the Mini PC on /off. You can press the power button to put your Mini PC to sleep mode or press it for 10 seconds to force shutdown your Mini PC.

电源开关
按下此开关以开启/关闭Mini PC；在开启Mini PC的状态下，按下此开关以进入省电模式，长按10秒可强制关闭Mini PC。

Netzschalter
Durch Drücken dieses Schalters wird der Mini-PC ein- bzw. ausgeschaltet. Bei eingeschaltetem Mini-PC wird durch Drücken dieses Schalters der Stromspar-Modus aktiviert und durch 10 Sekunden langes Drücken wird der Mini-PC zwangsweise ausgeschaltet.

電源スイッチ
このスイッチを押すと、Mini PCのオン/オフを切り替え、Mini PCをオンにした状態でこのスイッチを押すと省電力モードになり、10秒間長押しすると強制的にMini PCがオフになります。

Botón De Alimentación
El botón de alimentación permite encender o apagar su Mini PC; con el Mini PC encendido, puede utilizar el botón de alimentación para activar el modo ahorro de energía o presionarlo durante diez segundos para forzar el apagado de su Mini PC.

Interruttore Di Alimentazione
Premere questo interruttore per accendere/spegnere il Mini PC; con il Mini PC acceso, premere questo interruttore per entrare in modalità di risparmio energetico e tenere premuto per 10 secondi per forzare lo spegnimento del Mini PC.

Interrupteur D'alimentation
Appuyez sur ce bouton pour allumer / éteindre le Mini PC; Lorsque le Mini PC est allumé, appuyez sur ce interrupteur pour passer en mode d'économie d'énergie, puis maintenez enfoncé pendant 10 secondes pour forcer le Mini PC à s'éteindre.

02

Headphone/Headset/Microphone Jack
This connector is used to connect audio output signals to a power amplifier or headphones.You can also use it to connect an external microphone or output signals from audio equipment.

耳机/头戴式耳机/麦克风输出接头
这个接头用来连接音频输出信号至功率放大器或耳机。您也可以用来连接外接麦克风或从音频设备输出信号。

Kopfhörer/Mikrofonanschluss
Diese Schnittstelle dient zum Anschluss von Audio -Ausgangssignalen an einen Leistungsverstärker oder Kopfhörer. Sie können ihn auch zum Anschluss eines externen Mikrofons oder von Ausgangssig-nalen von anderen Audiogeräten verwenden.

ヘッドフォン/ヘッドセット/マイクジャック
オーディオ出力信号をパワーアンプまたはヘッドフォンに接続するために使用されます。
また、外部マイクを接続したり、オーディオ機器からの信号を出力するために使用することもできます。

Conector para auriculares/ micrófono
Este conector se utiliza para conectar señales de salida de audio a un amplificador de potencia o auriculares. También puede usarlo para conectar un micrófono externo o producir señales de equipos de audio.

Connettore di uscita per auricolari / cuffie / microfono
Questo connettore viene usato per collegare il segnale di uscita audio a un amplificatore di potenza o agli auricolari.Puoi usarlo per collegare un microfono esterno o trasmettere segnali da apparecchiature audio.

Écouteur/ casque/ jack de microphone
Ce port peut émettre du son en connectant un casque ou un amplificateur de puissance. Vous pouvez également l'utiliser pour connecter un microphone externe ou un équipement audio pour émettre des signaux.

03

USB3.2 Gen2 Port
USB3.2 Gen2 (Universal Serial Bus) port provides a transfer rate of up to 10 Gbit/s.It can be connected to keyboards, pointing devices, cameras, hard disks, printers and scanners.

USB3.2 Gen2 接口
USB3.2 Gen2 (Universal Serial Bus) 接口传输速度最高可达 10.0 Gbps 可连接键盘、指向设备、摄像机、硬盘、打印机以及扫描机等。

USB3.2 Gen2 Schnittstelle
USB3.2 Gen2-Schnittstelle (Universal Serial Bus) mit einer Übertragungsgeschwindigkeit von bis zu 10,0 Gbit/s ist für den Anschluss von Tastaturen, Zeigegeräten, Kameras, Festplatten, Druckern und Scannern geeignet.

USB3.2 Gen2 インターフェイス
USB3.2 Gen2（Universal Serial Bus）インターフェイスで最大10.0 Gbpsの転送が可能キーボード、ポインティングデバイス、ビデオカメラ、ハードディスク、プリンタ、スキャナーなどが接続可能などです。

Puerto USB3.2 Gen 2
Este puerto USB3.2 Gen2 (Universal Serial Bus) ofrece una velocidad de transferencia de hasta 10.0 Gbps y puede utilizarse para conectar teclados, dispositivos apuntadores, cámaras, discos duros, impresoras y escáneres.

Interfaccia USB3.2 Gen2
L'interfaccia USB3.2 Gen2 (Universal Serial Bus) è in grado di trasferire velocità fino a 10,0 Gbps e può essere collegata a tastiere, dispositivi di puntamento, fotocamere, dischi rigidi, stampanti e scanner, ecc.

Interface USB3.2 Gen2
USB3.2 Gen2 (Universal Serial Bus) vitesse de transfert jusqu'à 10,0 Gbps peut être connecté à des claviers, des périphériques de pointage, des appareils photo, des disques durs, des imprimantes, des scanners, etc.

04

USB3.2 Gen1 Type-C（Data Only）Port
This USB3.2 Gen1 Type-C (Universal Serial Bus) port provides a transfer rate of up to 5 Gbps.
Important! This Port is only for data transmission but not for video output.

USB3.2 Gen1 Type-C（Data Only）接口
这个USB3.2 Gen1 Type-C接口提供高达5.0 Gbps的传输速率。
重要！此接口仅提供数据传输功能，不支持视频输出。

USB3.2 Gen1 Type-C (Nur Daten) Anschluss
Dieser USB3.2 Gen1 Type-C (Universal Serial Bus) Anschluss bietet eine Übertragungsrate von bis zu 5 Gbit/s.
Wichtig! Dieser Port dient nur zur Datenübertragung, nicht aber zur Videoausgabe.

USB3.2 Gen1 Type-C（データ専用）ポート
この USB3.2 Gen1 Type-C (ユニバーサル シリアル バス) ポートは、最大 5 Gbps の転送速度を提供します。
重要：このポートはデータ転送専用で、ビデオ出力用ではありません。

Puerto USB3.2 Gen1 tipo C (solo datos)
Este puerto USB3.2 Gen1 Type-C (Universal Serial Bus) proporciona una velocidad de transferencia de hasta 5 Gbps.
¡Importante! Este puerto es solo para transmisión de datos pero no para salida de video.

Porta USB3.2 Gen1 Type-C (solo dati)
Questa porta USB3.2 Gen1 Type-C (Universal Serial Bus) fornisce una velocità di trasferimento fino a 5 Gbps.
Importante! Questa porta è solo per la trasmissione dei dati ma non per l'uscita video.

Port USB3.2 Gen1 Type-C (données uniquement)
Ce port USB3.2 Gen1 Type-C (Universal Serial Bus) offre un taux de transfert allant jusqu'à 5 Gbit/s.
Important! Ce port est uniquement destiné à la transmission de données, mais pas à la sortie vidéo.

05 **Reset Hole**
Please remove the power, press and hold the reset hole for ten seconds, the BIOS will restore to the factory defaults.
Important! If you encounter some problems during use,you can first try to solve it by pressing the reset hole.

复位孔
请移除电源，按住复位孔十秒钟，BIOS将恢复为出厂默认值。
重要！若使用过程中遇到某些问题，可以先尝试通过按住复位孔解决。

Loch zurücksetzen
Bitte trennen Sie die Stromversorgung, halten Sie das Reset-Loch zehn Sekunden lang gedrückt, das BIOS wird auf die Werkseinstellungen zurückgesetzt.
Wichtig! Wenn Sie während des Gebrauchs auf einigeProbleme stoßen, können Sie zunächst versuchen, diese durch Drücken der Resettaste zu lösen.

リセット穴
電源を切り、リセット穴を10秒間押し続けると、BIOSが工場出荷時のデフォルトにリセットされます。
重要！使用中に何か不具合がございましたら、リセットしてみてください。

Orificio de reinicio
Apague la alimentación y mantenga presionado el orificio de reinicio durante 10 segundos para restablecer el BIOS a los valores predeterminados de fábrica.
¡Importante! Si encuentra algunos problemas durante el uso, puede intentar resolverlos presionando el orificio de reinicio primero.

Foro di ripristino
Spegnere l'alimentazione e tenere premuto il foro di ripristino per 10 secondi per ripristinare le impostazioni di fabbrica del BIOS.
Importante! Se riscontri dei problemi durante l'uso, puoi prima provare a risolverli tenendo premuto il foro di ripristino.

Trou de réinitialisation
Veuillez couper l'alimentation, appuyez et maintenez le trou de réinitialisation pendant dix secondes, le BIOS restaurera les paramètres d'usine par défaut.
REMARQUE: si vous rencontrez des problèmes pendant l'utilisation, vous pouvez d'abord essayer de les résoudre en appuyant sur le trou de réinitialisation.

06

Air Vent
The air vents allow your Mini PC chassis to expel hot air out.
Important! For optimum heat dissipation and air ventilation, ensure that the air vents are free from obstructions (such as Paper, books, clothes, transmission lines).

散热孔
这些散热孔可以将热空气排出Mini PC机箱外。
重要！请勿让纸张、书本、衣物、传输线或任何其他物品挡住散热孔，否则可能会造成机器过热。

Kühlkörperlöcher
Diese Kühlkörperlöcher ermöglichen das Entweichen der heißen Luft aus dem Mini-PC-Gehäuse.
Wichtig! Es ist zu beachten, dass die Kühlöffnungen nicht durch Papier, Bücher, Kleidung, Übertragung-skabel oder andere Gegenstände blockiert werden, da dies zu einer Überhitzung des Geräts führen kann!

ルーバー
これらのルーバーにより、Mini PCシャーシから熱い空気が排出されます。
大事なこと！用紙、本、衣類、配線、その他のものでルーバーをカバしないでください、そうしないと本体が加熱する恐れがあります。

Aperturas De Ventilación
Las aperturas de ventilación permiten al chasis Mini PC expulsar el aire caliente.
¡Importante! Para que el equipo disipe la temperatura correctamente, por favor, asegúrese de que las aperturas de ventilación no se obstaculizan por cualquier objeto como el papel, los libros, la ropa, los cables, etc.

Fori Per Il Dissipatore Di Calore
Questi dissipatori di calore consentono all'aria calda di uscire dal case del Mini PC.
Importante! Non lasciare che carta, libri, indumenti, cavi di trasmissione o altri oggetti ostruiscano i fori di raffreddamento, perché potrebbero causare il surriscaldamento della macchina!

Trou De Dissipation De Chaleur
Ces évents de chaleur peuvent expulser l'air chaud du boîtier du Mini PC.
Important! Ne laissez pas le papier, les livres, les vêtements, les câbles de transmission ou tout autre article obstruer les évents de chaleur, car cela pourrait provoquer une surchauffe de la machine.

07

Kensington Lock
The Kensington Lock can be connected to a locker to prevent others from stealing your Mini PC.

防盗锁
防盗锁槽可连接防盗锁以防止他人窃取您的Mini PC。

Sicherheitsschlitz
Der Sicherheitsschlitz kann an eine Diebstahlsi-cherung angeschlossen werden, um zu verhindern, dass andere Ihren Mini-PC stehlen.

盗難防止ロック
盗難防止ロックスロットを盗難防止ロックに接続して、他人がMini PCを盗むのを防ぐことができます。

Ranura de seguridad
La ranura de seguridad se puede conectar a un dispositivo antirrobo para evitar que otros roben su Mini PC.

Blocco antifurto
La fessura del blocco antifurto può essere collegato a un blocco antifurto per impedire ad altri di rubare il tuo Mini PC.

Port de verrou antivol
Le port de verrouillage antivol peut être connectée à un verrou antivol pour empêcher d'autres personnes de voler votre Mini PC.

08 **OCulink Port**
This interface provides PCIe data transmission and support PCIe4.0×4,which can be used to connect devices such as graphics card.

OCulink 接口
这个接口提供PCIe4.0×4的PCIe数据传输速率，可用于连接显卡等设备。

OCulink Schnittstelle
Diese Schnittstelle bietet PCIe Datenübertragung und Unterstützung PCIe4.0×4, die verwendet werden kann, um zu verbinden Geräte wie Grafikkarte.

OCulink ポート
このインタフェースはPCIeデータ転送とPCIe　4.0×4をサポートし、接続に使用できるグラフィックスカードなどのデバイス。

Puerto OCulink
Esta interfaz proporciona la transmisión de datos PCIe y Soporte pcie4.0 × 4, disponible para conexiones Dispositivos como tarjetas gráficas.

Interfaccia OCulink
Diese Schnittstelle bietet PCIe Datenübertragung und Unterstützung PCIe4.0×4, die verwendet werden kann, um zu verbinden Geräte wie Grafikkarte.

Port OCulink
Cette interface fournit le transfert de données pcie et Prend en charge pcie4.0×4, peut être utilisé pour la connexion Appareils tels que les cartes graphiques.

09 **RJ-45 LAN Port**
This RJ-45 network interface supports standard Ethernet cables and can be connected to a local area network.(Transmission speed 2.5Gbps)

网络接口
这个RJ-45网络接口支持标准的以太网线，可以连接局域网等。(传输速度2.5Gbps)

Netzwerkschnittstelle
Diese RJ-45-Netzwerkschnittstelle unterstützt Standard-Ethernet-Kabel und kann an ein lokales Netzwerk angeschlossen werden. (übertragungsgeschwindigkeit 2.5Gbps)

LANポート
RJ-45 LANポートは標準のイーサネットケーブルをサポートし、ローカルエリアネットワーク (LAN)などと連結することができます。(伝送速度2.5 Gbps)

Puerto LAN
Esta interfaz de red RJ-45 admite cables Ethernet estándar y se puede conectar a red de área local. (Velocidad de transmisión de 2,5 Gbps)

Interfaccia di rete
Questa interfaccia di rete RJ-45 supporta un cavo Ethernet standard, che può essere collegato a una rete locale e così via.(Velocità di trasmissione 2,5 Gbps)

Port LAN
Ce port réseau RJ-45 prend en charge un câble Ethernet standard, qui peut être connecté à un réseau local, etc. (Vitesse de transmission 2,5 Gbps).

10 USB4 Port

This interface supports the USB4 transmission protocol. The maximum data transmission rate is 40Gbps.
It supports Alt DP audio and video output, 5V/3A peripheral charging, maximum 15W power charging, and PCIe data transmission.

USB4 接口

这个接口支持USB4传输协议，数据最大传输速率40Gbps。支持Alt DP音视频输出，支持5V/3A对外设充电，最大充电功率15W，支持PCIe数据传输。

USB4 Anschluss

Diese Schnittstelle unterstützt das USB4-Übertragungsprotokoll mit einer maximalen Datenübertragungsrate von 40 Gbps, Alt DP-Audio- und Videoausgang, 5V/3A-Laden für Peripheriegeräte mit einer maximalen Ladeleistung von 15W sowie PCIe-Datenübertragung.

USB4 ポート

このインターフェイスは USB4 伝送プロトコルをサポートし、最大データ伝送速度は 40Gbps です。Alt DP オーディオおよびビデオ出力をサポートし、5V/3A 周辺機器充電をサポートし、最大充電電力 15W をサポートし、PCIe データ伝送をサポートします。

Puerto USB4

Esta interfaz es compatible con el protocolo de transmisión USB4 y la velocidad máxima de transmisión de datos es de 40 Gbps.Admite salida de audio y video Alt DP, admite carga periférica de 5 V/3 A, potencia de carga máxima de 15 W, transmisión de datos PCIe.

Interfaccia USB4

Questa interfaccia supporta il protocollo di trasmissione USB4 e la velocità massima di trasmissione dei dati è di 40 Gbps.Supporta l'uscita audio e video Alt DP, supporta la ricarica delle periferiche 5V/3A, la massima potenza di ricarica 15W, supporta la trasmissione dati PCIe.

Port USB4

Cette interface PC prend en charge le protocole de transfert USB4 et offre un taux de transfert de données maximal de 40 Gbps.Il prend non seulement en charge la sortie audio et vidéo Alt DP, mais aussi la charge 5V/3A pour les périphériques (la puissance de charge maximale est de 15W) et le transfert de données PCIe.

11 Power Input

The supplied power adapter can convent AC power to DC power for use, and supply power through this jack to the Mini PC. To prevent damage to your Mini PC, please use the supplied power adapter.
Warning! When the power supply is in use, the temperature of the power adapter may rise and become hot. Do not cover the power adapter or get close to you.
Power adapter: DC 19V

电源输入接口

电源适配器可以将交流电源转换为直流电源，转换的电源通过电源输入接口提供电力给您的Mini PC，为了避免损害您的Mini PC，请使用产品随附的电源适配器。
警告! 当电源正在使用中，电源适配器的温度可能会上升变热，请勿将电源适配器靠近您的身体 。
电源适配器: DC 19V

Stromeingangsschnittstelle
Der mitgelieferte Netzadapter kann die Wechselstromversorgung in eine Gleichstromversorgung umwandeln und das Mini PC über diese Buchse mit Strom versorgen. Um Schäden an Ihrem Mini PC zu vermeiden, verwenden Sie bitte das mitgelieferte Netzteil.
Warnung! Wenn das Netzteil verwendet wird, kann die Temperatur des Netzadapters steigen und heiß werden. Decken Sie den Netzadapter nicht ab und halten Sie es von Ihrem Körper fern.
Netzadapter: DC 19V

パワーインプット
付属の電源アダプターは、AC電源をDC電源に転換し、パワーインプットジャックからお使いのMini PCにパワーを供給できます。Mini PCを壊さないため、付属の電源アダプターを使用してください。
警告！ 使用中に、電源アダプタの温度が上がることがあります。電源アダプターを素手で触ったり布等で覆ったりは絶対にしないでください。
電源アダプター： DC 19V

Entrada de alimentación
El adaptador de corriente suministrado puede convertir la alimentación de CA en CC. La fuente de alimentación transformada proporciona energía a su Mini PC a través de la interfaz de entrada de energía. Para evitar daños en su Mini PC, utilice el adaptador de corriente suministrado.
¡Advertencia! Cuando la fuente de alimentación está en uso, la temperatura del adaptador de corriente puede subir y calentarse. No cubra el adaptador de corriente ni se acerque.
Adapdator de corriente: CC 19V

Interfaccia di ingresso alimentazione
L'adattatore di alimentazione può convertire l'alimentazione CA in CC. L'alimentazione convertita alimenta il tuo Mini PC tramite l'interfaccia di ingresso dell'alimentazione. Per evitare di danneggiare il tuo Mini PC, per favore usa l'adattatore di alimentazione fornito con il prodotto.
Avvertimento! Quando l'alimentazione è in uso, la temperatura dell'adattatore di alimentazione potrebbe aumentare e diventare calda. Per favore non portare l'adattatore di alimentazione vicino al tuo corpo.
Adattatore di alimentazione:DC 19V

Port d'alimentation
L'adaptateur d'alimentation peut convertir l'alimentation AC en alimentation DC et l'alimentation convertie alimente votre Mini PC via ce port. Pour éviter d'endommager votre Mini PC, veuillez utiliser l'adaptateur fourni avec le produit.
ATTENTION: lorsque l'adaptateur est en cours d'utilisation, sa température peut augmenter et devenir chaude. Veuillez ne pas rapprocher l'adaptateur de votre corps.
Adaptateur d'alimentation: DC 19V

12 **USB2.0 Port**
The USB (Universal Serial Bus) port is compatible with USB2.0 or USB1.1 devices such as keyboards, and printers.

USB2.0 接口
这个USB（Universal Serial Bus）2.0接口兼容于采用USB2.0或USB1.1规范的设备，像是键盘、打印机等。

USB2.0 -Anschluss
USB2.0 -AnschlussDieser USB2.0-Anschluss (Universal Serial Bus) ist mit Geräten kompatibel , die USB2.0-oder USB1.1-Anschlüsse verwenden , wie z.B.Tastaturen , Drucker usw.

USB2.0 インターフェイス
USB (UniversalSerialBus) 2.0 インターフェースは、キーボードやプリンターなど、USB2.0またはUSB1.1仕様を採用するデバイスと互換性があります。

Puerto USB2.0
El puerto USB (Universal Serial Bus) es compatible con dispositivos de USB2.0 o USB1.1, como teclados e impresoras.

Interfaccia USB2.0
Questa interfaccia USB (Universal Serial Bus) 2.0 è compatibile con i dispositivi che usano le specifiche USB2.0 o USB1.1, come tastiere, stampanti, ecc.

Port USB2.0
Ce port USB2.0 (Universal Serial Bus) est compatible avec les appareils standard qui utilisent USB2.0 ou USB1.1, tels que les claviers, imprimantes, etc.

13 **HDMI® Port**
The HDMI® port (High-Definition Multimedia interface) is uncompressed, fully digital audio/video interface that provides a common data connection channel for compatible devices, It can be used to connect external display devices and televisions.

HDMI® 接口
HDMI®接口是个未压缩的全数字化音频/视频接口，为兼容设备提供通用的数据连接渠道，连接外部显示设备和电视。

HDMI®-Schnittstelle
Die HDMI®-Schnittstelle ist eine unkomprimierte, vollständige Audio-/Videoschnittstelle, die einen universellen Datenverbindungskanal für kompatible Geräte zum Anschluss externer Anzeigegeräte und Fernsehgeräte bereitstellt.

HDMI® ポート
HDMI® ポートは、非圧縮の完全デジタルオーディオ/ビデオインターフェイスです。互換性のあるデバイスに共通のデータ接続チャネルを提供します。外部ディスプレイ デバイスとテレビの接続に使用されます。

Puerto HDMI®
El puerto HDMI® es una interfaz de audio/vídeo totalmente digital y sin compresión que proporciona un canal de conexión de datos común para dispositivos compatibles, conectando dispositivos de visualización externos y televisores.

Porta HDMI®
L'interfaccia HDMI® è un'interfaccia audio/video completamente digitale e non compressa che fornisce un canale di connessione dati universale per dispositivi compatibili, display esterni e TV.

Interface HDMI®
Le port HDMI® est une interface audio/vidéo numérique non compressée qui fournit un canal de connexion de données commun pour les appareils compatibles. Il peut être utilisé pour connecter des appareils d'affichage externes et des téléviseurs.

14 **DisplayPort**

This DisplayPort supports display output, adds support for high-definition audio signal transmission while transmitting video signals, and provides a common data connection channel for compatible devices such as set-top boxes, integrated amplifiers, digital audio or televisions.

DP 接口

这个 DisplayPort 支持显示输出，在传输视频信号的同时加入对高清音频信号传输的支持，提供兼容设备一个共通的数据连接渠道，兼容设备如机顶盒、综合扩大机、数字音响或电视机等。

DP-Anschluss

Dieser DisplayPort unterstützt die Anzeigeausgabe, bietet Unterstützung für die Übertragung von hochauflösenden Audiosignalen während der Übertragung von Videosignalen und bietet einen gemeinsamen Datenverbindungskanal für kompatible Geräte wie Set-Top-Boxen, integrierte Verstärker, digitales Audio oder Fernseher.

DPポート

この DisplayPort はディスプレイ出力をサポートし、ビデオ信号の送信中に高解像度オーディオ信号送信のサポートを追加し、セットトップ ボックス、統合アンプ、デジタル オーディオ、テレビなどの互換性のあるデバイスに共通のデータ接続チャネルを提供します。

Puerto DP

Este DisplayPort admite salida de pantalla, agrega soporte para transmisión de señales de audio de alta definición mientras transmite señales de video y proporciona un canal de conexión de datos común para dispositivos compatibles como decodificadores, amplificadores integrados, audio digital o televisores.

Interfaccia DP

Questa DisplayPort supporta l'uscita display, aggiunge il supporto per la trasmissione del segnale audio ad alta definizione durante la trasmissione dei segnali video e fornisce un canale di connessione dati comune per dispositivi compatibili come set-top box, amplificatori integrati, audio digitale o televisori.

Port DP

Ce DisplayPort prend en charge la sortie d'affichage, ajoute la prise en charge de la transmission de signaux audio haute définition lors de la transmission de signaux vidéo et fournit un canal de connexion de données commun pour les appareils compatibles tels que les décodeurs, les amplificateurs intégrés, l'audio numérique ou les téléviseurs.

3 Using Your Mini PC/使用您的迷你电脑

Getting Started With Your Mini PC/开始使用前

1

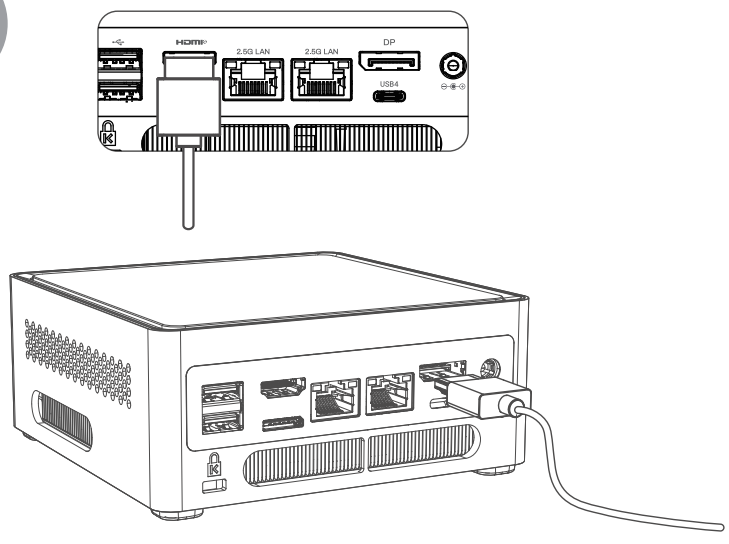

Connect the display to the Mini PC's HDMI® port / USB-C Port.

将显示器连接到Mini PC的HDMI®接口或者USB-C 接口。

Den Monitor mit dem HDMI®-Anschluss oder dem USB-C-Anschluss des Mini-PCs verbinden.

モニタをMini PCのHDMI®コネクタまたはUSB-C コネクタに接続します。

Conectar un panel de pantalla al conector HDMI® o al conector USB-C de su Mini PC.

Collegare il monitor alla porta HDMI® o alla porta USB-C del Mini PC.

Connectez le moniteur au port HDMI® ou au port USB-C du Mini PC.

2

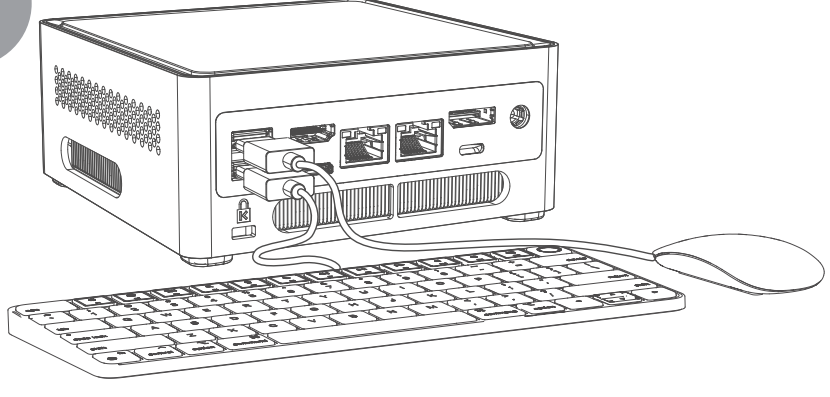

Connect the keyboard and mouse.

连接键盘与鼠标。

Die Tastatur und die Maus anschließen.

キーボードとマウスの接続します。

Conectar el teclado o ratón.

Collegare la tastiera e il mouse.

Connectez le clavier et la souris.

3

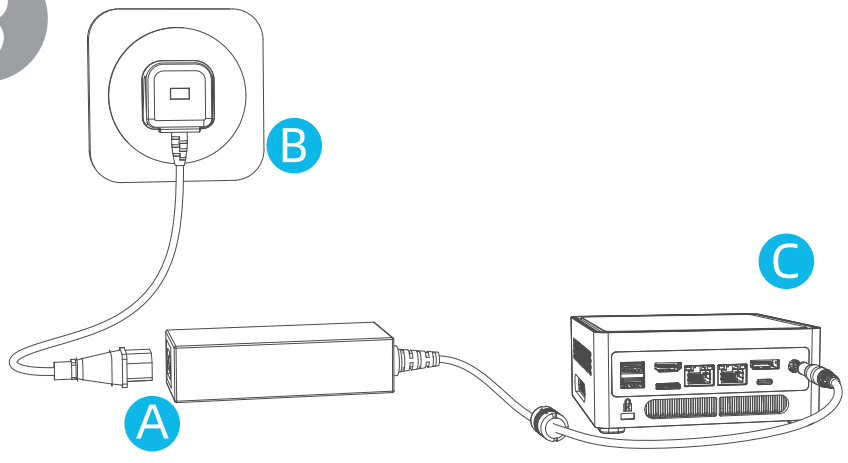

Connect the provided power adapter to your Mini PC.

连接Mini PC的电源适配器。

Den Netzadapter des Mini-PCs anschließen.

Mini PCに接続された電源アダプタです。

Conectar el adaptador de alimentación de la Mini PC.

Collegare l'adattatore di alimentazione del Mini PC.

Connectez l'adaptateur secteur du Mini PC.

4

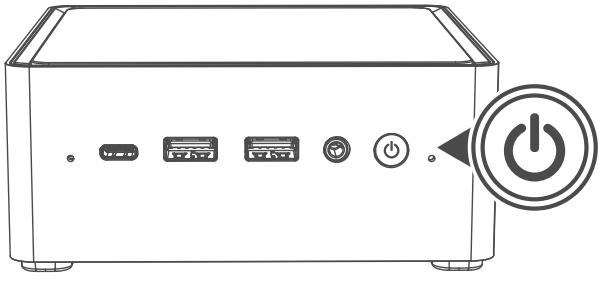

Turn on the power and start the Mini PC.

打开电源，启动Mini PC。

Die Stromversorgung herstellen und den Mini-PC starten.

電源を入れてMini PCを起動します。

Pulsar el botón de encendido y encender su Mini PC.

Accendere il Mini PC e avviarlo.

Allumez l'alimentation et démarrez le Mini PC.

Turn Off Your Mini PC/关闭您的迷你电脑

If the Mini PC is frozen or slow to respond, press and hold the power button at least for 10 seconds to force it shutdown.

如果您的Mini PC长时间没有响应，请长按电源键至少10秒钟直到您的Mini PC关闭。

Falls Ihr Mini-PC längere Zeit nicht reagiert, dann halten Sie den Netzschalter mindestens 10 Sekunden lang gedrückt, bis sich Ihr Mini-PC automatisch ausschaltet.

Mini PCが長時間応答しない場合は、Mini PCの電源が切れるまで、電源ボタンを10秒間以上押し続けると。

Si su Mini PC deja de responder, presione sin soltar el botón de encendido durante al menos diez segundos hasta que se apague.

Se il tuo Mini PC rimane a lungo senza risposta, tenere premuto il pulsante di accensione per almeno 10 secondi fino allo spegnimento del Mini PC.

Si votre Mini PC ne répond pas pendant une longue période, veuillez maintenir enfoncé le bouton d'alimentation pendant au moins 10 secondes jusqu'à ce que votre Mini PC s'éteigne .

Putting You Mini PC To Sleep/让您的迷你电脑进入睡眠模式

To put your Mini PC on Sleep mode, press the Power button once.

若要让您的Mini PC进入睡眠状态，请按下电源键一次。

Drücken Sie die Einschalttaste einmal, um Ihren Mini-PC in den Ruhezustand zu versetzen.

Mini PCをスリープ状態にするには、電源ボタンを1回押します。

Para activar el modo de suspensión de su Mini PC, presione el botón de alimentación una vez.

Per mettere il Mini PC in modalità di sospensione, premere una volta il pulsante di accensione.

Pour mettre votre Mini PC en veille, appuyez une fois sur le bouton d'alimentation.

Installation Operation/安装指南

1

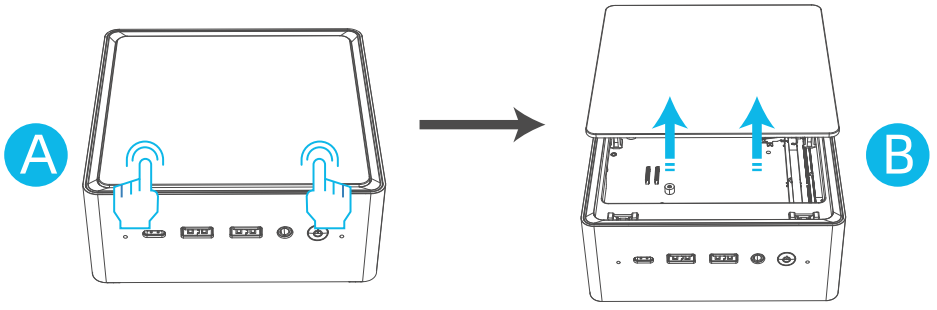

Press the positions as shown with your hands to loose the top cover, then remove the top cover.

双手同时向下按压图示位置,使上盖弹出,取出上盖。

Drücken Sie mit Ihren Händen auf die gezeigten Positionen, um die obere Abdeckung zu lösen, und entfernen Sie dann die obere Abdeckung.

図の位置を手で押してトップカバーを緩め、トップカバーを取り外します。

Presione las posiciones como se muestra con las manos para soltar la cubierta superior, luego retire la cubierta superior.

Premere le posizioni come mostrato con le mani per allentare il coperchio superiore, quindi rimuovere il coperchio superiore.

Appuyez sur les positions comme indiqué avec vos mains pour desserrer le capot supérieur, puis retirez le capot supérieur.

DIY DDR/安装 DDR

2

Install the Memory into the SODIMM Slot by inserting it slantly into the buckles on both sides and fix it.

将内存条对准卡槽缺口倾斜插入至两边卡扣将其扣紧。

Installieren Sie die Speicherkarte in den SODLMM -Steck-platz, indem Sie ihn schräg in die Schnallen auf beiden Seiten einführen und befestigen.

メモリを斜めに挿入して SODIMMスロットに取り付け、固定します。

Instale la memoria en la ranura SODIMM insertándola inclinada en las hebillas de ambos lados y fíjela.

Allinea il modulo di memoria con la tacca della fessura per scheda e inseriscilo obliquamente fino a quando le fibbie su entrambi i lati lo fissano saldamente.

Alignez le module de mémoire avec l'encoche du logement de mémoire et insérez-le dans les boucles des deux côtés et fixez-le.

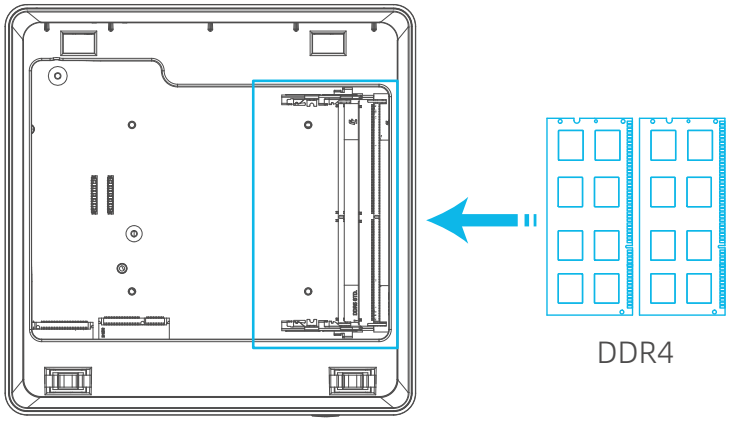

DIY SSD/安装 SSD

3

Install the SSD into its slot by inserting it slantly and fix it with screws.

将SSD卡对准卡槽缺口倾斜插入, 使用螺丝固定住。

Setzen Sie die Ssd-karte schrag gegen die Kerbe des Kartenschlitzes ein und halten Sie sie mit Schrauben fest.

SSDカードを斜めに挿入してスロットに取り付け、ネジで固定します。

Instale la tarjeta SSD en su ranura, insertándola inclinada y fíjela con tornillos.

Allinea la scheda SSD con la tacca della fessura per scheda, inseriscila obliquamente e fissala con le viti.

Alignez la carte SSD avec l'encoche du logement de carte et insérez-la obliquement, puis fixez-la avec des vis.

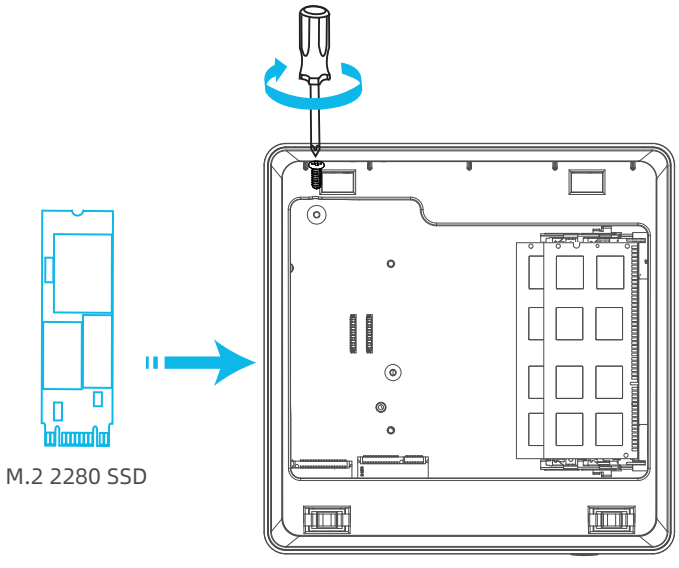

DIY HDD/安装 HDD

4

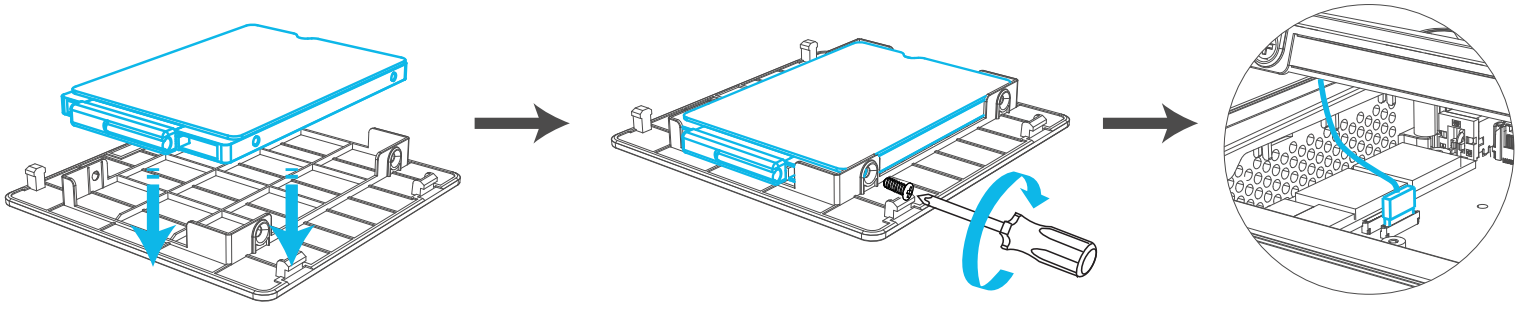

Put the HDD on the top cover and fix it with included screws,then connect the SATA cable.

将硬盘置于上盖，使用螺丝固后连接好SATA线。

Legen Sie die Festplatte auf die obere Abdeckung und befestigen Sie mit Schrauben.

ハードディスクをカバーに付いてるハードディスクケースに置き、ネジで固定しSATAケーブルを接続します。

Instale la tarjeta SSD en su ranura, insertándola inclinada y fíjela con tornillos.

Posiziona il disco rigido sul coperchio superiore, fissalo con le viti e collega bene il cavo SATA.

Placez le disque dur sur le capot supérieur, fixez-le avec des vis et connectez le câble SATA.

5

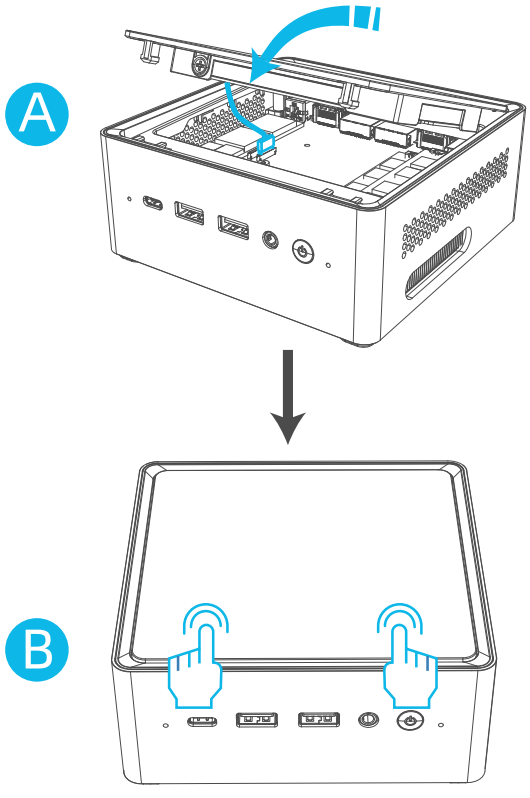

Press the positions as shown with your hands to fasten the top cover.

双手同时向下按压图示位置使上盖扣紧。

Drücken Sie mit beiden Händen auf die gezeigte Position,um die obere Abdeckung zu befestigen.

カバーを両手で押し下げて固定します。

Presione las posiciones al mismo tiempo con ambas manos como se muestra para sujetar la cubierta superior.

Premi contemporaneamente verso il basso la posizione mostrata in figura con entrambe le mani per fissare il coperchio superiore.

Appuyez sur la position indiquée avec vos mains pour fixer le capot supérieur.

VESA/安装VESA支架

A

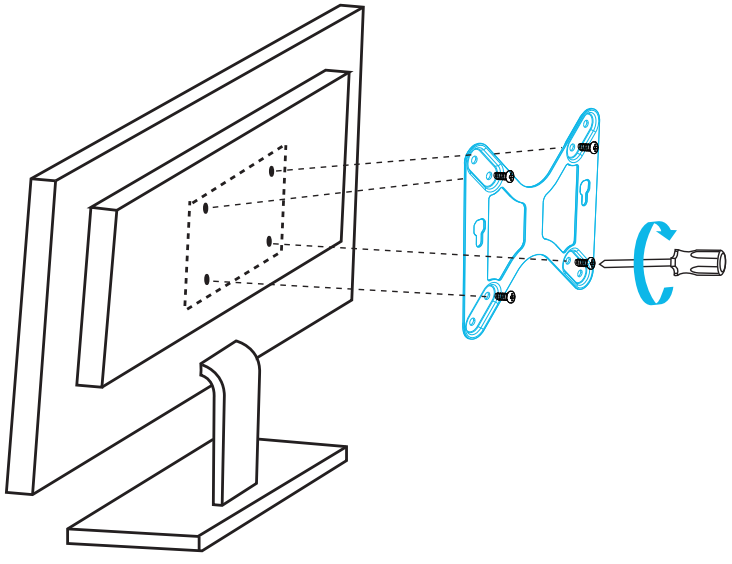

B

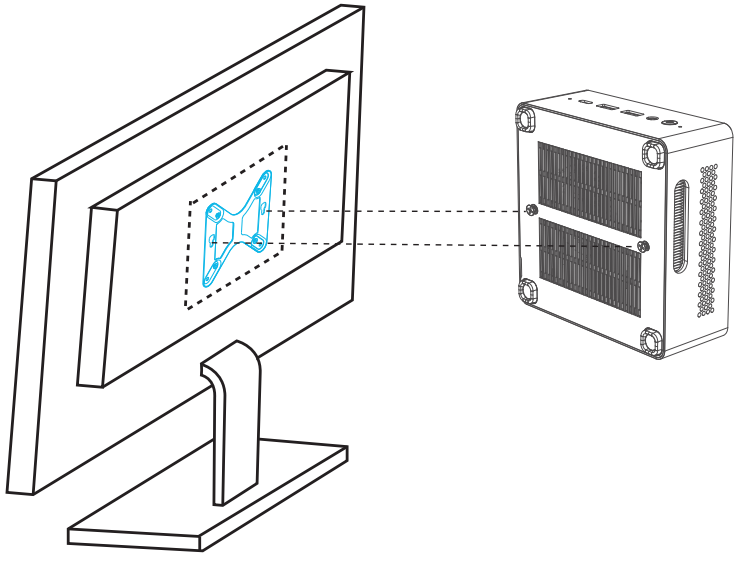

Mount Your Mini PC to a VESA Compatible Device

Please follow the steps below to install the Mini PC to a compatible VESA compatible device:

1.Install the VESA Mount on the back of the device with the included screws. (A)

2.Place Mini PC upside down on a flat and stable surface and installthe included screws to the screw holes of the bottom of the Mini PC.
Warning! Do not over tighten the screws as it may damage to your Mini PC.

3.Fix the Mini PC to the VESA Mount of the monitor. (B)

将您的Mini PC安装到VESA屏幕挂架兼容设备

请依照以下步骤将Mini PC安装到兼容VESA屏幕挂架兼容设备:

1.使用附带的螺丝将VESA屏幕挂架安装至设备背后。(A)

2.将您的Mini PC底部朝上并倒置于平坦的地方，使用附带的螺丝安装至Mini PC底部的螺丝孔中。
警告！ 请勿过度拧紧螺丝，因为可能会造成您的Mini PC损坏。

3.将已安装完成的Mini PC固定至VESA屏幕挂架处。(B)

Installieren Ihres Mini PC auf einem VESA-kompatiblen Gerät

Installieren Ihres Mini PC auf einem VESA-kompatiblen Gerät. Führen Sie die folgenden Schritte aus:

1. Installieren Sie die Bildschirmhalterung mit den angebrachten Schrauben an der Rückseite des Geräts. (A)

2. Stellen Sie Ihr Mini PC auf den Kopf nach, das legen ihn auf eine flache und stabile Oberfläche，Verwenden Sie die mitgelieferten Schrauben, um sie in die Schraubenlöcher an der Unterseite des Mini-PCs einzubauen.
Warnung! Ziehen Sie die Schrauben nicht zu fest an, da dies Ihr Mini PC beschädigen könnte.

3.Befestigen Sie den installierten Mini-PC am Bildschirmhalterung. (B)

お使いのMini PCをVESA互換性のある設備に取り付けます

次の手順に従って、操作してください:

1.付属のネジでVESAブラケットを設備の背面に取り付けます。(A)

2.Mini PCを上下逆にして平らで安定した場所に置きます。付属のネジをMini PCのネジ穴に取り付けます。
警告! ネジを締めすぎないでください。Mini PCを損傷する可能性があります。

3.Mini PCを設備の背面に固定します。(B)

Instale su Mini PC en un dispositivo compatible con VESA

Siga los pasos siguientes para instalar la Mini PC en un dispositivo compatible con VESA compatible:

1. Instale el soporte de montaje en la parte posterior del dispositivo con los tornillos incluidos. (A)

2. Coloque la Mini PC boca abajo sobre una superficie plana y estable e instale los tornillos incluidos en los orificios para tornillos de la parte inferior de la Mini PC.
¡Advertencia! No apriete demasiado los tornillos, ya que podría dañar su Mini PC.

3. Fije la Mini PC al soporte de montaje de la pantalla. (B)

Installa il tuo Mini PC su un dispositivo compatibile con la staffa di sospensione per schermo VESA

Per favore segui i passi seguenti per installare il Mini PC su un dispositivo compatibile con la staffa di sospensione per schermo VESA:

1. Usa le viti in dotazione per installare la staffa di sospensione per schermo VESA sul retro del dispositivo.(A)

2. Posiziona la parte inferiore del tuo Mini PC verso l'alto, capovolgilo e posizionalo su un luogo piatto, e installalo nel foro della vite nella parte inferiore del Mini PC con le viti in dotazione.
Avvertimento! Per favore non stringere eccessivamente le viti, poiché potresti danneggiare il tuo Mini PC.

3. Fissa il Mini PC installato alla staffa di sospensione per schermo VESA.(B)

Installez Mini PC sur un appareil compatible avec le support VESA

Veuillez suivre les étapes ci-dessous pour installer le Mini PC:

1. Installez le support de montage mural VESA à l'arrière de l'appareil à l'aide des vis fournies. (A)

2. Placez le bas de Mini PC à l'envers sur un endroit plat et installez-le dans le trou de vis au bas du Mini PC à l'aide des vis fournies.
ATTENTION: ne serrez pas excessivement les vis, car cela pourrait endommager le Mini PC.

3. Fixez le Mini PC installé au support VESA. (B)

Read and follow all instructions in the documentation before you operate your system to ensure your safety.

在您开始使用本产品之前，请务必阅读以下注意事项，以避免因人为的疏失造成系统损坏甚至危害自身安全。

Vor der Benutzung des Produkts lesen Sie bitte unbedingt die folgenden Sicherheitshinweise, um Schäden am System oder sogar eine Gefährdung Ihrer Sicherheit durch menschliche Fahrlässigkeit zu vermeiden.

本製品を御使用いただく前に、人為的なミスによってシステムの破損や御自身の安全への危害を避けるために、以下の注意事項を必ず御読みください。

Antes de empezar a utilizar el producto, asegúrese de leer las siguientes precauciones para evitar daños en el sistema o incluso poner en peligro su propia seguridad por negligencia humana.

Prima di iniziare a utilizzare il prodotto, leggere le seguenti precauzioni per evitare di danneggiare il sistema o addirittura di mettere in pericolo la propria sicurezza a causa di negligenza umana.

Avant de commencer à utiliser ce produit, assurez-vous de lire les précautions suivantes pour éviter d'endommager le système ou même de mettre en danger votre propre sécurité en raison d'une négligence humaine.

• Safety Precautions

1. Dust, moisture and drastic temperature changes will affect the product life, so please try to avoid placing the product in these places.
2. The suitable temperature for the Notebook PC and accessories is 0℃ ~ 35℃.
3. Before you using this product, make sure you leave enough space around the system for ventilation. Please don't block or cover these openings. Never insert objects of any kind into the ventilation openings.
4. This equipment should be installed and operated with a minimum distance of 20cm between the radiator and your body.
5. When you use the power extension cords, the total current of all connected products should be within the rated current of cables, ensuring stable operation.

• 注意事项

1. 灰尘、湿气以及剧烈的温度变化都会影响本产品的使用寿命，因此请尽量避免放置在这些地方。
2. 本产品只应在温度为0℃至35℃的环境下使用。
3. 使用本产品时，请务必保持产品附近留有足够的散热空间。请避免让纸张碎片、螺丝及线头等小东西靠近本产品之适配器、插槽、孔位等处，避免出现短路及接触不良等情况发生。请勿将任何物品塞入本产品机件内，以避免引起设备短路或电路损毁。
4. 当您在安装或操作本产品时，请务必将产品与身体保持至少20厘米的距离。
5. 当您使用电源延长线的时候，请确保所有接入产品的总电流不超过线材的额定电流，以保障产品稳定运行。

• Vorsichtsmaßnahmen

1. Die Lebensdauer des Produkts wird durch Staub, Feuchtigkeit und starke Temperaturschwankungen beeinträchtigt,deshalb sollte es nicht an diesen Orten aufgestellt werden.
2. Dieses Produkt sollte nur bei Temperaturen im Bereich von 0°C bis 35°C verwendet werden.
3. Es ist zu beachten, dass bei der Verwendung dieses Produkts genügend Platz für die Wärmeabgabe in der Nähe zur Verfügung steht. Es sollte vermieden werden, kleine Gegenstände wie Papierschnipsel, Schrauben und Drähte in die Nähe des Adapters, der Schlitze und Löcher des Produkts zu bringen, um Kurzschlüsse und fehlerhaften Kontakt zu beseitigen. Es dürfen keine Gegenstände in das Produkt eingeführt werden, um einen Kurzschluss oder eine Beschädigung des Stromkreises zu vermeiden.
4. Es ist zu beachten, dass der Abstand zwischen dem Gerät und Ihrem Körper mindestens 20 cm betragen muss, wenn Sie das Gerät installieren oder bedienen.
5. Es ist sicherzustellen, dass der Gesamtstrom aller angeschlossenen Geräte den Nennstrom des Kabels nicht überschreitet, um einen stabilen Betrieb des Geräts zu gewährleisten, wenn Sie das Verlängerungskabel verwenden.

• 注意事項

1. ほこりや湿気、急激な温度変化は製品の寿命に影響するので、これらの場所への放置は避けてください。
2. 本製品は、温度が0~35℃の環境でのみ使用しなければなりません。
3. 本製品を使用する際は、製品の近くに十分な放熱スペースが確保されていることを確認してください。紙の破片、ネジや糸などの小さいものを本製品のアダプター、スロット、穴などに近づけないようにしてください。ショートや接触不良などの状況が発生することを避けてください。機器がショートしたり、回路が破損したりするのを避けるため、本製品の部品には何も詰め込まないでください。
4. 本製品を取り付けたり操作したりする際は、必ず体から20センチ以上離してください。
5. 電源延長コードを使用する場合は、接続されたすべての製品の合計電流が線材の定格電流を超えないようにして、製品が安定して動作するようにしてください。

• Precauciones

1. El polvo, la humedad y los cambios bruscos de temperatura pueden afectar a la vida útil del producto, por lo que debe evitar colocarlo en estas zonas.
2. Use este producto en entornos sometidos a una temperatura ambiente comprendida entre 0 ℃ y 35 ℃.
3. Cuando utilice este producto, asegúrese de dejar suficiente espacio alrededor del sistema para proporcionarle la ventilación adecuada. Por favor, mantenga los objetos pequeños, como fragmentos de papel, tornillos y cables, lejos del adaptador, las ranuras y los orificios del producto para evitar cortocircuitos y un mal contacto. Nunca inserte objetos de ningún tipo en el producto para evitar cortocircuitos o daños en el circuito.
4. Cuando instale y utilice este equipo, hágalo de forma que haya una distancia mínima de 20 cm entre el producto y su cuerpo.
5. Si use un alargue de cable, asegúrese de que el valor nominal de la corriente de los dispositivos enchufados no supera el de dicho alargue para garantizar el funcionamiento estable del sistema.

• Precauzioni

1. La polvere, l'umidità e gli sbalzi di temperatura possono compromettere la durata del prodotto, pertanto si consiglia di evitare di collocarlo in queste aree.
2. Questo prodotto deve essere utilizzato solo a temperature comprese tra 0°C e 35°C.
3. Quando si utilizza questo prodotto, assicurarsi che vi sia spazio sufficiente per la dissipazione del calore nelle vicinanze del prodotto. Evitare che piccoli oggetti, come frammenti di carta, viti e fili, si avvicinino all'adattatore, alle fessure e ai fori del prodotto per evitare cortocircuiti e contatti non corretti. Non inserire oggetti nel prodotto per evitare cortocircuiti o danni al circuito.
4. Quando si installa o si utilizza il prodotto, tenerlo ad almeno 20 cm di distanza dal corpo.
5. Quando si utilizza il cavo di prolunga, assicurarsi che la corrente totale di tutti i prodotti collegati non superi la corrente nominale del cavo per garantire un funzionamento stabile del prodotto.

• Précautions

1. La poussière, l’humidité et les changements de température sévères affecteront la durée de vie de ce produit, alors essayez d’éviter de le placer dans ces endroits.
2. Ce produit ne doit être utilisé que dans un environnement avec une température de 0 °C à 35 °C.
3. Lorsque vous utilisez ce produit, assurez-vous de garder suffisamment d’espace de dissipation de chaleur à proximité du produit. Veuillez éviter de laisser de petits objets tels que des fragments de papier, des vis et des extrémités de fil près des adaptateurs, fentes, trous, etc. de ce produit pour éviter les courts-circuits et les mauvais contacts. Ne placez aucun élément dans les pièces de ce produit pour éviter un court-circuit de l’équipement ou endommager le circuit.
4. Lorsque vous installez ou utilisez ce produit, assurez-vous de le garder à au moins 20 cm du corps.
5. Lorsque vous utilisez le câble d’extension d’alimentation, assurez-vous que le courant total de tous les produits connectés ne dépasse pas le courant nominal du câble pour assurer le fonctionnement stable du produit.

• Maintenance Guideline

1. Do not step on the power cord or put anything on your Mini PC.
2. Do not spill water or any other liquid over this product.
3. There's still some current passing through even when the system is off. To avoid severe damage caused by possible electric shock, plug out all power cables from sockets temporarily before cleaning or moving this product.
4. If you encounter the following technical problems with the product unplug the power cord and contact a qualified service technician or your retailer.

• 保养指南

1. 请勿踩踏电源线或搁置任何东西在您的Mini PC上。
2. 请勿将水或任何其他液体洒到本产品上。
3. 关闭系统时，仍然会有少量电流流过，为避免可能的电击造成严重损害,在清理或搬动本产品之前,请先将所有的电源线暂时从电源插槽中拔掉。
4. 如果遇到产品存在技术问题，请拔下电源线并与我司的服务技术人员或授权零售商联系。

• Wartungsanleitung

1. Niemals auf das Netzkabel treten oder etwas auf den Mini-PC stellen.
2. Niemals Wasser oder andere Flüssigkeiten auf das Gerät schütten.
3. Beim Ausschalten des Systems kann noch eine geringe Menge Strom fließen. Zur Vermeidung von Stromschlägen, die zu schweren Schäden führen können, ziehen Sie bitte alle Stromkabel vorübergehend von den Stromversorgungsanschlüssen ab, bevor Sie das Gerät reinigen oder bewegen.
4. Bei technischen Problemen mit dem Produkt ziehen Sie bitte den Netzstecker und wenden Sie sich an unsere Servicetechniker oder autorisierte Händler.

• メンテナンスガイド

1. 電源ケーブルを踏んだり、Mini PCに何も置いたりしないでください。
2. 水やその他の液体を本製品にこぼさないでください。
3. システムの電源を切っても、まだわずかな電流が流れている。電気ショックによる大きな損傷を避けるため、本製品を片付けたり移動したりする前に、電源ケーブルを電源スロットから一時的にすべて取り外してください。
4. 製品に技術的な問題が発生した場合は、電源ケーブルを取り外し、弊社のサービス技術者または認定小売業者にお問い合わせください。

• Guía De Mantenimiento

1. No camine sobre el cable de alimentación ni coloque nada sobre él.
2. No derrame agua ni ningún otro líquido en el sistema.
3. Cuando el Sistema está apagado, sigue consumiendo una pequeña cantidad de corriente eléctrica. Desenchufe el cable de alimentación de la toma de corriente de CA antes de limpiar o trasladar el producto para evitar daños graves causados por posibles descargas eléctricas.
4. Si detecta los problemas técnicos en el producto, desenchufe el cable de alimentación y póngase en contacto con el técnico profesional de nuestra compañía o con su proveedor.

• Linee Guida Per La Manutenzione

1. Non calpestare il cavo di alimentazione e non appoggiare nulla sul Mini PC.
2. Non versare acqua o altri liquidi sul prodotto.
3. Quando il sistema è spento, una piccola quantità di corrente può ancora scorrere attraverso di esso. Per evitare possibili scosse elettriche che possono causare gravi danni, scollegare temporaneamente tutti i cavi di alimentazione dagli slot di alimentazione prima di pulire o spostare il prodotto.
4. In caso di problemi tecnici con il prodotto, scollegare il cavo di alimentazione e contattare il nostro tecnico di assistenza o un rivenditore autorizzato.

• Guide d’entretien

1. Ne marchez pas sur le cordon d’alimentation et ne mettez rien sur votre Mini PC.
2. Ne renversez pas d’eau ou tout autre liquide sur ce produit.
3. Lors de l’arrêt du système, il y aura toujours une petite quantité de courant circulant, afin d’éviter de graves dommages causés par un éventuel choc électrique, veuillez débrancher temporairement tous les cordons d’alimentation de la fente d’alimentation avant de nettoyer ou de déplacer ce produit.
4. Si vous rencontrez des problèmes techniques avec le produit, veuillez débrancher le cordon d’alimentation et contacter nos techniciens de service ou nos détaillants autorisés.

- FAQ

1. The start-up speed may be slow in the following situations: unexpected restart, BIOS reset, memory bank replacement, and SSD replacement. Generally speaking, the start-up speed will return to normal after one successful power-on and power-off process.
2. The core graphics card will occupy a part of the memory as GPU-specific memory.

- FAQ

1. 当遇到下面几种情况时，开机速度可能会变慢：意外重启；重置Bios，更换内存条，更换SSD。通常而言，在正常运行一次开关机后，启动速度会恢复正常。
2. 核芯显卡会占用一部分内存作为GPU专用内存。

- FAQ

1. In folgenden Fällen kann sich die Boot-Geschwindigkeit verlangsamen: unerwarteter Neustart, Zurücksetzen des Bios, Austausch des Speichersticks, Austausch der SSD. In der Regel wird die Boot-Geschwindigkeit nach einem normalen Ein- und Ausschalten wieder normal sein.
2. Die Intel® HD Grafikkarte belegt einen Teil des Speichers als GPU-spezifischen Speicher.

- FAQ

1. 予期せぬ再起動が発生した場合、電源投入速度が遅くなることがあります、BIOSをリセットし、メモリを交換し、SSDを交換してください。通常、一度オン/オフを実行すると、起動速度が通常の状態に戻ります。
2. このコンピュータで使用されるコア グラフィックス カードは、メモリの一部を専用のビデオ メモリとして占有する必要があります。

- FAQ

1. La velocidad de arranque puede disminuir cuando se dan las siguientes situaciones: reinicio inesperado; restablecimiento de la BIOS; sustitución del lápiz de memoria; sustitución del SSD. Normalmente, la velocidad de arranque volverá a ser normal después de una ejecución normal de encendido y apagado.
2. La tecnología de gráficos Intel ocupará una parte de la memoria como memoria específica de la GPU.

- FAQ

1. La velocità di avvio può rallentare quando si verificano le seguenti situazioni: riavvio accidentale, reset del Bios, sostituzione delle chiavette di memoria, sostituzione dell'SSD; normalmente, la velocità di avvio tornerà normale dopo un normale funzionamento dell'interruttore.
2. La scheda grafica centrale occuperà parte della memoria come memoria dedicata alla GPU.

- FAQ

1. Lorsque vous rencontrez les situations suivantes, la vitesse de démarrage peut être ralentie: redémarrage inattendu; réinitialisez le BIOS, remplacez le module de mémoire, remplacez le SSD. En général, après un fonctionnement normal et la mise sous tension, la vitesse de démarrage reviendra à la normale.
2. La carte graphique HD occupera une partie de la mémoire en tant que mémoire dédiée du GPU.

FCC STATEMENT

This device complies with Part 15 of the FCC Rules. Operation is subject to the following two conditions:

(1) This device may not cause harmful interference, and

(2) This device must accept any interference received, including interference that may cause undesired operation.

This equipment has been tested and found to comply with the limits for a Class B digital device, pursuant to part 15 of the FCC Rules. These limits are designed to provide reasonable protection against harmful interference in a residential installation. This equipment generates, uses and can radiate radio frequency energy and, if not installed and used in accordance with the instructions, may cause harmful interference to radio communications. However, there is no guarantee that interference will not occur in a particular installation. If this equipment does cause harmful interference to radio or television reception, which can be determined by turning the equipment off and on, the user is encouraged to try to correct the interference by one or more of the following measures:

–Reorient or relocate the receiving antenna.

–Increase the separation between the equipment and receiver.

–Connect the equipment into an outlet on a circuit different from that to which the receiver is connected.

–Consult the dealer or an experienced radio/ TV technician for help.

Operations in the 5.15-5.35GHz band are restricted to indoor usage only.

FCC Radiation Exposure Statement:

This equipment complies with FCC radiation exposure limits set forth for an uncontrolled environment. In order to avoid the possibility of exceeding the FCC radio frequency exposure limits, Human proximity to the antenna shall not be less than 20cm(8 inches)during normal operation.

MINISFORUM

联系信息

生产商:	深圳市美高电子设备有限公司
网址:	https://www.miniscloud.com
地址:	深圳市龙岗区平湖街道禾花社区富康路6号深业物流平湖中心厂房B（宝能智创谷B栋）201、206-208、217-222
电话:	0755-84659450

售后技术支持

网址:	https://www.minisforum.com/new/support
电话:	400-090-9901

Contact information

Manufacturer:	Micro Computer (HK) Tech Limited
Website:	https://www.miniscloud.com
Address:	FLAT/RM 18, 28/F, Shui On Centre, 6-8 Harbour Road, Waterfront Wan Chai , Hong Kong
TEL:	852-23860910

Online Technical Support

Website:	https://www.minisforum.com/new/support
Email :	support@minisforum.com