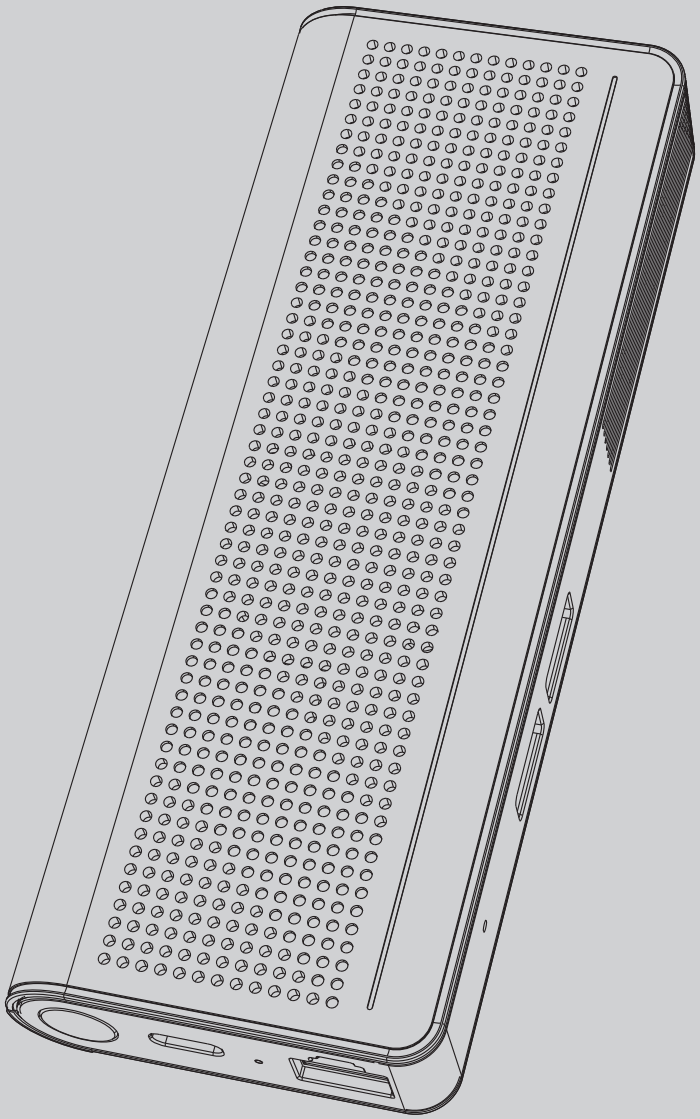

MINISFORUM

New Gen Mercury Series Computer

Copyright @ 2022 Micro Computer (HK) Tech Limited.

Catalogue

1 (1-2)

Instructions

Package Contents

2 (3-10)

Getting To Know Your Mini PC

Interfaces

3 (11-13)

Using Your Mini PC

Getting Started With Your Mini PC

Turn Your Mini PC Off

Putting You Mini PC To Sleep

4 (14-22)

Safety Information

Safety Precautions

Maintenance Guideline

FAQ

Contact Information

1 Conventions Used In This Manual

Note: --- This message contains additional instructions for this item.

说明：--- 本信息包含对此项目的额外说明。

Hinweise: --- Dies gibt weitere Information zu diesem Punkt.

説明：--- この情報には、このプロジェクトに関する追加の説明が含まれています。

Nota: --- Esta información contiene instrucciones adicionales para este producto.

Nota: --- Queste informazioni contengono istruzioni aggiuntive per questo articolo.

Description : --- Ces informations contiennent des notes supplémentaires sur cet élément.

Important! --- This information contains information instructions that must be followed.

重要！--- 本信息包含必须遵守的信息说明。

Wichtig! --- Diese enthält Hinweise, die unbedingt zu beachten sind.

重要！この情報には、遵守するべき情報の説明が含まれています。

¡Importante! --- Este mensaje contiene información vital que deberá seguir para completar una tarea.

Importante! --- Queste informazioni contengono note informative che devono essere seguite.

Important! --- Ces informations contiennent des notes d'information qui doivent être suivies.

Warning! --- This message contains information about user safety and product safety.

警告！--- 本信息包含维护使用者安全以及产品安全相关信息说明。

Warnung! --- Diese enthält Informationen und Anweisungen zur Aufrechterhaltung der Benutzersicherheit sowie zur Produktsicherheit.

警告！--- この情報には、ユーザーの安全の維持および製品の安全に関する情報の説明が含まれています。

¡Advertencia! --- Este mensaje contiene información importante que deberá seguir para su seguridad mientras realiza ciertas tareas, y para evitar daños a los datos y componentes de su equipo portátil.

Attenzione! --- Queste informazioni contengono istruzioni per garantire la sicurezza dell'utente e del prodotto.

Avertissement! --- Ces informations contiennent des instructions pour maintenir la sécurité des utilisateurs et des produits.

Package Contents

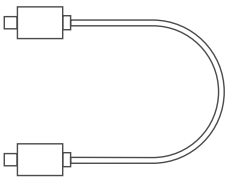

Cable /

线材 /

Kabel /

ケーブル /

Cable /

Cavo /

Câble /

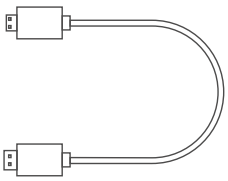

HDMI Cable /

HDMI 线 /

HDMI-Kabel /

HDMIケーブル /

Cable HDMI /

Cavo HDMI /

Câble HDMI /

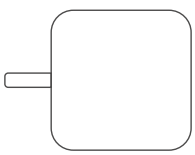

USB Type-C Power Delivery Adapter*/

USB Type-C PD适配器*/

USB Type-C PD Netzteil*/

USB Type-C PD アダプター*/

USB Type-C PD Adaptador*/

USB Type-C PD Adattatore*/

USB Type-C PD Adaptateur*/

User Manual /

用户手册 /

Die Bedienungsan leitung /

取扱説明書 /

Manual De Usuario /

Manuale D'uso /

Manuel Utilisateur /

2 Getting To Know Your Mini PC

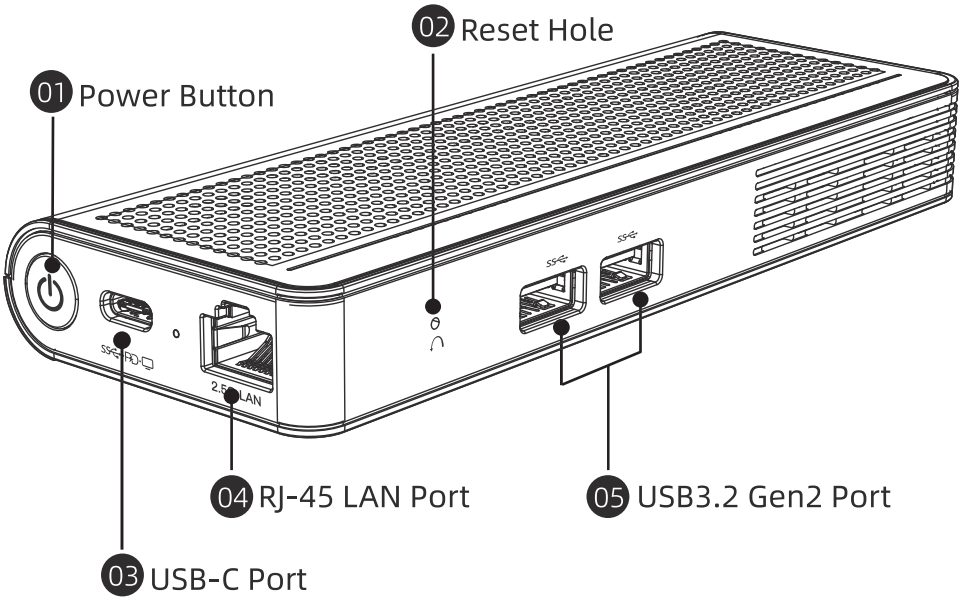

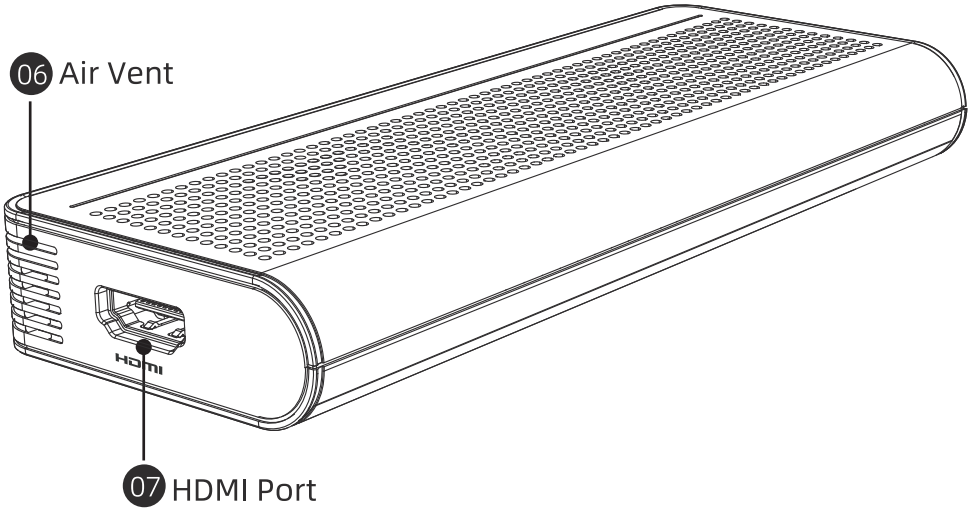

Interfaces

01 **Power Button**

The power button allows you to turn the Mini PC on /off. You can press the power button to put your Mini PC to sleep mode or press it for 10 seconds to force shutdown your Mini PC.

电源开关

按下此开关以开启/关闭Mini PC；在开启Mini PC的状态下，按下此开关以进入睡眠模式，长按10秒可强制关闭Mini PC。

Netzschalter

Durch Drücken dieses Schalters wird der Mini-PC ein bzw.ausgeschaltet. Bei eingeschaltetem Mini-PC wird durch Drücken dieses Schalters der Stromspar-Modus aktiviert und durch 10 Sekunden langes Drücken wird der Mini-PC zwangsweise ausgeschaltet.

電源スイッチ

このスイッチを押すと、Mini PCのオン/オフを切り替え、Mini PCをオンにした状態でこのスイッチを押すと省電力モードになり、10秒間長押しすると強制的にMini PCがオフになります。

Botón De Alimentación

El botón de alimentación permite encender o apagar su Mini PC; con el Mini PC encendido, puede utilizar el botón de alimentación para activar el modo ahorro de energía o presionarlo durante diez segundos para forzar el apagado de su Mini PC.

Interruttore Di Alimentazione

Premere questo interruttore per accendere/spegnere il Mini PC; con il Mini PC acceso, premere questo interruttore per entrare in modalità di risparmio energetico e tenere premuto per 10 secondi per forzare lo spegnimento del Mini PC.

Interrupteur D'alimentation

Appuyez sur ce bouton pour allumer / éteindre le Mini PC; Lorsque le Mini PC est allumé, appuyez sur ce interrupteur pour passer en mode d'économie d'énergie, puis maintenez enfoncé pendant 10 secondes pour forcer le Mini PC à s'éteindre.

02 Reset Hole

Please remove the power, press and hold the reset hole for ten seconds, the BIOS will restore to the factory defaults.
Important! If you encounter some problems during use,you can first try to solve it by pressing the reset hole.

复位孔

请移除电源，按住复位孔十秒钟，BIOS将恢复为出厂默认值。
重要！若使用过程中遇到某些问题，可以先尝试通过按住复位孔解决。

Loch zurücksetzen

Bitte trennen Sie die Stromversorgung, halten Sie das Reset-Loch zehn Sekunden lang gedrückt, das BIOS wird auf die Werkseinstellungen zurückgesetzt.
Wichtig! Wenn Sie während des Gebrauchs auf einige Probleme stoßen,können Sie zunächst versuchen,diese durch Drücken der Resettaste zu lösen.

リセット穴

電源を切り、リセット穴を10秒間押し続けると、BIOSが工場出荷時の設定値に戻します。
重要！使用中に何か不具合がございましたら、リセットしてみてください。

Orificio de reinicio

Apague la alimentación y mantenga presionado el orificio de reinicio durante 10 segundos para restablecer el BIOS a los valores predeterminados de fábrica.
¡Importante! Si encuentra algunos problemas durante el uso, puede intentar solucionarlo pulsando y manteniendo pulsado el orificio de reinicio.

Foro di ripristino

Spegnere l'alimentazione e tenere premuto il foro di ripristino per 10 secondi per ripristinare le impostazioni di fabbrica del BIOS.
Importante! Se riscontri dei problemi durante l'uso, puoi prima provare a risolverli tenendo premuto il foro di ripristino.

Trou de réinitialisation

Veuillez couper l'alimentation, appuyez et maintenez le trou de réinitialisation pendant dix secondes, le BIOS restaurera les paramètres d'usine par défaut.
REMARQUE: si vous rencontrez des problèmes pendant l'utilisation, vous pouvez d'abord essayer de les résoudre en appuyant sur le trou de réinitialisation.

03 USB-C Port

Provide a transmission rate of up to 10.0 Gbps. It supports 4K@60 Hz display output as well as PD fast charging, 5V1.5A peripheral charging, DP, and data l/O.

USB-C 接口

提供高达10.0Gbps传输速率，并支持4K@60Hz显示输出，PD快充，5V1.5A对外设充电，DP和数据的输入输出。

USB-C Anschluss

Stellen Sie eine Übertragungsrate von bis zu 10,0 Gbit/s bereit. Es unterstützt eine 4K@60-Hz-Anzeigeausgabe sowie PD-Schnellladung, 5V1.5A-Peripherieladung, DP und Daten-I/O.

USB-Cポート

最大 10.0 Gbps の伝送速度を実現します。 4K@60 Hz ディスプレイ出力のほか、PD 高速充電、5V1.5A周辺機器充電、DP、データ I/O をサポートします。

Puerto USB-C

Proporciona una velocidad de transmisión de hasta 10,0 Gbps. Admite salida de pantalla de 4K a 60 Hz, así como carga rápida PD, carga periférica de 5V1.5A, DP y E/S de datos.

Interfaccia USB-C

Fornire una velocità di trasmissione fino a 10,0 Gbps. Supporta l'uscita display 4K a 60 Hz, nonché la ricarica rapida PD, la ricarica delle periferiche 5V1.5A, DP e l/O dati.

Port USB-C

Fournit un taux de transmission allant jusqu'à 10,0 Gbit/s. Il prend en charge la sortie d'affichage 4K à 60 Hz ainsi que la charge rapide PD, la charge périphérique 5V1.5A, DP et les données L/O.

04 RJ-45 LAN Port

This RJ-45 network interface supports standard Ethernet cables and can be connected to a local area network(Transmission speed 2.5Gbps)，and PoE(Power Over Ethernet) supported(IEEE 802.3at).

网络接口

这个RJ-45网络接口支持标准的以太网线，可以连接局域网等(传输速度2.5Gbps)，并支持PoE供电（IEEE802.3at）。

Netzwerkschnittstelle
Diese RJ-45 Netzwerkschnittstelle unterstützt Standard Ethernet Kabel und kann an ein lokales Netzwerk angeschlossen werden(Übertragungsgeschwindigkeit 2.5Gbps) und PoE (Power Over Ethernet) unterstützt (IEEE 802.3at).

RJ-45 LANポート
このRJ-45ネットワークインタフェースは標準イーサネットをサポートしていますケーブル、ローカルエリアネットワークに接続できます(伝送速度2.5Gbps）とサポートされているPoE（イーサネット給電）（IEEE 802.3 at）。

Puerto LAN
Esta interfaz de red RJ - 45 admite Ethernet estándar El cable, que se puede conectar a la red local (Velocidad de transmisión 2.5gbps) y Poe compatible (alimentado por ethernet) (ieee 802.3at).

Interfaccia di rete
Questa interfaccia di rete RJ-45 supporta Ethernet standard cavi e può essere collegato a una rete locale(Velocità di trasmissione 2.5Gbps), e PoE (Power Over Ethernet) supportati (IEEE 802.3at).

Port LAN RJ-45
Cette interface réseau RJ - 45 prend en charge Ethernet standard Câble, peut être connecté au réseau local (Vitesse de transmission 2,5 Gbit / s) et Poe (power over Ethernet) pris en charge (IEEE 802.3at).

05 **USB3.2 Gen2 Port**
USB3.2 Gen2 (Universal Serial Bus) port provides a transfer rate of up to 10 Gbit/s.It can be connected to keyboards, pointing devices, cameras, hard disks, printers and scanners.

USB3.2 Gen2 接口
USB3.2 Gen2 (Universal Serial Bus) 接口传输速度最高可达 10.0 Gbps 可连接键盘、指向设备、摄像机、硬盘、打印机以及扫描机等。

USB3.2 Gen2 Schnittstelle
USB3.2 Gen2-Schnittstelle (Universal Serial Bus) mit einer Übertragungsgeschwindigkeit von bis zu 10,0 Gbit/s ist für den Anschluss von Tastaturen, Zeigegeräten, Kameras, Festplatten, Druckern und Scannern geeignet.

USB3.2 Gen2 ポート
USB3.2 Gen2（Universal Serial Bus）ポートで最大10.0 Gbpsの伝送速度を実現し、キーボード、ポインティングデバイス、カメラ、ハードディスク、プリンター、スキャナーなどが接続可能です。

Puerto USB3.2 Gen 2
Este puerto USB3.2 Gen2 (Universal Serial Bus) ofrece una velocidad de transferencia de hasta 10.0 Gbps y puede utilizarse para conectar teclados, dispositivos apuntadores, cámaras, discos duros, impresoras y escáneres.

Interfaccia USB3.2 Gen2
L'interfaccia USB3.2 Gen2 (Universal Serial Bus) è in grado di trasferire velocità fino a 10,0 Gbps e può essere collegata a tastiere, dispositivi di puntamento, fotocamere, dischi rigidi, stampanti e scanner, ecc.

Interface USB3.2 Gen2
USB3.2 Gen2 (Universal Serial Bus) vitesse de transfert jusqu'à 10,0 Gbps peut être connecté à des claviers, des périphériques de pointage, des appareils photo, des disques durs, des imprimantes, des scanners, etc.

06 **Air Vent**
The air vents allow your Mini PC chassis to expel hot air out.
Important! For optimum heat dissipation and air ventilation, ensure that the air vents are free from obstructions (such as Paper, books, clothes, transmission lines).

散热孔
这些散热孔可以将热空气排出Mini PC机箱外。
重要！请勿让纸张、书本、衣物、传输线或任何其他物品挡住散热孔，否则可能会造成机器过热。

Kühlkörperlöcher
Diese Kühlkörperlöcher ermöglichen das Entweichen der heißen Luft aus dem Mini-PC-Gehäuse.
Wichtig! Es ist zu beachten, dass die Kühlöffnungen nicht durch Papier, Bücher, Kleidung, Übertragungskabel oder andere Gegenstände blockiert werden, da dies zu einer Überhitzung des Geräts führen kann!

通気口
通気口により、ミニPC シャーシから熱気を排出できます外。
重要！ 最適な放熱と換気のために、通気口に障害物 (紙、書籍、衣服、伝送線など) がないようにしてください。

Ranuras De Ventilación
Las aperturas de ventilación permiten al chasis Mini PC expulsar el aire caliente.
¡Importante! Para que el equipo disipe la temperatura correctamente, por favor, asegúrese de que las aperturas de ventilación no se obstaculizan por cualquier objeto como el papel, los libros, la ropa, los cables, etc.

Fori Per Il Dissipatore Di Calore
Questi dissipatori di calore consentono all'aria calda di uscire dal case del Mini PC.
Importante! Non lasciare che carta, libri, indumenti, cavi di trasmissione o altri oggetti ostruiscano i fori di raffreddamento,perché potrebbero causare il surriscaldamento della macchina!

Trou De Dissipation De Chaleur
Ces évents de chaleur peuvent expulser l'air chaud du boîtier du Mini PC.
Important! Ne laissez pas le papier, les livres, les vêtements, les câbles de transmission ou tout autre article obstruer les évents de chaleur, car cela pourrait provoquer une surchauffe de la machine.

07 **HDMI Port**
The HDMI port (High-Definition Multimedia interface) is uncompressed, fully digital audio/video interface that provides a common data connection channel for compatible devices, It can be used to connect external display devices and televisions.

HDMI 接口
HDMI接口是个未压缩的全数字化音频/视频接口，为兼容设备提供通用的数据连接渠道，连接外部显示设备和电视。

HDMI-Schnittstelle
Die HDMI-Schnittstelle ist eine unkomprimierte, volldigitale Audio-/Videoschnittstelle, die einen universellen Datenverbindungskanal für kompatible Geräte zum Anschluss externer Anzeigegeräte und Fernsehgeräte bereitstellt.

HDMI ポート
HDMI ポートは、非圧縮の完全デジタルオーディオ/ビデオインターフェイスです。互換性のあるデバイスに共通のデータ接続チャネルを提供します。外部ディスプレイ デバイスとテレビの接続に使用されます。

Puerto HDMI
El puerto HDMI es una interfaz de audio/vídeo totalmente digital y sin compresión que proporciona un canal de conexión de datos común para dispositivos compatibles, conectando dispositivos de visualización externos y televisores.

Porta HDMI
L'interfaccia HDMI è un'interfaccia audio/video completamente digitale e non compressa che fornisce un canale di connessione dati universale per dispositivi compatibili, display esterni e TV.

Interface HDMI
Le port HDMI est une interface audio/vidéo numérique non compressée qui fournit un canal de connexion de données commun pour les appareils compatibles. Il peut être utilisé pour connecter des appareils d'affichage externes et des téléviseurs.

3 Using Your Mini PC

Getting Started With Your Mini PC

1

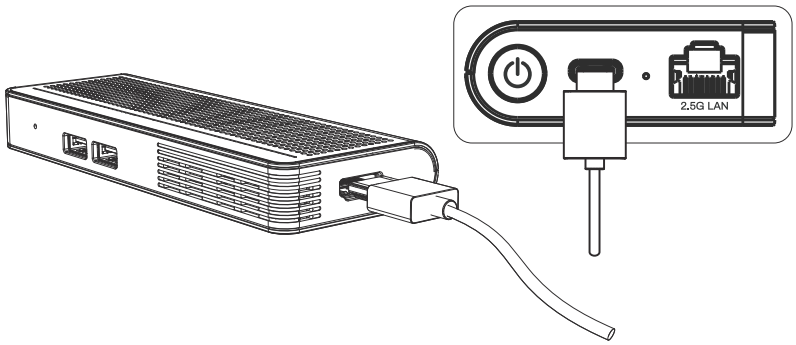

Connect the display to the Mini PC's HDMI port/ USB-C Port.

将显示器连接到Mini PC的HDMI接口或者USB-C接口。

Schließen Sie den Monitor an den HDMI-Anschluss oder den USB-C-Anschluss des Mini-PCs an.

モニタをMini PCのHDMIポートまたはUSBCポートに接続します。

Conectar el monitor al puerto HDMI o al conector USBC de su Mini PC.

Collegare il monitor alla porta HDMI o alla porta USBC del Mini PC.

Connectez le moniteur au port HDMI ou au port USBC du Mini PC.

2

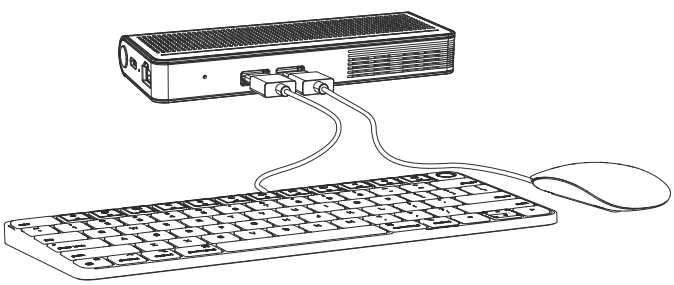

Connect the keyboard and mouse.

连接键盘与鼠标。

Schließen Sie die Tastatur und die Maus an.

キーボードとマウスを接続します。

Conectar el teclado y el ratón.

Collegare la tastiera e il mouse.

Connectez le clavier et la souris.

3

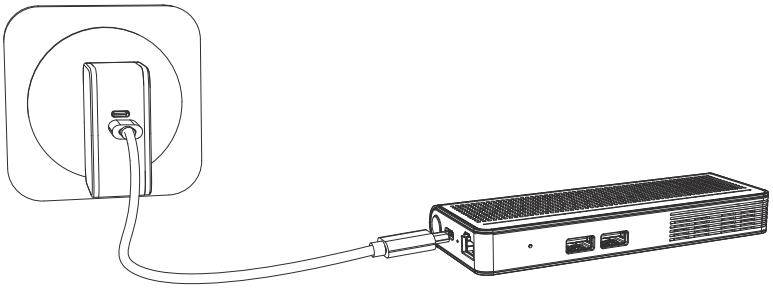

Connect the provided power adapter to your Mini PC.

连接Mini PC的电源适配器。

Den Netzadapter des Mini-PCs anschließen.

付属の電源アダプタをMini PCに接続します。

Conectar el adaptador de alimentación del Mini PC

Collegare l'adattatore di alimentazione del Mini PC.

Connectez l'adaptateur d'alimentation du Mini PC.

4

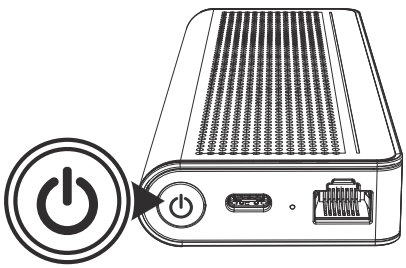

Turn on the power and start the Mini PC.

打开电源，启动Mini PC。

Die Stromversorgung einschalten und den Mini-PC starten.

電源を入れてMini PCを起動します。

Pulsar el botón de encendido y encender su Mini PC.

Accendere il Mini PC e avviarlo.

Allumez l’alimentation et démarrez le Mini PC.

Turn Off Your Mini PC

If the Mini PC is frozen or slow to respond, press and hold the power button at least for 10 seconds to force it shutdown.

如果您的Mini PC长时间没有响应，请长按电源键至少10秒钟直到您的Mini PC关闭。

Wenn der Mini-PC eingefroren ist oder nur langsam reagiert, halten Sie den Netzschalter mindestens 10 Sekunden lang gedrückt, um das Herunterfahren zu erzwingen.

Mini PCの応答がない場合、電源ボタンを10 秒間押し続けて、Mini PCを強制的にシャットダウンします。

Si su Mini PC deja de responder, presione sin soltar el botón de encendido durante al menos diez segundos hasta que se apague.

Se il tuo Mini PC rimane a lungo senza risposta, tenere premuto il pulsante di accensione per almeno 10 secondi fino allo spegnimento del Mini PC.

Si votre Mini PC ne répond pas pendant une longue période, veuillez maintenir enfoncé le bouton d'alimentation pendant au moins 10 secondes jusqu'à ce que votre Mini PC s'éteigne .

Putting You Mini PC To Sleep

To put your Mini PC on Sleep mode, press the Power button once.

若要让您的Mini PC进入睡眠状态，请按下电源键一次。

Drücken Sie die Netzshcaltertaste einmal, um Ihren Mini-PC in den Ruhezustand zu versetzen.

Mini PCをスリープ状態にするには、電源ボタンを1回押します。

Para activar el modo de suspensión de su Mini PC, presione el botón de alimentación una vez.

Per mettere il Mini PC in modalità di sospensione, premere una volta il pulsante di accensione.

Pour mettre votre Mini PC en veille, appuyez une fois sur le bouton d'alimentation.

Safety Information 4

Read and follow all instructions in the documentation before you operate your system to ensure your safety.

在您开始使用本产品之前，请务必阅读以下注意事项，以避免因人为的疏失造成系统损坏甚至危害自身安全。

Lesen und befolgen Sie alle Anweisungen in der Dokumentation, bevor Sie Ihr System in Betrieb nehmen, um Ihre Sicherheit zu gewährleisten.

本製品を御使用いただく前に、人為的なミスによってシステムの破損や御自身の安全への危害を避けるために、以下の注意事項を必ず御読みください。

Antes de empezar a utilizar el producto, asegúrese de leer las siguientes precauciones para evitar daños en el sistema o incluso poner en peligro su propia seguridad por negligencia humana.

Prima di iniziare a utilizzare il prodotto, leggere le seguenti precauzioni per evitare di danneggiare il sistema o addirittura di mettere in pericolo la propria sicurezza a causa di negligenza umana.

Avant de commencer à utiliser ce produit, assurez-vous de lire les précautions suivantes. Afin d'éviter toute négligence humaine causant des dommages au système, voire mettant en danger leur propre sécurité.

• Safety Precautions

1. Dust, moisture and drastic temperature changes will affect the product life, so please try to avoid placing the product in these places.
2. The suitable temperature for the Notebook PC and accessories is 0°C ~ 35°C.
3. Before you using this product, make sure you leave enough space around the system for ventilation. Please don’t block or cover these openings. Never insert objects of any kind into the ventilation openings.
4. This equipment should be installed and operated with a minimum distance of 20cm between the radiator and your body.
5. When you use the power extension cords, the total current of all connected products should be within the rated current of cables, ensuring stable operation.

• 注意事项

1. 灰尘、湿气以及剧烈的温度变化都会影响本产品的使用寿命，因此请尽量避免放置在这些地方。
2. 本产品只应在温度为0℃至35℃的环境下使用。
3. 使用本产品时，请务必保持产品附近留有足够的散热空间。请避免让纸张碎片、螺丝及线头等小东西靠近本产品之适配器、插槽、孔位等处，避免出现短路及接触不良等情况发生。请勿将任何物品塞入本产品机件内，以避免引起设备短路或电路损毁。
4. 当您在安装或操作本产品时，请务必将产品与身体保持至少20厘米的距离。
5. 当您使用电源延长线的时候，请确保所有接入产品的总电流不超过线材的额定电流，以保障产品稳定运行。

• Vorsichtsmaßnahmen

1. Die Lebensdauer des Produkts wird durch Staub, Feuchtigkeit und starke Temperaturschwankungen beeinträchtigt,deshalb sollte es nicht an diesen Orten aufgestellt werden.
2. Dieses Produkt sollte nur bei Temperaturen im Bereich von 0°C bis 35°C verwendet werden.
3. Bevor Sie dieses Produkt verwenden, stellen Sie sicher, dass um das System herum genügend Platz für die Belüftung vorhanden ist. Bitte blockieren oder verdecken Sie diese Öffnungen nicht. Stecken Sie niemals Gegenstände jeglicher Art in die Lüftungsöffnungen.
4. Dieses Gerät sollte mit einem Mindestabstand von 20 cm zwischen dem Strahler und Ihrem Körper installiert und betrieben werden.
5. Wenn Sie die Verlängerungskabel verwenden, sollte der Gesamtstrom aller angeschlossenen Produkte innerhalb des Nennstroms der Kabel liegen, um einen stabilen Betrieb zu gewährleisten.

• 注意事項

1. ほこりや湿気、急激な温度変化は製品の寿命に影響するので、これらの場所への放置は避けてください。
2. 本製品は、温度が0~35℃の環境でのみ使用しなければなりません。
3. 本製品を使用する際は、製品の近くに十分な放熱スペースが確保されていることを確認してください。紙の破片、ネジや糸などの小さいものを本製品のアダプター、スロット、穴などに近づけないようにしてください。ショートや接触不良などの状況が発生することを避けてください。機器がショートしたり、回路が破損したりするのを避けるため、本製品の部品には何も詰め込まないでください。

4. 本製品を取り付けたり操作したりする際は、必ず体から20センチ以上離してください。
5. 電源延長コードを使用する場合は、接続されたすべての製品の合計電流が線材の定格電流を超えないようにして、製品が安定して動作するようにしてください。

• Precauciones

1. El polvo, la humedad y los cambios bruscos de temperatura pueden afectar a la vida útil de este producto, así que evite colocarlo en estas situaciones.
2. Use este producto en entornos con una temperatura ambiente comprendida entre 0 ℃ y 35 ℃.
3. Cuando utilice este producto, asegúrese de dejar suficiente espacio alrededor del sistema para proporcionarle la ventilación adecuada. Por favor, mantenga los objetos pequeños, como fragmentos de papel, tornillos y cables, lejos del adaptador, las ranuras y los orificios del producto para evitar cortocircuitos y un mal contacto. Nunca inserte objetos de ningún tipo en el producto para evitar cortocircuitos o daños en el circuito.
4. Cuando instale y utilice este equipo, hágalo de forma que haya una distancia mínima de 20 cm entre el producto y su cuerpo.
5. Cuando utilice el cable alargador de alimentación, asegúrese de que la corriente total de todos los productos conectados no supere la corriente nominal del cable, para garantizar el funcionamiento estable del producto.

• Precauzioni

1. La polvere, l'umidità e gli sbalzi di temperatura possono compromettere la durata del prodotto, pertanto si consiglia di evitare di collocarlo in queste aree.
2. Questo prodotto deve essere utilizzato solo a temperature comprese tra 0°C e 35°C.
3. Quando si utilizza questo prodotto, assicurarsi che vi sia spazio sufficiente per la dissipazione del calore nelle vicinanze del prodotto. Evitare che piccoli oggetti, come frammenti di carta, viti e fili, si avvicinino all'adattatore, alle fessure e ai fori del prodotto per evitare cortocircuiti e contatti non corretti. Non inserire oggetti nel prodotto per evitare cortocircuiti o danni al circuito.
4. Quando si installa o si utilizza il prodotto, tenerlo ad almeno 20 cm di distanza dal corpo.
5. Quando si utilizza il cavo di prolunga, assicurarsi che la corrente totale di tutti i prodotti collegati non superi la corrente nominale del cavo per garantire un funzionamento stabile del prodotto.

• Les Précautions

1. La poussière, l’humidité et les changements de température sévères affecteront la durée de vie de ce produit, alors essayez d’éviter de le placer dans ces endroits.
2. Ce produit ne doit être utilisé que dans un environnement avec une température de 0 °C à 35 °C.
3. Lors de l'utilisation du produit, veillez à laisser suffisamment d'espace à proximité du produit pour permettre la dissipation de la chaleur. Évitez les fragments de papier, les vis, les fils et autres petits objets à proximité de l'adaptateur d'alimentation, des fentes, des trous, etc. Évitez les courts-circuits et les mauvais contacts. N'insérez pas d'objets dans le produit pour éviter les courts-circuits ou les dommages aux circuits.
4. Lorsque vous installez ou utilisez ce produit, assurez-vous de le garder à au moins 20 cm du corps.
5. Lorsque vous utilisez le câble d’extension d’alimentation, assurez-vous que le courant total de tous les produits connectés ne dépasse pas le courant nominal du câble pour assurer le fonctionnement stable du produit.

• Maintenance Guideline

1. Do not step on the power cord or put anything on your Mini PC.
2. Do not spill water or any other liquid over this product.
3. There's still some current passing through even when the system is off. To avoid severe damage caused by possible electric shock, plug out all power cables from sockets temporarily before cleaning or moving this product.
4. If you encounter the following technical problems with the product unplug the power cord and contact a qualified service technician or your retailer.

• 保养指南

1. 请勿踩踏电源线或搁置任何东西在您的Mini PC上。
2. 请勿将水或任何其他液体洒到本产品上。
3. 关闭系统时，仍然会有少量电流流过，为避免可能的电击造成严重损害,在清理或搬动本产品之前,请先将所有的电源线暂时从电源插槽中拔掉。
4. 如果遇到产品存在技术问题，请拔下电源线并与我司的服务技术人员或授权零售商联系。

• Wartungsanleitung

1. Treten Sie nicht auf das Netzkabel und stellen Sie nichts auf Ihren Mini-PC.
2. Verschütten Sie kein Wasser oder andere Flüssigkeiten über dieses Produkt.
3. Bei ausgeschaltetem System fließt noch eine geringe Menge Strom. Um mögliche Schäden durch Stromschlag zu vermeiden, schalten Sie das Gerät aus, bevor Sie es reinigen oder bewegen.
4. Bei technischen Problemen mit dem Produkt ziehen Sie bitte den Netzstecker und wenden Sie sich an unsere Servicetechniker oder autorisierte Händler.

• メンテナンスガイド

1. 電源ケーブルを踏んだり、Mini PCに何も置いたりしないでください。
2. 水やその他の液体を本製品にこぼさないでください。
3. システムの電源を切っても、まだわずかな電流が流れている。電気ショックによる大きな損傷を避けるため、本製品を片付けたり移動したりする前に、電源ケーブルを電源スロットから一時的にすべて取り外してください。
4. 製品に技術的な問題が発生した場合は、電源ケーブルを取り外し、弊社のサービス技術者または認定小売業者にお問い合わせください。

• Guía De Mantenimiento

1. No pise el cable de alimentación ni apoye nada sobre el Mini PC.
2. No derrame agua ni ningún otro líquido sobre este producto.
3. Cuando el sistema esté apagado, seguirá circulando por él una pequeña cantidad de corriente. Para evitar daños graves por posibles descargas eléctricas, desenchufe temporalmente todos los cables de alimentación de las ranuras de alimentación antes de limpiar o mover el producto.
4. Si tiene problemas técnicos con el producto, desenchufe el cable de alimentación y póngase en contacto con el servicio técnico o con un distribuidor autorizado.

• Linee Guida Per La Manutenzione

1. Non calpestare il cavo di alimentazione e non appoggiare nulla sul Mini PC.
2. Non versare acqua o altri liquidi sul prodotto.
3. Quando il sistema è spento, una piccola quantità di corrente può ancora scorrere attraverso di esso. Per evitare possibili scosse elettriche che possono causare gravi danni, scollegare temporaneamente tutti i cavi di alimentazione dagli slot di alimentazione prima di pulire o spostare il prodotto.

4. In caso di problemi tecnici con il prodotto, scollegare il cavo di alimentazione e contattare il nostro tecnico di assistenza o un rivenditore autorizzato.

• Guide d’entretien

1. Ne marchez pas sur le cordon d’alimentation et ne mettez rien sur votre Mini PC.
2. Ne renversez pas d’eau ou tout autre liquide sur ce produit.
3. Lors de l’arrêt du système, il y aura toujours une petite quantité de courant circulant, afin d’éviter de graves dommages causés par un éventuel choc électrique, veuillez débrancher temporairement tous les cordons d’alimentation de la fente d’alimentation avant de nettoyer ou de déplacer ce produit.
4. Lorsque le PC est éteint, une petite quantité de courant continue de circuler dans le système. Pour éviter tout dommage grave dû à un éventuel choc électrique, débranchez temporairement tous les cordons d'alimentation du Mini PC, avant de nettoyer ou de déplacer ce produit.

• FAQ

1. It is recommended that you install or upgrade the memory modules, wireless card, and solid state drive (SSD), under professional supervision.
2. The start-up speed may be slow in the following situations: unexpected restart, BIOS reset, memory bank replacement, and SSD replacement. Generally speaking, the start-up speed will return to normal after one successful power-on and power-off process.
3. The core graphics card will occupy a part of the memory as GPU-specific memory.

• FAQ

1. 不建议个人用户对本产品进行拆装，如需进行内存/固态升级加装服务，请联系我司。
2. 当遇到下面几种情况时，开机速度可能会变慢：意外重启；重置Bios，更换内存条，更换SSD。通常而言，在正常运行一次开关机后，启动速度会恢复正常。
3. 核芯显卡会占用一部分内存作为GPU专用内存。

• FAQ

1. Es wird nicht empfohlen, dass der Benutzer dieses Produkt selbst demontiert. Für Speicher-/Festkörperaufrüstungen und Nachrüstungsservice wenden Sie sich bitte an unser Unternehmen.

2. In folgenden Fällen kann sich die Boot-Geschwindigkeit verlangsamen: unerwarteter Neustart, Zurücksetzen des Bios, Austausch des Speichersticks, Austausch der SSD. In der Regel wird die Boot-Geschwindigkeit nach einem normalen Ein- und Ausschalten wieder normal sein.

3. Die Intel® HD Grafikkarte belegt einen Teil des Speichers als GPU-spezifischen Speicher.

• FAQ

1. 個々のユーザーによる本製品の着脱は推奨されていない。メモリ/ソリッドステートのアップグレード・サービスが必要な場合は、弊社までお問い合わせください。

2. 予期せぬ再起動が発生した場合、電源投入速度が遅くなることがあります、BIOSをリセットし、メモリを交換し、SSDを交換してください。通常、一度オン/オフを実行すると、起動速度が通常の状態に戻ります。

3. このコンピュータで使用されるコア グラフィックス カードは、メモリの一部を専用のビデオ メモリとして占有する必要があります。

• FAQ

1. No recomendamos a los usuarios individuales que desmonten este producto, para acceder a los servicios de instalación y actualización de la memoria/el estado sólido, póngase en contacto con nuestra compañía.

2. La velocidad de arranque puede disminuir cuando se dan las siguientes situaciones: reinicio inesperado; restablecimiento de la BIOS; sustitución del lápiz de memoria; sustitución del SSD. Normalmente, la velocidad de arranque volverá a ser normal después de una ejecución normal de encendido y apagado.

3. La tecnología de gráficos Intel ocupará una parte de la memoria como memoria específica de la GPU.

• FAQ

1. Si sconsiglia ai singoli utenti di smontare questo prodotto, se è necessario aggiornare la memoria / il servizio di installazione dello stato solido, si prega di contattare la nostra azienda.

2. La velocità di avvio può rallentare quando si verificano le seguenti situazioni: riavvio accidentale, reset del Bios, sostituzione delle chiavette di memoria, sostituzione dell'SSD; normalmente, la velocità di avvio tornerà normale dopo un normale funzionamento dell'interruttore.

3. La scheda grafica centrale occuperà parte della memoria come memoria dedicata alla GPU.

- FAQ

1. Il n'est pas recommandé aux utilisateurs individuels de démonter et d'installer ce produit, si vous avez besoin d'effectuer des services de mise à niveau et d'installation de la mémoire / SSD, veuillez contacter notre société.
2. Lorsque vous rencontrez les situations suivantes, la vitesse de démarrage peut être ralentie: redémarrage inattendu; réinitialisez le BIOS, remplacez le module de mémoire, remplacez le SSD. En général, après un fonctionnement normal et la mise sous tension, la vitesse de démarrage reviendra à la normale.
3. La carte graphique HD occupera une partie de la mémoire en tant que mémoire dédiée du GPU.

使用提示

当遇到下面几种情况时，开机速度可能会变慢：

意外重启、重置BIOS、更换内存条、更换SSD。
通常而言，在正常运行一次开关机后，
启动速度会恢复正常。

Tips

A slow boot time may be caused by:

An unexpected reboot, a BIOS reset,
RAM replacement, or SSD replacement.
In general, the boot time will resume after
one normal reboot.

初期セットアップ

アットマークを入力できず、セットアップできません。
@のキーを押すと「が入力されて、キーボードレイアウトは英語キーボードの配置になっているので。　ご利用のハードウェアキーボードは日本語のである場合、下記のチュートリアルにより、セットアップをしてください。

ご注意： 初期設定段階ではネットワークを接続しないでください。
これによって、メールアカウントの設定を避け、デスクトップに進めます。
或いは、「offline account」を選択してデスクトップに進みます。

Shift+Alt	→	入力ソフトウェアの切り替え
Shift+CaPs Lock	→	半角英数 小文字（例：abc ）
Shift+CaPs Lock	→	半角英数モードで　**る**　を押すとドット．が表示する
Shift+字母	→	大文字（例：ABC)
Shift+数字2	→	@

Windows に入る

次の手順で解決

1．スタートボタン⇒設定⇒時刻と言語⇒地域と言語の順にクリック。
2．「Windowsの表示言語」をクリックし、「オプション」をクリック。
3．「ハードウェアキーボードの変更」が表示される。
4．「レイアウトを変更する」をクリック。
5．「日本語キーボード（106/109キー）」を選択。
6．「今すぐ再起動する」をクリックして完了。

NOTE:

* The power adapter and other accessories included in the box will vary depending on the model parameter or area purchased. Here you need to change it to this.

注意:

* 包装盒内随附的电源适配器及其他配件会因型号参数或购买地区而异。

Hinweise:

* Das im Lieferumfang enthaltene Netzteil und andere Zubehörteile können je nach Modell und Region variieren.

知らせ:

* 同梱されている電源アダプターやその他の付属品は、モデルのパラメーターや購入地域によって異なります。

Aviso:

* El adaptador de corriente incluido y otros accesorios variarán según los parámetros del modelo y la región de compra.

Descrizione:

* L'adattatore di alimentazione incluso e altri accessori variano a seconda dei parametri del modello e della regione di acquisto.

REMARQUE:

* Les adaptateurs et autres accessoires inclus dans la boîte peuvent varier selon le modèle ou la région d'achat.

Contact information

Manufacturer: Micro Computer (HK) Tech Limited

Website: https://www.miniscloud.com

Address: FLAT/RM 18, 28/F, Shui On Centre, 6-8 Harbour Road, Waterfront Wan Chai , Hong Kong

TEL: 852-23860910

Online Technical Support

Website: https://www.minisforum.com/support

Email : support@minisforum.com