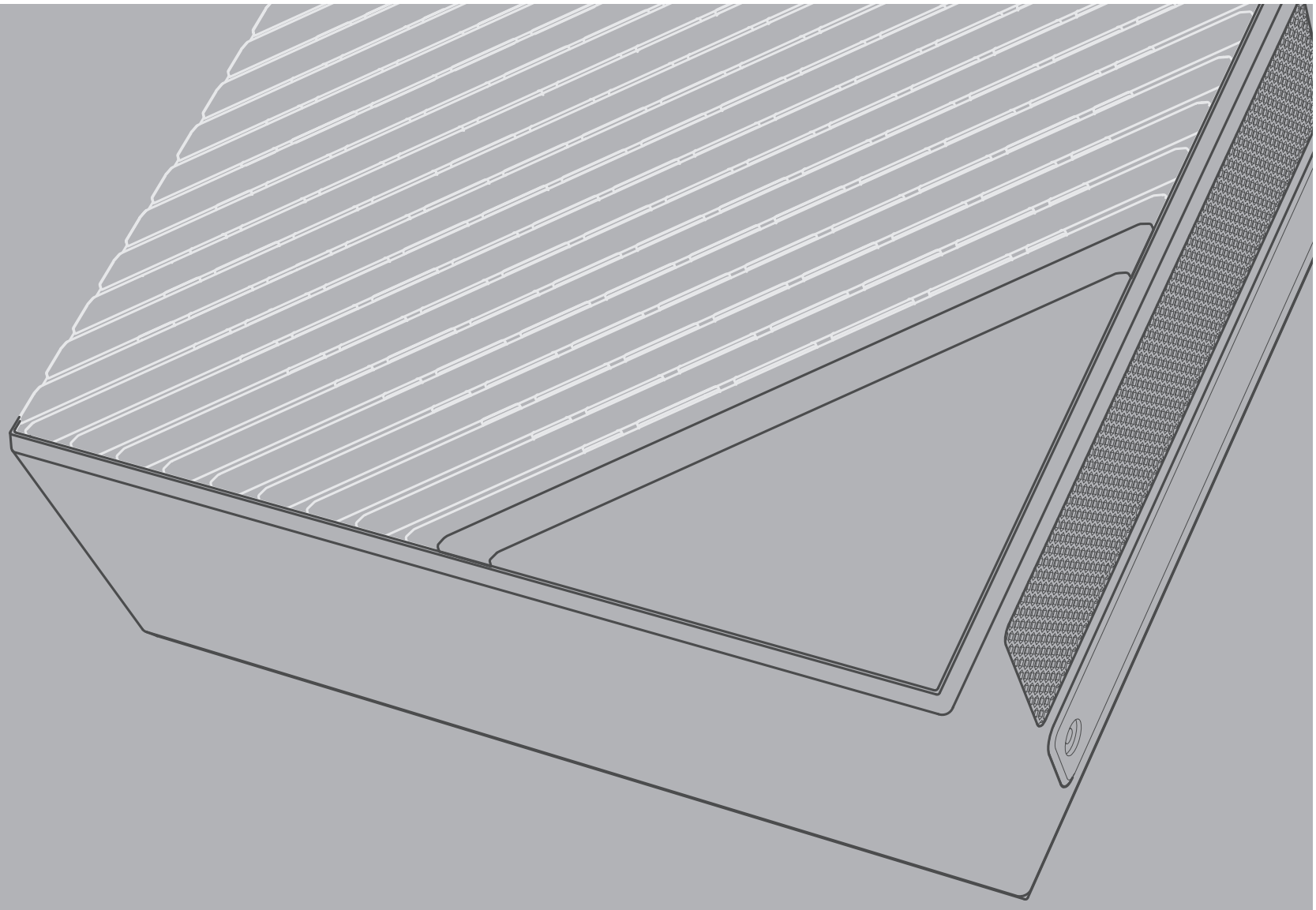

MINISFORUM

NEW GEN ELITEMINI COMPUTER

Package Contents



Power Adapter /

电源适配器 /

Das Netzteil /

電源アダプター /

Adaptador de corriente /

Adattatore di alimentazione /

Adaptateur d'alimentation /



Power Cable /

电源线 /

Das Netzteil /

電源ケーブル /

Cable de Energía /

Cavo di alimenta-zione /

Câble d'alimenta-tion /

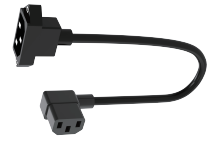

Power Adapter Cable /

电源转接线 /

Stromadapterkabel /

電源アダプタケーブル /

Cable adaptador de corriente /

Cavo dell'adattatore di alimentazione /

Câble de l'adaptateur électrique /



HDMI Cable /

HDMI 线 /

HDMI Kabel /

HDMI ケーブル /

Cable HDMI /

Cavo HDM I /

Câble HDMI /



Acrylic Decorative Board /

亚克力装饰板 /

Dekorplatte aus Acryl /

アクリル装飾板 /

Tablero decorativo acrílico /

Tavola decorativa in acrilico /

Panneau décoratif acrylique /



Non-Slip Silicone Pad /

防滑硅胶垫 /

Anti-Rutsch Silikonauflage /

滑り止めシリコンパッド /

Almohadilla de Silicona Antideslizante /

Cuscinetto In Silicone Antiscivolo /

Patin en Silicone Antidérapant /



10PIN Power Cable /

10PIN电源线 /

10PIN Netzkabel /

10PIN電源コード /

Cable de alimentación de 10PIN /

Cavo di alimentazione a 10PIN /

Câble d'alimentation 10 broches /



SATA Cable /

SATA 线 /

SATA Kabel /

SATA ケーブル /

Cable SATA /

Cavo SATA /

Câble SATA /



Graphics Card Dock /

显卡底座转接器 /

Adapter für Grafikkarten-Dock /

グラフィックカードベースアダプタ /

Adaptador base de tarjeta gráfica /

Adattatore per scheda grafica /

Adaptateur de base de carte graphique /

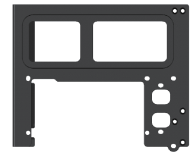

Extension Bracket /

底座延长架 /

Basisverlängerung-shalterung /

ベースエクステンションブラケット /

Soporte de extensión de la base /

Staffa di estensione della base /

Support de eallonge de socle /



L-shaped Graphics Card Fixing Bracket /

L型显卡固定支架 /

L-förmige Grafikkartenhalterung /

L字型グラフィックカード取り付けブラケット /

Soporte de montaje de tarjeta gráfica en forma de L /

Staffa di montaggio della scheda grafica a forma di L /

Support de fixation de carte graphique en forme de L /



Graphics Card Panel /

显卡面板 /

Grafikkarte Panel /

グラフィックパネル /

Panel de gráficos /

Pannello della scheda grafica /

Panneau graphique /



VESA Mount /

VESA安装支撑架 /

Die Montageplatte /

取り付け用ブラケット /

Soporte de montaje /

Installa il telaio di supporto /

Support VESA /



Suitcase /

便携包 /

Tragetasche /

キャリングケース /

Bolso portátil /

Documenti tecnici /

Sac portable /

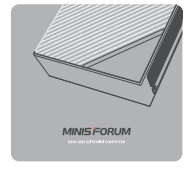

Technical Documents /

技术文件 /

Die Bedienungsan-leitung /

取扱説明書 /

Documentos Técnicos /

Documenti tecnici /

Documents techniques /

Screw Set Code

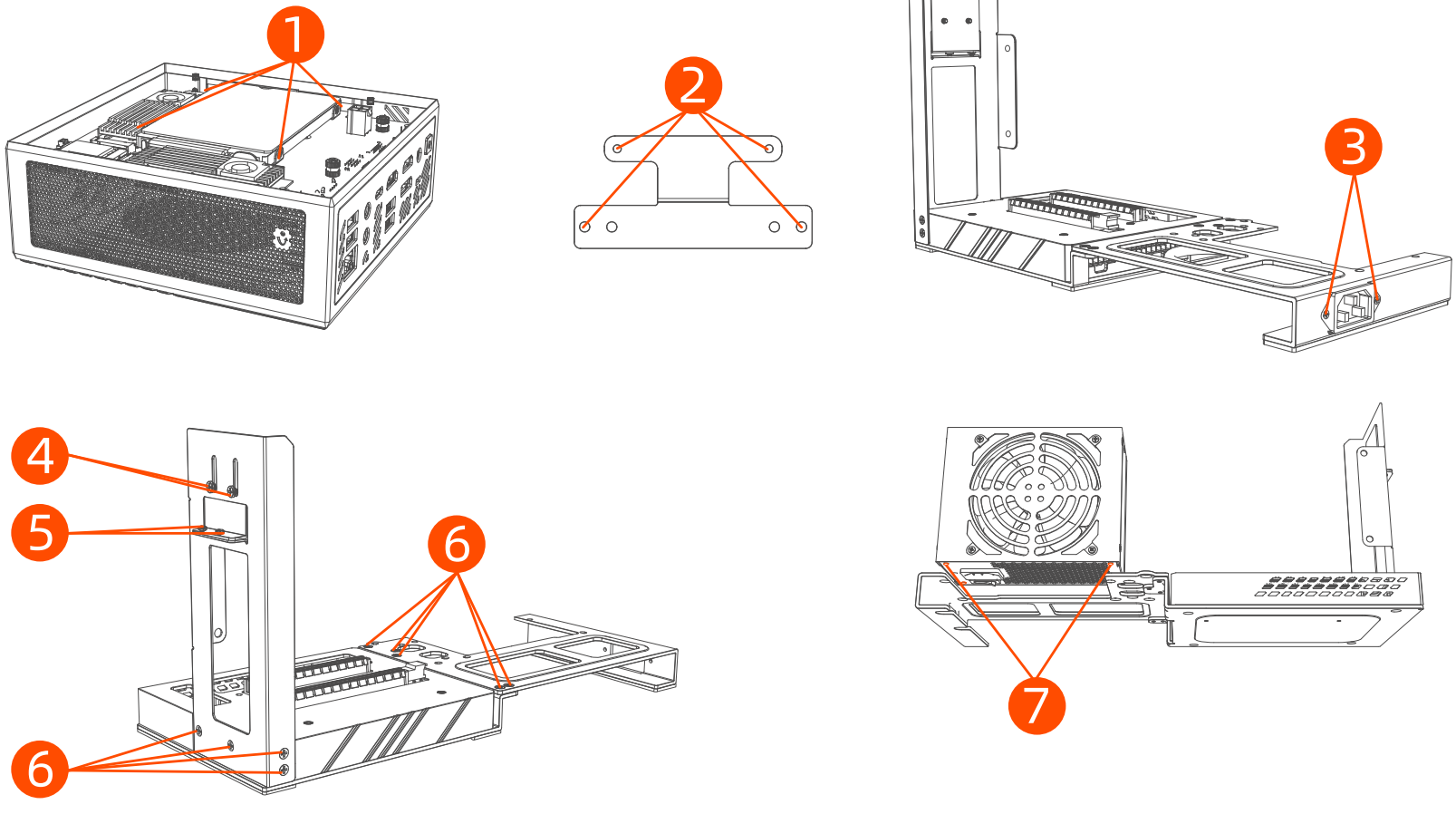

Mounting Screw Set /
Please use the screw set with the corresponding code.

安装螺丝组 /
请使用对应编号的螺丝组。

Befestigungsschraubensatz /
Bitte verwenden Sie den Schraubensatz mit der entsprechenden Nummer.

取付ねじセット /
対応番号のネジセットをご使用ください。

Juego de tornillos de montaje /
Utilice el juego de tornillos con el número correspondiente.

Set di viti di montaggio /
Si prega di utilizzare il set di viti con il numero corrispondente.

Jeu de vis de montage /
Veuillez utiliser le jeu de vis numéroté correspondant.

NOTE:
* The power adapter and other accessories included in the box will vary depending on the model parameter or area purchased. Here you need to change it to this.

注意:
* 包装盒内随附的电源适配器及其他配件会因型号参数或购买地区而异。

Aufpassn:
* Das Netzteil und anderes im Lieferumfang enthaltenes Zubehör variieren je nach Modellparameter oder Kaufregion.

知らせ:
* 同梱されている電源アダプターやその他の付属品は、モデルのパラメーターや購入地域によって異なります。

Aviso:
* El adaptador de corriente incluido y otros accesorios variarán según los parámetros del modelo y la región de compra.

Descrizione:
* L'adattatore di alimentazione incluso e altri accessori variano a seconda dei parametri del modello e della regione di acquisto.

REMARQUE:
* Les adaptateurs et autres accessoires inclus dans la boîte peuvent varier selon le modèle ou la région d'achat.

Basic Operation
Button & ports

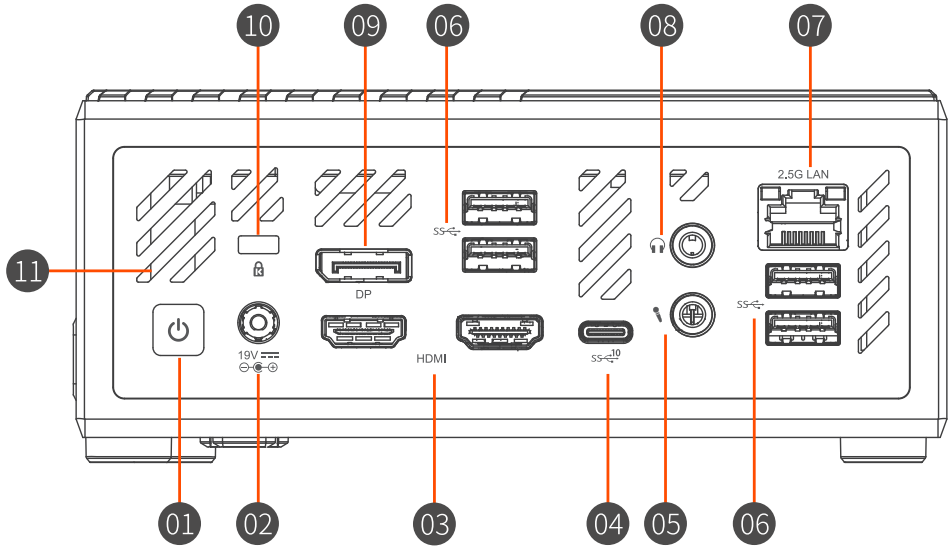

01

The power button allows you to power ON/OFF the Mini PC. You can use the power button to put your Mini PC to power saving mode or press it for ten (10) seconds to force your Mini PC shutdown.

这个电源开关可以将Mini PC的电源开启或关闭，您也可以使用这个开关让Mini PC进入省电模式或按住十秒钟来将Mini PC强制关闭。

Mit diesem Netzschalter können Sie den Mini-PC ein- oder ausschalten. Sie können diesen Schalter auch verwenden, um den Mini-PC in den Energiesparmodus zu versetzen oder ihn 10 Sekunden lang gedrückt zu halten, um das Herunterfahren des Mini-PC zu erzwingen.

この電源スイッチを使用すると、Mini PCの電源をオンまたはオフにすることができます。また、このスイッチを使用してMini PCを省電力モードにするか、10秒間押し続けてMiniPCを強制的にシャットダウンすることもできます。

El Botón de encendido puede ENCENDER/APAGAR la Mini PC. Puede usar el botón de encendido para poner su Mini PC en modo de ahorro de energía o mantener presionado durante diez (10) segundos para forzar el apagado de su Mini PC.

Questo interruttore di alimentazione può accendere o spegnere il Mini PC. Puoi inoltre usare questo interruttore per mettere il Mini PC in modalità di risparmio energetico o tenerlo premuto per dieci secondi per forzare lo spegnimento del Mini PC.

Cet interrupteur d'alimentation peut allumer ou éteindre le Mini PC. Vous pouvez également utiliser cet interrupteur pour mettre le Mini PC en mode d'économie d'énergie ou appuyez et maintenez enfoncé pendant dix secondes pour forcer le Mini PC à s'éteindre.

02 19V

Power Input

The supplied power adapter can convent AC power to DC power for use, and supply power through this jack to the Mini PC. To prevent damage to your Mini PC, please use the supplied power adapter.
Warning! When the power supply is in use, the temperature of the power adapter may rise and become hot. Do not cover the power adapter or get close to you.
Power adapter: DC 19V

电源输入接口

电源适配器可以将交流电源转换为直流电源，转换的电源通过电源输入接口提供电力给您的Mini PC，为了避免损害您的Mini PC，请使用产品随附的电源适配器。
警告! 当电源正在使用中，电源适配器的温度可能会上升变热，请勿将电源适配器靠近您的身体 。
电源适配器: DC 19V

Stromeingangsschnittstelle

Der mitgelieferte Netzadapter kann die Wechselstromversorgung in eine Gleichstromversorgung umwandeln und das Mini PC über diese Buchse mit Strom versorgen. Um Schäden an Ihrem Mini PC zu vermeiden, verwenden Sie bitte das mitgelieferte Netzteil.
Warnung! Wenn das Netzteil verwendet wird, kann die Temperatur des Netzadapters steigen und heiß werden. Decken Sie den Netzadapter nicht ab und halten Sie es von Ihrem Körper fern.
Netzadapter: DC 19V

パワーインプット

付属の電源アダプターは、AC電源をDC電源に転換し、パワーインプットジャックからお使いのMini PCにパワーを供給できます。Mini PCを壊さないため、付属の電源アダプターを使用してください。
警告! 使用中に、電源アダプタの温度が上がることがあります。電源アダプターを素手で触ったり布等で覆ったりは絶対にしないでください。
電源アダプター: DC 19V

Entrada de alimentación

El adaptador de corriente suministrado puede convertir la alimentación de CA en CC. La fuente de alimentación transformada proporciona energía a su Mini PC a través de la interfaz de entrada de energía. Para evitar daños en su Mini PC, utilice el adaptador de corriente suministrado.
¡Advertencia! Cuando la fuente de alimentación está en uso, la temperatura del adaptador de corriente puede subir y calentarse. No cubra el adaptador de corriente ni se acerque.
Adapdator de corriente: CC 19V

Interfaccia di ingresso alimentazione

L'adattatore di alimentazione può convertire l'alimentazione CA in CC. L'alimentazione convertita alimenta il tuo Mini PC tramite l'interfaccia di ingresso dell'alimentazione. Per evitare di danneggiare il tuo Mini PC, per favore usa l'adattatore di alimentazione fornito con il prodotto.
Avvertimento!Quando l'alimentazione è in uso, la temperatura dell'adattatore di alimentazione potrebbe aumentare e diventare calda. Per favore non portare l'adattatore di alimentazione vicino al tuo corpo.
Adattatore di alimentazione:DC 19V

Port d'alimentation

L'adaptateur d'alimentation peut convertir l'alimentation AC en alimentation DC et l'alimentation convertie alimente votre Mini PC via ce port. Pour éviter d'endommager votre Mini PC, veuillez utiliser l'adaptateur fourni avec le produit.
ATTENTION: lorsque l'adaptateur est en cours d'utilisation, sa température peut augmenter et devenir chaude. Veuillez ne pas rapprocher l'adaptateur de votre corps.
Adaptateur d'alimentation: DC 19V

03 HDMI

HDMI Port
HDMI (High-Definition Multimedia Interface) is an uncompressed, fully digital audio/video signal interface that provides a common data connection channel for compatible devices, such as set-top boxes, integrated amplifiers, digital audio or TV Machine waiting.

HDMI 输出接口
HDMI (High-Definition Multimedia Interface , 高分辨度多媒体界面) 是未经压缩全数字化的音频/视频信号界面，提供兼容设备一个共通的数据连接渠道，兼容设备如机顶盒、综合扩大机、数字音响或电视机等。

HDMI-Ausgangsschnittstelle
HDMI (High-Definition Multimedia Interface) ist eine unkomprimierte, volldigitale Audio/Video-Signalschnittstelle, die einen gemeinsamen Datenverbindungskanal für kompatible Geräte wie Set-Top-Boxen, integrierte Verstärker, digitale Audio- oder TV-Geräte bereitstellt.

HDMI出力インターフェース
HDMI（High-Definition Multimedia Interface）は、非圧縮の完全デジタルオーディオ/ビデオ信号インターフェイスであり、セットトップボックス、統合アンプ、デジタルオーディオ、TVデバイスなどの互換性のあるデバイスに共通のデータ接続チャネルを提供します。

Puerto HDMI
HDMI (Interfaz multimedia de alta definición) es una interfaz de señal de audio / video totalmente digital sin comprimir que proporciona un canal de conexión de datos común para dispositivos compatibles como decodificadores, amplificadores integrados, audio digital y dispositivos de TV.

Interfaccia di uscita HDMI
HDMI (High Definition Multimedia Interface) è un'interfaccia di segnale audio/video completamente digitale non compressa che fornisce un canale di connessione dati comune per dispositivi compatibili come set-top box, amplificatori integrati, audio digitale e dispositivi TV.

Port HDMI
HDMI (High Definition Multimedia Interface) est une interface de signal audio/vidéo entièrement numérique non compressée qui fournit un canal de connexion de données commun pour les appareils compatibles tels que les décodeurs, les amplificateurs intégrés, les appareils audio et TV numériques.

04 SS 10

USB-C Port
This USB-C (Universal Serial Bus-C) port provides a transfer rate up to 10.0 Gbps.

USB-C 接口
这个USB-C 接口（Universal Serial Bus-C）接口提供高达10.0 Gbps传输速率。

USB-C Anschluss
Der USB-C Anschluss (Universal Serial Bus-C)bietet einen zügigen Datentransfer bis zu 10.0 Gbps.

USB-Cポート
USB-C「ユニバーサル・シリアル・バス(Universal Serial Bus)」ポートは、10.0Gbpsもの転送速度を提供。

Puerto USB-C
El puerto USB-C (Universal Serial Bus-C) proporciona una tasa de transferencia de datos de hasta 10.0 Gbps.

Interfaccia USB-C
Questa interfaccia USB-C (Universal Serial Bus-C) fornisce una velocità di trasmissione fino a 10,0 Gbps.

Port USB-C
Ce port USB-C (Universal Serial Bus-C) fournit un débit de transmission allant jusqu'à 10,0 Gbps.

05

MIC
The MIC (Microphone Hole) has recording function, which can record your voice via the jack of your Mini PC.

麦克风
这个麦克风 (Microphone Hole) 具有录音功能，可通过您的Mini PC上的麦克风进行录音。

Mikrofonanschluss
Der Mikrofon (Microphone Hole) hat eine Aufnahmefunk-tion, die Ihre Stimme über den Mikrofonanschluss Ihres Mini-PC aufzeichnen kann.

マイク
マイク（Microphone Hole） には録音機能があります。Mini PCのデジタルマイクは録音に使用されます。

Micrófono
El Micrófono (Orificio de Micrófono) tiene función de grabación, que puede grabar su voz a través del conector de su Mini PC.

Microfono
Questo microfono (Microphone Hole) ha la funzione di registrazione, che può effettuare una registrazione attraverso il microfono sul tuo Mini PC.

Microphone
Ce port microphone a une fonction d'enregis trement, et vous pouvez l'utiliser pour enregistrer.

06 SS

USB 3.2 Gen 2 Port
The USB 3.2 Gen 2 (Universal Serial Bus) port provides a transfer rate up to 10.0 Gbps.

USB 3.2 Gen 2 接口
这个USB 3.2 Gen 2 (Universal Serial Bus) 接口提供高达10.0 Gbps 传输速率。

USB 3.2 Gen 2-Anschluss
Der USB 3.2 Gen 2-Anschluss (Universal Serial Bus) bietet einen zügigen Datentransfer bis zu 10.0 Gbps.

USB 3.2 Gen 2 インターフェイス
USB 3.2 Gen 2インターフェイス「ユニバーサルシリアルバス（Universal Serial Bus）」は、10.0 Gbpsもの転送速度を提供し。

Puerto USB 3.2 Gen 2
El puerto USB 3.2 Gen 2 (Universal Serial Bus) proporciona una tasa de transferencia de datos de hasta 10.0 Gbps.

Interfaccia USB 3.2 Gen 2
Questa interfaccia USB 3.2 Gen 2 (Universal Serial Bus) fornisce una velocità di trasmissione fino a 10,0 Gbps.

Port USB 3.2 Gen 2
Ce port USB 3.2 Gen 2 (Universal Serial Bus) fournit un débit de transmission allant jusqu'à 10,0 Gbps.

07 2.5G LAN

LAN Port
This RJ-45 network interface supports standard Ethernet cables and can be connected to a local area network. (Transmission speed 2.5Gbps)

网络接口
这个RJ-45网络接口支持标准的以太网线，可以连接局域网等。(传输速度2.5Gbps)

Netzwerkschnittstelle
Diese RJ-45-Netzwerkschnittstelle unterstützt Standard -Ethernet-Kabel und kann an ein lokales Netzwerk angeschlossen werden.
(übertragungsgeschwindigkeit 2.5Gbps)

LANポート
RJ-45 LANポートは標準のイーサネットケーブルをサポートし、ローカルエリアネットワーク (LAN)などと連結することができます。(伝送速度2.5 Gbps)

Puerto LAN
Esta interfaz de red RJ-45 admite cables Ethernet estándar y se puede conectar a red de área local. (Velocidad de transmisión de 2,5 Gbps)

Interfaccia di rete
Questa interfaccia di rete RJ-45 supporta un cavo Ethernet standard, che può essere collegato a una rete locale e così via.(Velocità di trasmissione 2,5 Gbps)

Port LAN 2.5G
Ce port réseau RJ-45 prend en charge un câble Ethernet standard, qui peut être connecté à un réseau local, etc. (Vitesse de transmission 2,5 Gbps)

08 🎧

Headphone/Headset
This connector is used to connect audio output signals to a power amplifier or headphones.

耳机/头戴式耳机
这个接头用来连接音频输出信号至功率放大器或耳机。

Kopfhörer
Diese Schnittstelle dient zum Anschluss von Audio -Ausgangssignalen an einen Leistungsverstärker oder Kopfhörer.

ヘッドフォン/ヘッドセット
オーディオ出力信号をパワーアンプまたはヘッドフォンに接続するために使用されます。

Conector para auriculares
Este conector se utiliza para conectar señales de salida de audio a un amplificador de potencia o auriculares.

Connettore di uscita per auricolari / cuffie
Questo connettore viene usato per collegare il segnale di uscita audio a un amplificatore di potenza o agli auricolari.

Écouteur/ casque
Ce port peut émettre du son en connectant un casque ou un amplificateur de puissance.

09 DP

DisplayPort
This DisplayPort supports display output at 4K@60Hz, add support for HD audio signal transmission while transmitting video signals, which provides a common data connection channel for compatible devices (such as set-top boxes, integrated amplifiers, digital audio or televisions) .

DP 接口
这个 DisplayPort 支持4K@60Hz显示输出，在传输视频信号的同时加入对高清音频信号传输的支持，提供兼容设备一个共通的数据连接渠道，兼容设备如机顶盒、综合扩大机、数字音响或电视机等。

DP-Anschluss
Dieser DP-Anschluss (DisplayPort) unterstützt die 4K@60Hz-Bildschirmausgabe und bietet damit zusätzlich Unterstützung für die Übertragung von HD-Audiosignalen bei der Übertragung von Videosignalen. Der für kompatible Geräte einen gemeinsamen Datenverbindungskanal bietet, wie TV-Box, integrierte Verstärker verbinden, digitales Audio oder Fernsehen.

DPポート
DP「ミニディスプレイポート（DisplayPort）」ポートは、4K@60Hzディスプレイ出力をサポートしています。ビデオ信号の送信中にHDオーディオ信号の送信のサポートを追加します。これにより、互換性のあるデバイス（セットトップボックス、内蔵アンプ、デジタルオーディオ、テレビなど）に共通のデータ接続チャネルを提供します。

Puerto DP
Este puerto de pantalla (DisplayPort) admite salida de pantalla 4k@60Hz, agrega soporte para transmisión de señal de audio de alta definición mientras transmite señales de video, lo que proporciona un canal de conexión de datos común para dispositivos compatibles (como decodificadores, amplificadores integrados, audio digital o televisores).

Interfaccia DP
Questa DisplayPort supporta l'uscita del display 4K@60Hz, aggiungendo il supporto per la trasmissione del segnale audio ad alta definizione durante la trasmissione di segnali video, fornendo un canale di connessione dati comune per dispositivi compatibili, come set-top box, amplificatori integrati, audio digitale o televisori, ecc.

Port DP
Ce port d'affichage (Display Port) prend en charge une sortie d'affichage 4K@60Hz. Il prend également en charge la transmission de signaux audio haute définition tout en transmettant des signaux vidéo, fournissant un canal de connexion de données pour les appareils compatibles, tels que les décodeurs, les amplificateurs intégrés, l'audio numérique, les téléviseurs, etc.

10

Kensington Lock
The Kensington Lock can be connected to a locker to prevent others from stealing your Mini PC.

防盗锁
防盗锁槽可连接防盗锁以防止他人窃取您的Mini PC。

Sicherheitsschlitz
Der Sicherheitsschlitz kann an eine Diebstahlsicherung angeschlossen werden, um zu verhindern, dass andere Ihren Mini-PC stehlen.

盗難防止ロック
盗難防止ロックスロットを盗難防止ロックに接続して、他人がMini PCを盗むのを防ぐことができます。

Ranura de seguridad
La ranura de seguridad se puede conectar a un dispositivo antirrobo para evitar que otros roben su Mini PC.

Blocco antifurto
La fessura del blocco antifurto può essere collegato a un blocco antifurto per impedire ad altri di rubare il tuo Mini PC.

Port de verrou antivol
Le port de verrouillage antivol peut être connectée à un verrou antivol pour empêcher d'autres personnes de voler votre Mini PC.

11 ʃʃʃ

Air Vents

These vents let hot air out of the Mini PC case.
Important! Do not allow paper, books, clothing,transmission lines, or any other objects to block any vents, as this may cause the machine overheat.

散热孔

这些散热孔可以将热空气排出Mini PC机箱外。
重要! 请勿让纸张、书本、衣物、传输线或任何其他物品挡住任何散热孔，否则可能会造成机器过热。

Wärmeableitungsloch

Das Mini-PC-Gehäuse leitet heiße Luft durch diese Kühllöcher ab.
Wichtig! Blockieren Sie die Lüftungsschlitze nicht mit Papier, Büchern, Kleidung, Stromleitungen oder anderen Gegenständen. Andernfalls kann die Maschine überhitzen.

放熱穴

Mini PCケースは、これらの冷却穴から熱気を排出します。
重要！ 紙、本、衣類、送電線、またはその他の物体で通気口を塞がないでください。そうしないと、機械が過熱する可能性があります。

Rejillas de ventilación

Estas rejillas de ventilación dejan salir el aire caliente de la carcasa de la Mini PC.
¡Importante! No permita que papel, libros, ropa, cables de transmisión o cualquier otro objeto bloqueen las rejillas de ventilación, ya que esto puede hacer que la máquina se sobrecaliente.

Prese d'aria

Queste prese d'aria possono scaricare l'aria calda dal telaio del Mini PC.
Importante! Per favore non bloccare qualsiasi presa d'aria con carta, libri, vestiti, linee di trasmissione o altri oggetti, altrimenti potrebbe causare il surriscaldamento della macchina.

Évents

Ces évents peuvent évacuer l'air chaud hors du châssis du Mini PC.
REMARQUE! ne laissez aucun objet obstruer les évents, sinon cela pourrait provoquer une surchauffe de la machine.

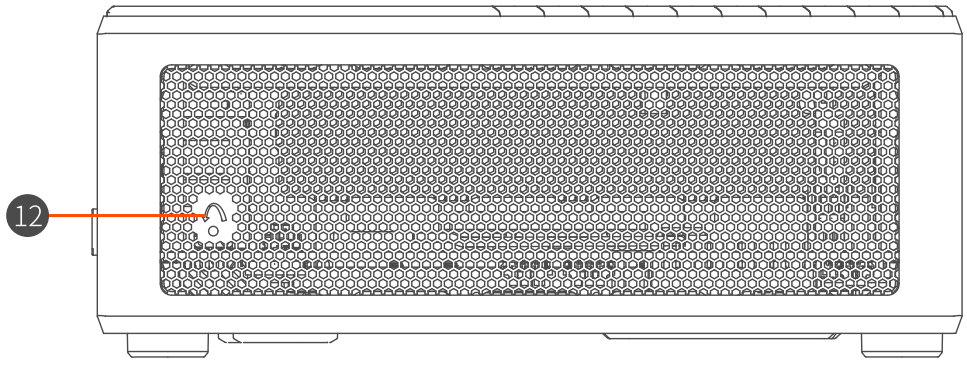

12

Reset Hole
Please remove the power, press and hold the reset hole for ten seconds, the BIOS will restore to the factory defaults.
Important! If you encounter some problems during use, you can first try to solve it by pressing the reset hole.

复位孔
请移除电源，按住复位孔十秒钟，BIOS将恢复为出厂默认值。
重要！若使用过程中遇到某些问题，可以先尝试通过按住复位孔解决。

Loch zurücksetzen
Bitte trennen Sie die Stromversorgung, halten Sie das Reset-Loch zehn Sekunden lang gedrückt, das BIOS wird auf die Werkseinstellungen zurückgesetzt.
Wichtig! Wenn Sie während des Gebrauchs auf einigeProbleme stoßen, können Sie zunächst versuchen, diese durch Drücken der Resettaste zu lösen.

リセット穴
電源を切り、リセット穴を10秒間押し続けると、BIOSが工場出荷時のデフォルトにリセットされます。
重要！使用中に何か不具合がございましたら、リセットしてみてください。

Orificio de reinicio
Apague la alimentación y mantenga presionado el orificio de reinicio durante 10 segundos para restablecer el BIOS a los valores predeterminados de fábrica.
¡Importante! Si encuentra algunos problemas durante el uso, puede intentar resolverlos presionando el orificio de reinicio primero.

Foro di ripristino
Spegnere l'alimentazione e tenere premuto il foro di ripristino per 10 secondi per ripristinare le impostazioni di fabbrica del BIOS.
Importante! Se riscontri dei problemi durante l'uso, puoi prima provare a risolverli tenendo premuto il foro di ripristino.

Trou de réinitialisation
Veuillez couper l'alimentation, appuyez et maintenez le trou de réinitialisation pendant dix secondes, le BIOS restaurera les paramètres d'usine par défaut.
REMARQUE: si vous rencontrez des problèmes pendant l'utilisation, vous pouvez d'abord essayer de les résoudre en appuyant sur le trou de réinitialisation.

Getting Started

1



Connect the display to the HDMI port or DP port of the Mini PC via a cable.

将显示屏幕通过电缆线连接至 Mini PC的HDMI接口或DP接口。

Schließen Sie das Display über ein Kabel an den HDMI-Anschluss oder DP-Anschluss des Mini-PC an.

ディスプレイをケーブルでMiniPCのHDMIポートまたはDPポートに接続します。

Conecte la pantalla al puerto HDMI o al puerto DP de la Mini PC a través de un cable.

Collegare il display alla porta HDMI o alla porta DP del Mini PC tramite un cavo.

Connectez l'écran au port HDMI ou au port DP du Mini PC via un câble.

2



Connect keyboard and mouse.

连接键盘与鼠标。

Verbinden Sie die Tastatur und Maus.

キーボードとマウスを接続します。

Conecte el teclado y el ratón.

Collega tastiera e mouse.

Connectez le clavier et la souris.

3

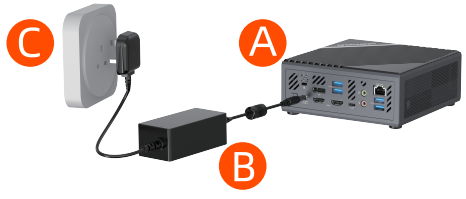

Connect Mini PC with power adapter.

把Mini PC用电源适配器连接上电源。

Schließen Sie das Netzteil an den Mini-PC an.

Mini PCを電源アダプターに接続します。

Conecte el Mini PC con el fuente de alimentación por el adaptador de corriente.

Collega l'adattatore di alimentazione del Mini PC all'alimentazione.

Connectez l'adaptateur de Mini PC à l'alimentation.

4



Power On.

开启电源。

Anschalten.

電源スイッチをオンにします。

Encender.

Accendi.

Allumer.

User Operation Guide
Installation Operation

1

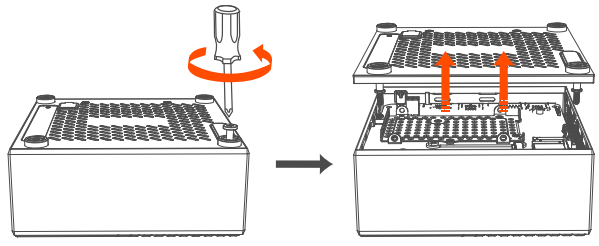

Unscrew the four screws with a tool and take out the bottom cover.

用工具拧下四个螺丝，取出底盖。

Lösen Sie die vier Schrauben mit einem Werkzeug und nehmen Sie die untere Abdeckung heraus.

工具で4本のネジを外し、下部カバーを取り外します。

Desatornille los cuatro tornillos con una herramienta y saque la cubierta inferior.

Svitare le quattro viti con uno strumento ed estrarre il coperchio inferiore.

Dévissez les quatre vis avec un outil et sortez le capot inférieur.

DIY HDD

2

Insert the hard disk into the hard disk holder and fix it with screws. (the hard disk does not exceed 7MM)

将硬盘插入硬盘固定架，使用螺丝固定住。(硬盘不超过7mm)

Setzen Sie die Festplatte in den Festplattenhalter ein und befestigen Sie sie mit Schrauben. (die Festplatte überschreitet nicht 7 mm)

ハードディスクをハードディスクホルダーに挿入し、ネジで固定します。(ハードディスクは7MMを超えない)

Inserte el disco duro en el soporte del disco duro y fíjelo con tornillos. (el disco duro no supera los 7 mm)

Inserire l'hard disk nel supporto dell'hard disk e fissarlo con le viti. (l'hard disk non supera i 7MM)

Insérez le disque dur dans le support de disque dur et fixez-le avec des vis. (le disque dur ne dépasse pas 7 MM)

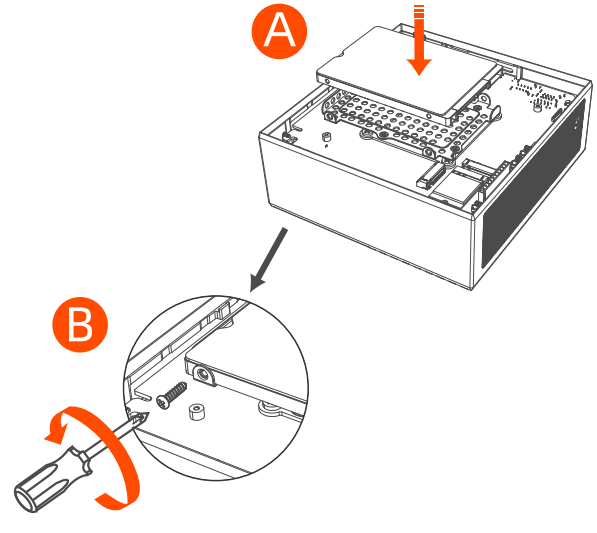

DIY HDD

3

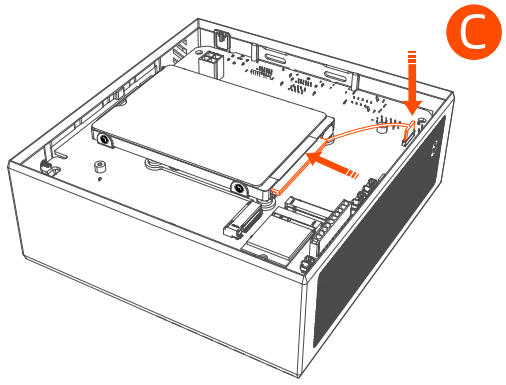

Install the hard disk box into the machine, fix it with screws and connect the SATA cable.

将硬盘盒装入机器,使用螺丝固后连接好SATA线。

Installieren Sie die Festplattenbox in der Maschine, befestigen Sie sie mit Schrauben und schließen Sie das SATA-Kabel an.

ハードディスクボックスをマシンに取り付け、ネジで固定し、SATAケーブルを接続します。

Instale la caja del disco duro en la máquina, fíjela con tornillos y conecte el cable SATA.

Installare la scatola del disco rigido nella macchina, fissarla con le viti e collegare il cavo SATA.

Instale la ranura para tarjeta del disco duro en la máquina, fíjela con tornillos y conecte el cable SATA.

DIY SSD

4

Install the SSD into its slot by inserting it slantlyand fix it with screws.

将SSD卡对准卡槽缺口倾斜插入, 使用螺丝固定住。

Setzen Sie die Ssd-karte schrag gegen die Kerbe des Kartenschlitzes ein und halten Sie sie mit Schrauben fest.

SSDカードを斜めに挿入してスロットに取り付け、ネジで固定します。

Instale la tarjeta SSD en su ranura, insertándola inclinada y fíjela con tornillos.

Allinea la scheda SSD con la tacca della fessura per scheda, inseriscila obliquamente e fissala con le viti.

Alignez la carte SSD avec l'encoche du logement de carte et insérez-la obliquement, puis fixez-la avec des vis.

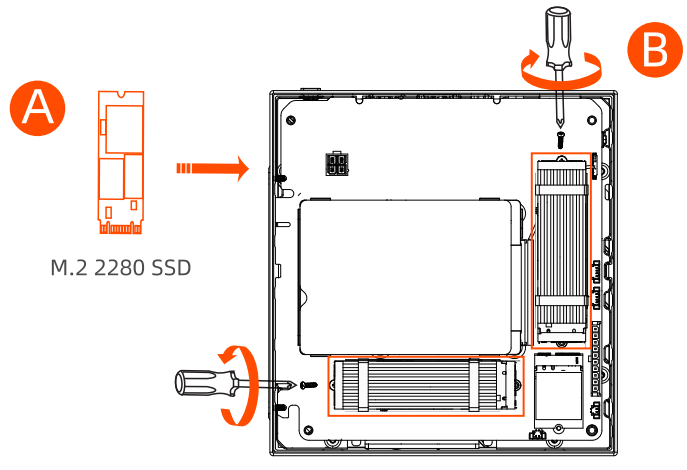

5

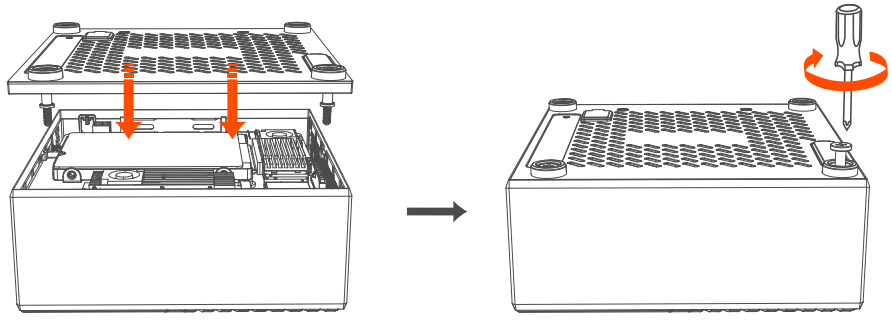

Close the bottom cover and fix it with screws after confirming the hard drive case has been installed properly.

确认安装完好后盖上底盖，用工具固定螺丝。

Schließen Sie die untere Abdeckung und befestigen Sie sie mit Schrauben, nachdem Sie sich vergewissert haben, dass das Festplattengehäuse ordnungsgemäß installiert wurde.

ハードディスクケースが正しく取り付けられていることを確認し、底部カバーを閉じ、ネジで固定します。

Cierre la cubierta inferior y fíjela con tornillos después de confirmar que la carcasa del disco duro se ha instalado correctamente.

Dopo aver verificato che l'installazione è completa, chiudi il coperchio inferiore e fissa le viti con gli strumenti.

Après avoir confirmé que l'installation est terminée, fermez le capot inférieur et fixez les vis avec l'outil.

Turn Off LED Decorative Lights

1

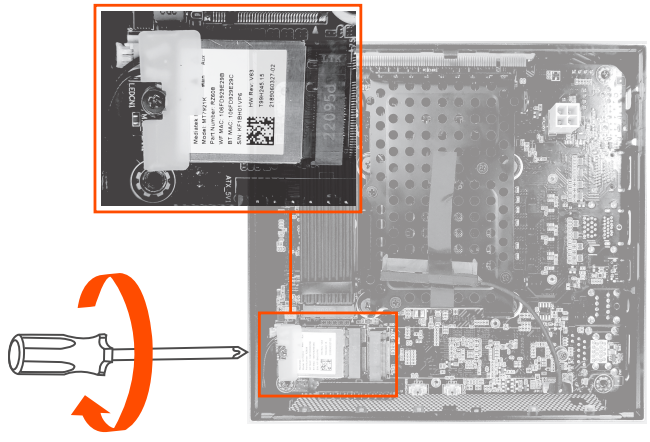

Unscrew the screws of the antenna module, and then remove the antenna module.

拧开天线模块的螺丝，然后取出天线模块。

Lösen Sie die Schrauben des Antennenmoduls und entfernen Sie das Antennenmodul.

アンテナモジュールのネジを外し、アンテナモジュールを取り外します。

Desenrosque los tornillos del módulo de la antena y retire el módulo de la antena.

Svitare le viti del modulo antenna e rimuovere il modulo antenna.

Dévisser les vis du module d'antenne et retirez le module d'antenne.

2

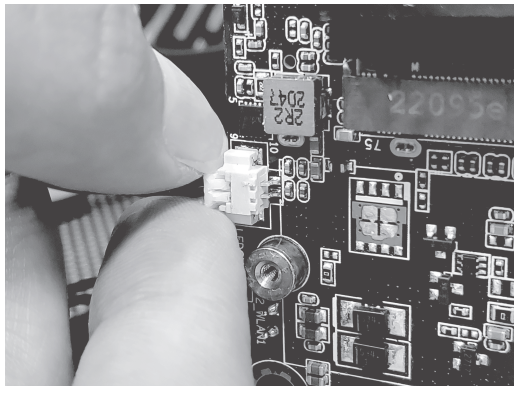

Take out the LED light plug, it can be used to close the LED decorative light of the upper cover.

将LED灯插头取出，可以关闭上盖的LED装饰灯。

Nehmen Sie den LED-Lichtstecker heraus, um das dekorative LED-Licht auf der oberen Abdeckung auszuschalten.

LEDライトプラグを外すと、トップカバーのLED装飾ライトの消灯に使用できます。

Desatornille el módulo de antena y retire el módulo de antena.

Estrarre la spina della luce a LED per spegnere la luce decorativa a LED sul coperchio superiore.

Retirez la prise de lumière LED pour éteindre la lumière décorative LED sur le capot supérieur.

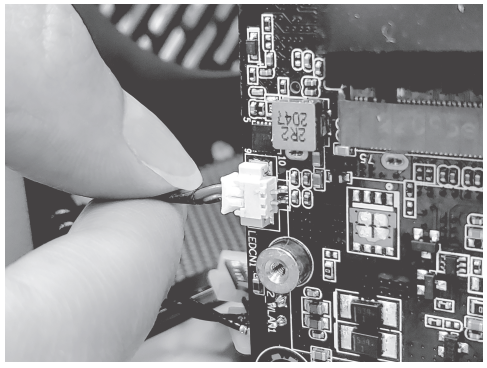

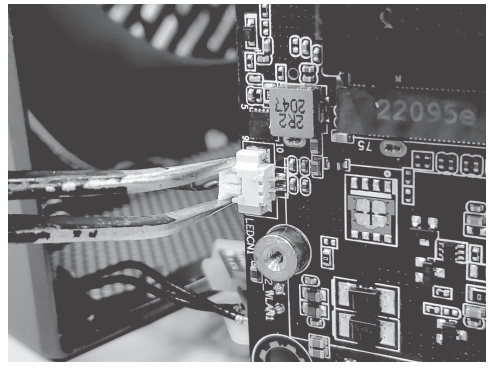

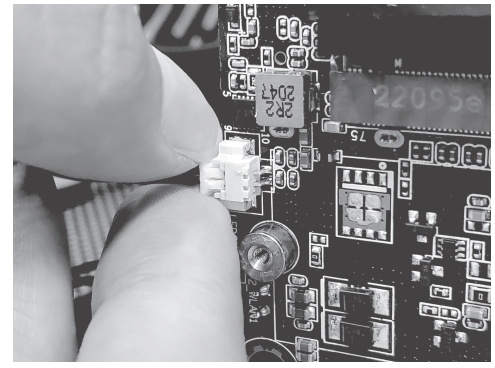

Note: When taking out the wire, please do not pull out the wire directly! Otherwise, it is easy to break the line. Please use your fingers or tweezers to clamp the plug of the cable and take it out carefully.

注意：取线时，请不要直接拔线！否则容易把线扯断。请用手指或者镊子，夹住线的插头，小心的取出来。

Hinweis: Beim Herausnehmen des Drahtes bitte nicht direkt den Draht herausziehen! Andernfalls ist es leicht, die Linie zu brechen.
Bitte klemmen Sie den Stecker des Kabels mit den Fingern oder einer Pinzette fest und ziehen Sie ihn vorsichtig heraus.

注：ワイヤーを取り出すときは、ワイヤーを直接引き抜かないでください。そうでなければ、線を切るのは簡単です。
指やピンセットでケーブルのプラグをクランプし、慎重に取り出してください。

Nota: Al retirar el cable, no tire de él directamente. De lo contrario, el cordón se arrancará fácilmente.
Por favor, utilice sus dedos o pinzas, sujete el cable por el enchufe y retírelo con cuidado.

Nota: Quando si rimuove il cavo, non tirarlo direttamente! Altrimenti il cavo si strapperà facilmente. Con le dita o con una pinzetta, afferrare il cavo dalla spina e rimuoverlo con cautela.

Remarque : lorsque vous retirez le câble, veuillez ne pas le retirer directement ! Sinon, il est facile de casser la ligne.
Veuillez utiliser vos doigts ou une pince à épiler pour serrer la fiche du câble et le retirer avec précaution.

Note:
* At present, most power supplies used by ordinary desktop computers are almost all compatible with the Intel ATX Power supply design guide, so the ordinary desktop power supplies are referred to as ATX power supplies below.
This product does not include a graphics card, ATX power supply and AC power cord (ATX). The graphics card, ATX power supply and AC power cord (ATX) that appear in the following steps need to be prepared customers.

注意:
* 目前普通台式机电脑，所用的电源几乎都是兼容Intel ATX Power supply design guide，因此以下文本将普通台式机电源简称为ATX电源。
本产品不包含显卡、ATX电源和AC电源线(ATX)，以下步骤出现的显卡、ATX电源和AC电源线(ATX)需要您自行准备。

Aufpassn:
* Derzeit sind die von normalen Desktop-Computern verwendeten Netzteile fast alle mit dem Intel ATX Power Supply Design Guide kompatibel, so dass die normalen Desktop-Netzteile im Folgenden als ATX-Netzteile bezeichnet werden.
Im Lieferumfang des Produkts enthält keine Grafikkarte, kein ATX-Netzteil und Netzkabel (ATX). Die Grafikkarte, das ATX-Netzteil und Netzkabel (ATX), die in den folgenden Schritten aufgeführt sind, müssen von Ihnen vorbereitet werden.

知らせ:
* 現在、一般のデスクトップパソコンに使用されている電源装置のほとんどは、「Intel ATX Power supply design guide」に対応しているため、以下の文章では、ATX電源と表記しています。
本製品には、グラフィックスカード、ATX電源、AC電源ケーブル（ATX）は含まれていません。以下の手順で登場するグラフィックスカード、ATX電源、AC電源ケーブル（ATX）は、お客様ご自身でご用意いただく必要があります。

Aviso:
* En la actualidad, la mayoría de las fuentes de alimentación utilizadas en las computadoras de escritorio comunes son compatibles con la Intel ATX Power supply design guide, Por lo que el siguiente texto se referirá a las fuentes de alimentación de escritorio comunes como fuentes de alimentación ATX.
Este producto no incluye la tarjeta gráfica, la fuente de alimentación ATX y el cable de alimentación AC (ATX). La tarjeta gráfica, la fuente de alimentación ATX y el cable de alimentación AC (ATX) que aparecen en los siguientes pasos deben ser preparados por usted.

Descrizione:
* Al momento, la maggior parte degli alimentatori utilizzati nei normali computer desktop sono compatibili con la Intel ATX Power supply design guide , quindi il testo seguente farà riferimento agli alimentatori desktop ordinari come alimentatori ATX.
Questo prodotto non include la scheda grafica, l'alimentatore ATX e il cavo di alimentazione CA (ATX), la scheda grafica, l'alimentatore ATX e il cavo di alimentazione CA (ATX) devono essere preparati dall'utente.

REMARQUE:
* À l'heure actuelle, la plupart des blocs d'alimentation utilisés dans les ordinateurs de bureau ordinaires sont compatibles avec Intel ATX Power supply design guide, De sorte que l'alimentation de bureau ordinaire sera appelée alimentation ATX ci-dessous.
Ce produit n'inclut pas la carte graphique, l'alimentation ATX et le câble d'alimentation CA (ATX), la carte graphique, l'alimentation ATX et le câble d'alimentation CA (ATX) dans les étapes suivantes doivent être préparés par vous.

Power Supply

Types of power supply that can be secured on the graphics card dock:ATX、SFX、Micro ATX(mini ATX)、TFX.
Tips: Other types can be used on the table separately.

显卡底座转接器支持安装的电源结构类型： ATX、SFX、Micro ATX(mini ATX)、TFX。
温馨提示：其他不能安装的类型，可以放桌上用。

Arten von Stromversorgungsarchitekturen, die vom Grafikkarten-Basisadapter unterstützt werden:ATX、SFX、Micro ATX(mini ATX)、TFX.
Hinweis: Andere Typen, die nicht installiert werden können, können auf dem Tisch verwendet werden.

グラフィックカードベースアダプタでサポートされている電源アーキテクチャの種類：ATX、SFX、Micro ATX(mini ATX)、TFX。
ヒント：その他、マウントできないタイプも机の上で使用可能です。

Tipos de arquitecturas de energía compatibles con el adaptador base de la tarjeta gráfica:ATX、SFX、Micro ATX(mini ATX)、TFX.
Consejo: otros tipos que no se pueden instalar se pueden usar en la mesa.

Tipi di architetture di alimentazione supportate dall'adattatore di base della scheda grafica:ATX、SFX、Micro ATX(mini ATX)、TFX.
Suggerimento: sul tavolo è possibile utilizzare altri tipi che non possono essere installati.

Types d'architectures d'alimentation prises en charge par l'adaptateur de base de carte graphique:ATX、SFX、Micro ATX(mini ATX)、TFX.
Astuce : d'autres types qui ne peuvent pas être installés peuvent être utilisés sur la table.

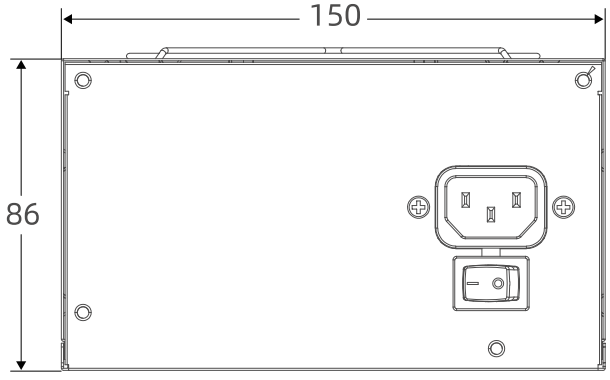

ATX

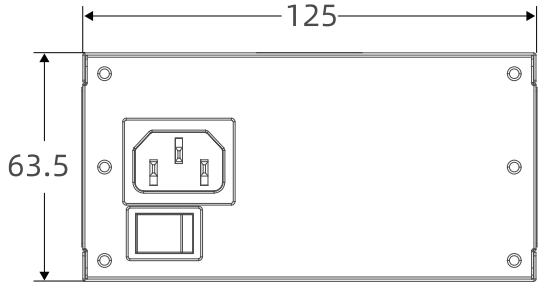

SFX&Micro ATX(mini ATX)

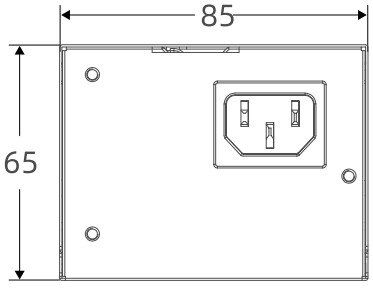

TFX

Power Connector

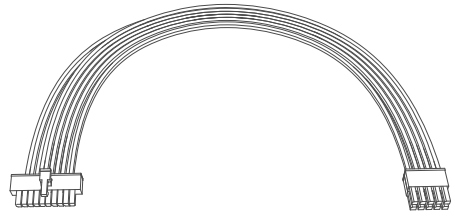

10PIN Power Cable
Function: Connects the graphics card dock adapter to the Mini PC.Power for Mini PC only. Please don't use it for external PSU.
Standard: Non-Standard Definition.

10PIN电源线
功能：连接显卡底座转接器与Mini PC。Mini PC内部供电，不可以接外部电源。
标准：非标准定义。

10PIN Netzkabel
Funktion:Verbindet den Grafikkarten-Dockadapter mit dem Mini-PC.Es wird für die interne Stromversorgung des Mini-PC verwendet und kann nicht an eine externe Stromversorgung angeschlossen werden.
Standard:Nicht-Standard Definition.

10PIN電源コード
機能：グラフィックスカードドックアダプターをMini PCに接続します。Mini PCの内部電源用で、外部電源との接続は不可。
標準：非標準の定義。

Cable de alimentación de 10PIN
Función:Conecta el adaptador de base de la tarjeta gráfica al Mini PC.Se utiliza para la fuente de alimentación interna de Mini PC, no conecte la fuente de alimentación externa.
Estándar:Definiciones no estándar.

Cavo di alimentazione a 10PIN
Funzione:Collegamento dell'adattatore dock della scheda grafica al Mini PC.Viene utilizzato per l'alimentazione interna del Mini PC, non collegare l'alimentazione esterna.
Standard:Definizioni non standard.

Câble d'alimentation 10 broches
Fonction :Permet de connecter l'adaptateur de la station d'accueil de la carte graphique au Mini PC.Il est utilisé pour l'alimentation interne du Mini PC, veuillez ne pas connecter l'alimentation externe.
Standard :Définitions non standard.

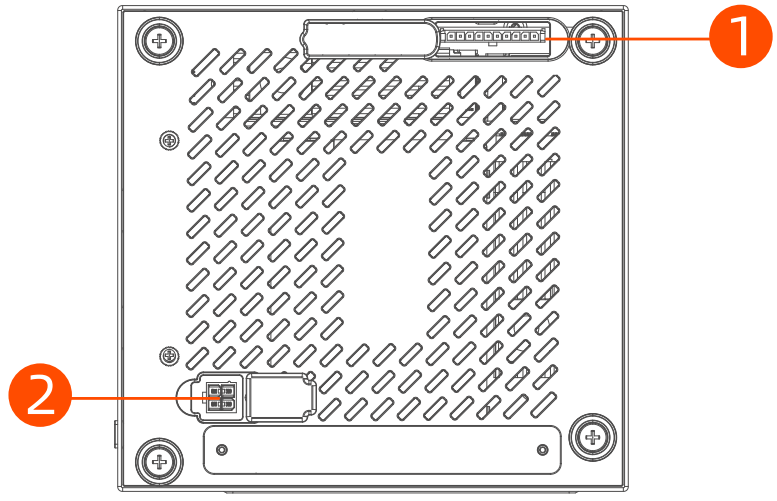

Mini PC

1

10PIN(Mini PC)
Function:Power for Mini PC only. Please don't use it for external PSU.
Input:5V.
Industry Standards:Non-Standard Definition.
WARNING: Direct connection to the power supply is strictly prohibited.

10PIN(Mini PC)
功能：Mini PC内部供电，不可以接外部电源。
输入：5V 。
行业标准：非标准定义。
警告：严禁与电源直接连接。

10PIN(Mini PC)
Funktion:Es wird für die interne Stromversorgung des Mini-PC verwendet und kann nicht an eine externe Stromversorgung angeschlossen werden.
Eingang: 5V.
Industrienormen:Nicht-Standard Definition.
WARNUNG: Der direkte Anschluss an die Stromversorgung ist strengstens verboten.

10PIN(Mini PC)
機能：Mini PCの内部電源用で、外部電源との接続は不可。
入力：5V。
業界標準：非標準の定義。
警告：電源に直接接続することは固く禁じられています。

10PIN(Mini PC)
Función:Se utiliza para la fuente de alimentación interna de Mini PC, no conecte la fuente de alimentación externa.
Entrada: 5V.
Estándar en la industria:Definiciones no estándar.
Advertencia: No conecte directamente a la fuente de alimentación.

10PIN(Mini PC)
Funzione:Viene utilizzato per l'alimentazione interna del Mini PC, non collegare l'alimentazione esterna.
Ingresso: 5V.
Standard industriale:Définitions non standard.
Avvertenza: Non collegare direttamente all'alimentazione.

10PIN(Mini PC)
Fonction :Il est utilisé pour l'alimentation interne du Mini PC, veuillez ne pas connecter l'alimentation externe.
Entrée : 5V.
Standard d'industrie:Définitions non standard.
Avertir : La connexion directe à l'alimentation est strictement interdite.

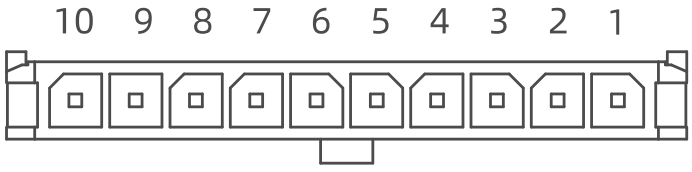

B550 10PIN Power Connector
PIN-side view

1	+5V	6	Ground
2	+5V	7	Ground
3	+5V	8	Ground
4	+5V	9	Ground
5	+5V	10	Ground

2

4PIN(Mini PC)
Function:Power supply the CPU.
Input:12V.
Standard:Intel ATX Power supply design guide.

4PIN(Mini PC)
功能：给CPU供电。
输入：12V。
标准：Intel ATX Power supply design guide。

4PIN(Mini PC)
Funktion:Stromversorgung der CPU.
Eingang: 12V .
Standard:Intel ATX Power supply design guide.

4PIN(Mini PC)
機能：CPUに電力を供給する
入力：12V。
標準：Intel ATX Power supply design guide。

4PIN(Mini PC)
Función:Alimentando la CPU.
Entrada: 12V.
Estándar:Intel ATX Power supply design guide.

4PIN(Mini PC)
Funzione:Alimentare la CPU.
Ingresso: 12V.
Standard:Intel ATX Power supply design guide.

4PIN(Mini PC)
Fonction :Alimenter le processeur
Entrée : 12V.
Standard :Intel ATX Power supply design guide.

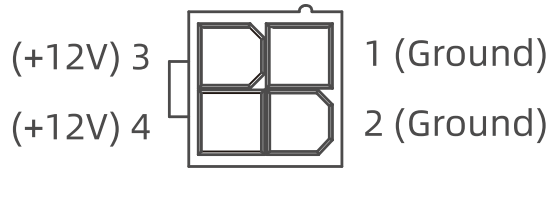

B550 4PIN Power Connector
PIN-side view

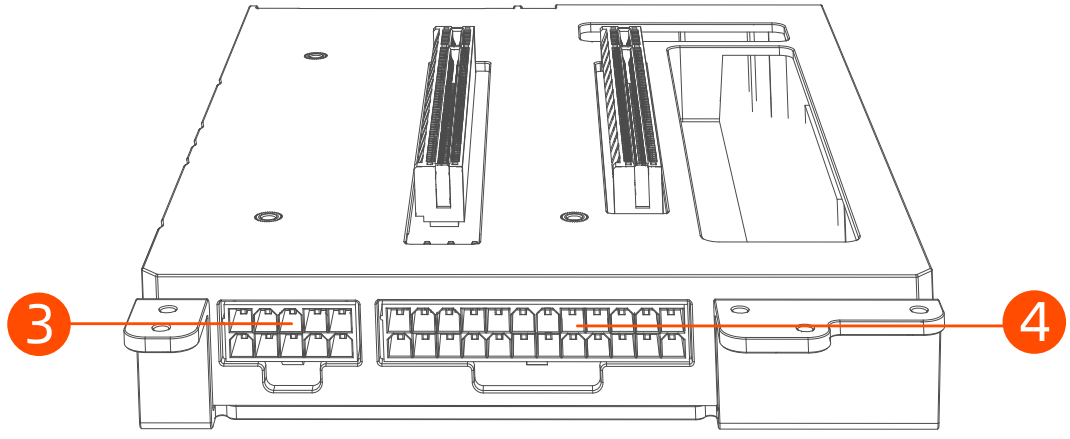

Graphics Card Dock

3

10PIN (Graphics card dock)
Function:Power for Mini PC only. Please don't use it for external PSU.
Output:5V.
Standard:Non-Standard, Minisforum Customized.

10PIN (显卡底座转接器)
功能：Mini PC内部供电，不可以接外部电源。
输出：5V 。
标准：非标准，Minisforum自定义。

10PIN(Adapter für Grafikkarten-Dock)
Funktion:Es wird für die interne Stromversorgung des Mini-PC verwendet und sollte keinesfalls an eine externe Stromversorgung angeschlossen werden.
Ausgang:5V.
Standard:Nicht-Standard, Minisforum-kundenspezifisch.

10PIN(グラフィックカードベースアダプタ)
機能：Mini PCの内部電源用で、外部電源との接続は不可。
出力：5V。
標準：非標準、Minisforum カスタマイズ。

10PIN(Adaptador base de tarjeta gráfica)
Función:Se utiliza para la fuente de alimentación interna de Mini PC, no conecte la fuente de alimentación externa.
Salida: 5V.
Estándar:No estándar, Minisforum personalizado.

10PIN(Adattatore per scheda grafica)
Funzione: alimentazione interna del Mini PC, non è possibile collegare un'alimentazione esterna.
Uscita: 5V.
Standard: non standard, personalizzato Minisforum.

10PIN(Adaptateur de base de carte graphique)
Fonction : Alimentation interne pour le Mini PC, aucune alimentation externe ne peut être connectée.
Sortie : 5V.
Standard : Non-standard, Minisforum personnalisé.

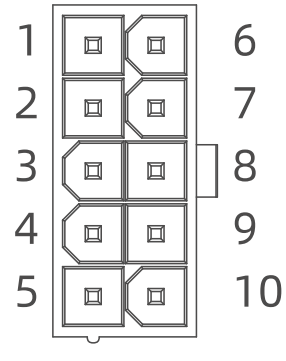

1	+5V	6	Ground
2	+5V	7	Ground
3	+5V	8	Ground
4	+5V	9	Ground
5	+5V	10	Ground

B550 10PIN Power Connector
PIN-side view

4

24PIN(Graphics card dock)
Function: Power for the dock.
Input:See PIN layout below.
Standard:Intel ATX Power supply design guide.

24PIN(显卡底座转接器)
功能：给底座主板供电。
输入：见引脚侧视图。
标准：Intel ATX Power supply design guide。

24PIN(Adapter für Grafikkarten-Dock)
Funktion:Versorgt die das Base-Mainboard mit Strom.
Eingang:Siehe Stiftseitenansicht.
Standard:Intel ATX Power supply design guide.

24PIN(グラフィックカードベースアダプタ)
機能：ベースボードへの電力供給
入力：ピン側面の図を参照してください。
標準：Intel ATX Power supply design guide。

24PIN(Adaptador base de tarjeta gráfica)
Función:Alimentando la placa base.
Entrada:Véase la vista lateral de los pines.
Estándar:Intel ATX Power supply design guide.

24PIN(Adattatore per scheda grafica)
Funzione:Fornisce alimentazione alla scheda base.
Ingresso:Vedere vista laterale PIN.
Standard:Intel ATX Power supply design guide.

24PIN(Adaptateur de base de carte graphique)
Fonction :Fournit l'alimentation à la carte de base.
Entrée :Voir la vue latérale des broches.
Standard :Intel ATX Power supply design guide.

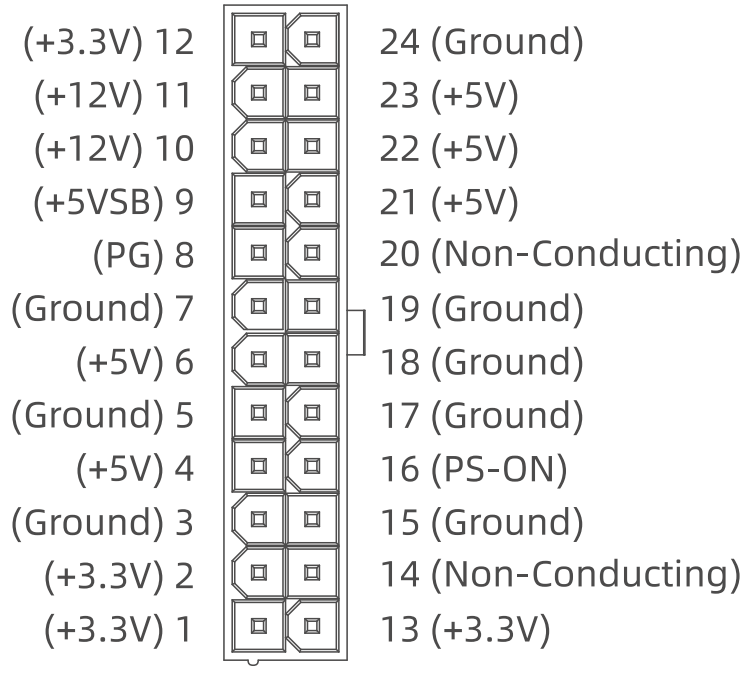

B550 24PIN Power Connector
PIN-side view

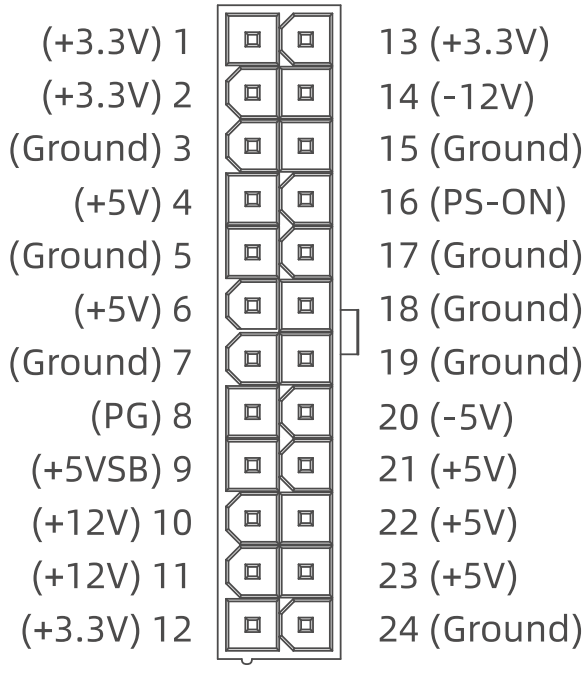

As shown in the above graphic
It is Intel ATX standard 24PIN cable

Assemble The Base

1

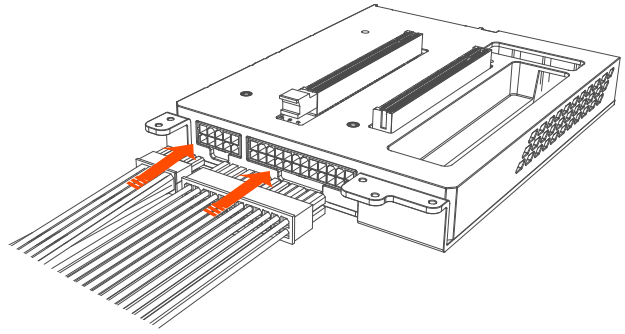

Plug the 10PIN power cable and 24PIN power cable into the side interface of the graphics card dock.

把10PIN电源线与24PIN电源线插入显卡底座转换器侧面接口。

Stecken Sie das 10-PIN-Stromkabel und das 24-PIN-Stromkabel in den seitlichen Anschluss des Grafikkarten-Dock.

10PIN 電源コードと24PIN 電源コードをグラフィックカードベースアダプタサイドポートに挿入します。

Inserte el cable de alimentación de 10PIN y el cable de alimentación de 24PIN en el puerto lateral del convertidor base de la tarjeta de video.

Inserire il cavo di alimentazione a 10PIN e il cavo di alimentazione a 24PIN nella porta laterale del convertitore di base della scheda video.

Insérez le câble d'alimentation 10 broches et le câble d'alimentation 24 broches dans le port latéral du convertisseur de base de la carte vidéo.

2

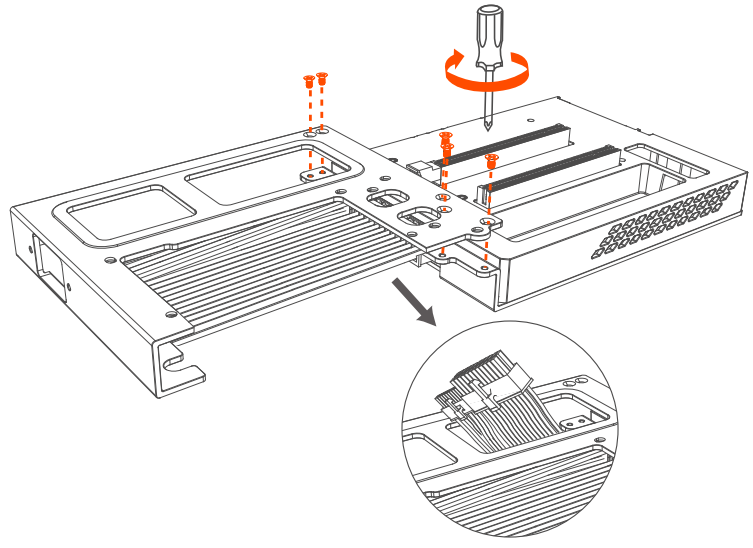

Use screws to lock the base extension bracket to the graphics card dock.
Tips: For easier installation, please put the 10PIN cable and 24PIN cable across the extension bracket.

将底座延长架用螺丝锁在显卡底座转接器上。
温馨提示：先将10PIN电源线、24PIN电源线另一端穿到底座延长架上方，方便后面步骤操作。

Befestigen Sie die Basisverlängerungshalterung am Grafikkarten-Dock mit den Schrauben.
Hinweis:Fädeln Sie zuerst das andere Ende des 10-PIN -Stromkabel und des 24-PIN -Stromkabel am Oberteil des Grafikkarten-Dock ein, um die folgenden Schritte zu erleichtern.

ネジを使用して、ベースエクステンションブラケットをグラフィックカードベースアダプタにロックします。
ヒント： まず 10PIN 電源コードと 24PIN 電源コードのもう一方の端をベースエクステンションブラケットの上部に通し、 後のステップの操作を容易にします。

Use tornillos para bloquear el soporte de extensión de la base al adaptador de la base de la tarjeta gráfica.
Sugerencia:primero ponga el otro extremo del cable de alimentación de 10 pines y el cable de alimentación de 24 pines a través de la parte superior del soporte de extensión de la base para facilitar el funcionamiento de los pasos posteriores.

Utilizzare le viti per bloccare la staffa di estensione della base all'adattatore della base della scheda grafica.
Suggerimento:inserire prima l'altra estremità del cavo di alimentazione a 10PIN e del cavo di alimentazione a 24PIN attraverso la parte superiore della staffa di estensione della base per facilitare l'operazione delle fasi successive.

Verrouillez le support d'extension de base à l'adaptateur de base de la carte graphique à l'aide de vis.
Conseil : faites d'abord passer l'autre extrémité du câble d'alimentation à 10 broches et du câble d'alimentation à 24 broches par le haut du support d'extension de la base pour faciliter l'opération des étapes ultérieures.

3

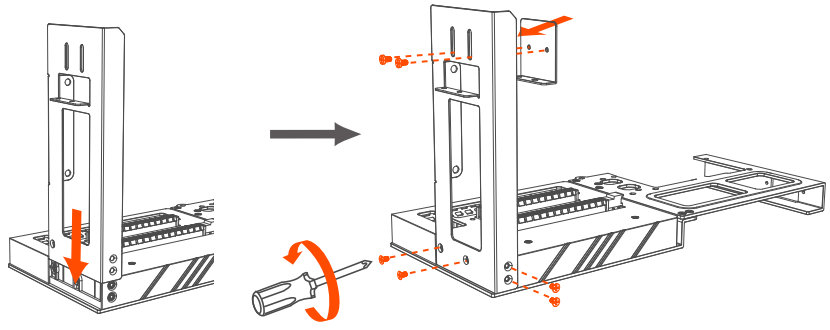

Assemble the graphics card panel, the L-shaped graphics card fixing bracket and the graphics card dock. Fastening them with screws.

将显卡面板、L型显卡固定支架与显卡底座转接器组装在一起，并用螺丝锁紧。

Montieren Sie das Grafikkartenpaneel, die L-förmige Grafikkartenhalterung und den Grafikkarten-Dock zusammen und sichern Sie sie mit Schrauben.

グラフィックスカードパネル、L型グラフィックスカード固定ブラケット、グラフィックスカードベースアダプターを一緒に組み立て、ネジで固定します。

Ensamble el panel de la tarjeta gráfica, el soporte de fijación de la tarjeta gráfica en forma de L y el adaptador de la base de la tarjeta gráfica y fíjelos con tornillos.

Assemblare il pannello della scheda grafica, la staffa di fissaggio della scheda grafica a L e l'adattatore della base della scheda grafica e bloccarli con le viti.

Assemblez le panneau de la carte graphique, le support de fixation de la carte graphique en forme de L et l'adaptateur du socle de la carte graphique et verrouillez-les avec des vis.

4

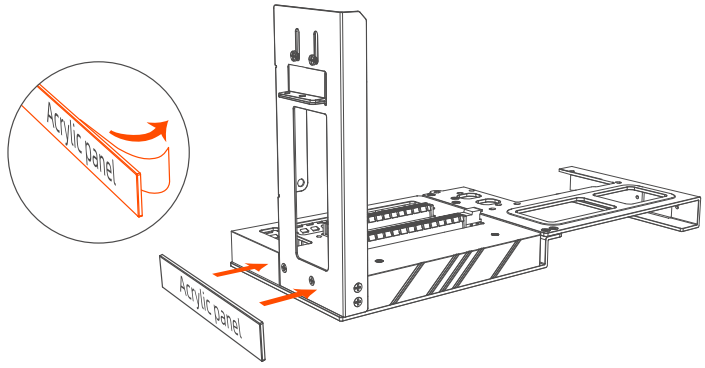

Remove the back glue of acrylic decorative board, paste acrylic decorative board on the side of the adapter.

撕开亚克力装饰板背面的背胶，将亚克力装饰板粘贴在显卡底座转接器侧面。

Ziehen Sie den Kleber auf der Rückseite der Acryl-Dekorplatte ab und kleben Sie die Acryl-Dekorplatte seitlich auf den Grafikkarten-Basisadapter.

アクリル装飾板の裏側の接着剤をはがし、グラフィックカードベースアダプタの側面にアクリル装飾板を貼り付けます。

Quite el adhesivo de la parte posterior de la placa decorativa acrílica y pegue la placa decorativa acrílica en el costado del adaptador de la base de la tarjeta gráfica.

Strappare l'adesivo sul retro della scheda decorativa acrilica e incollare la scheda decorativa acrilica sul lato dell'adattatore della base della scheda grafica.

Détachez l'adhésif au dos du panneau décoratif en acrylique et collez le panneau décoratif en acrylique sur le côté de l'adaptateur de base de la carte graphique.

Please note before extending the graphics card

Tips:
If you need to install a discrete graphics card, please install the graphics card driver first, and then connect the graphics card, Otherwise the graphics card may not be recognized.

温馨提示：
如果您需要安装独立显卡，请先安装好显卡驱动程序，然后再连接显卡，否则可能会出现无法识别显卡的情况。

Hinweis:
Wenn Sie eine separate Grafikkarte installieren müssen, installieren Sie bitte zuerst den Grafikkartentreiber und schließen Sie dann die Grafikkarte an, andernfalls wird die Grafikkarte möglicherweise nicht erkannt.

チップ：
ディスクリートのグラフィックカードを取り付ける必要がある場合は、最初にグラフィックカードドライバをインストールしてから、グラフィックカードを接続してください。そうしないと、グラフィックカードが認識されない場合があります。

Consejos:
Si necesita instalar una tarjeta gráfica discreta, primero instale el controlador de la tarjeta gráfica y luego conecte la tarjeta gráfica; de lo contrario, es posible que no se reconozca la tarjeta gráfica.

Consigli:
Se è necessario installare una scheda grafica discreta, installare prima il driver della scheda grafica, quindi collegare la scheda grafica, altrimenti la scheda grafica potrebbe non essere riconosciuta.

Des astuces:
Si vous devez installer une carte graphique discrète, installez d'abord le pilote de la carte graphique, puis connectez la carte graphique, sinon la carte graphique risque de ne pas être reconnue.

Graphics Card Expansion

5

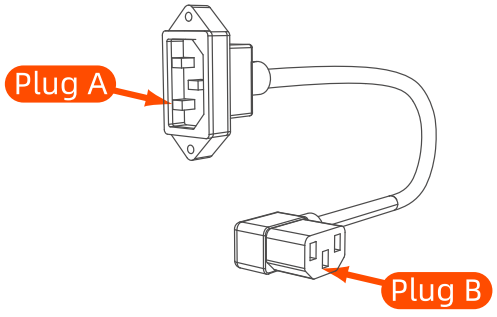

Power Adapter Cable

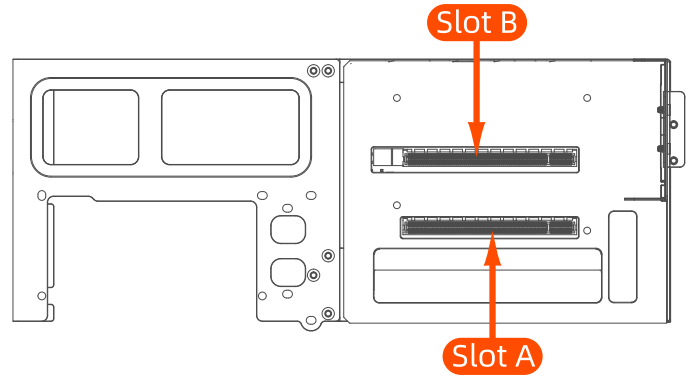

Graphics Card Dock
&
Extension Bracket

6

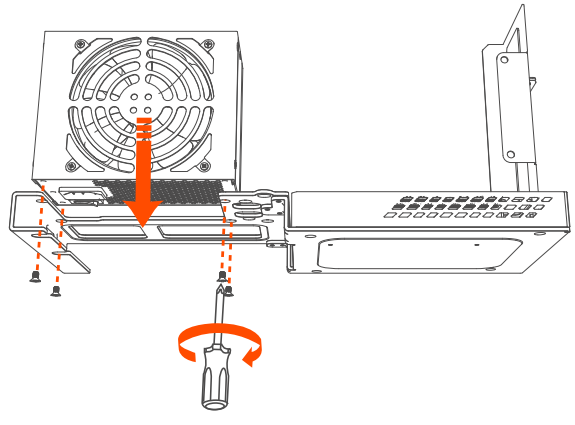

Turn the screw holes of the power supply downwards and fasten them to the base extension bracket with screws.

将电源螺丝孔朝下，用螺丝锁紧在底座延长架上。

Drehen Sie die Schraublöcher des Netzteils nach unten und befestigen Sie es mit Schrauben am Grundrahmen.

電源のネジ穴を下に回し、ネジでベースエクステンションブラケットに固定します。

Gire los orificios para tornillos de la fuente de alimentación hacia abajo y fíjelos al marco de extensión de la base con tornillos.

Ruotare verso il basso i fori per le viti dell'alimentatore e fissarli al telaio di prolunga della base con le viti.

Tournez les trous de vis de l'alimentation vers le bas et fixez-les au cadre d'extension de base avec des vis.

7

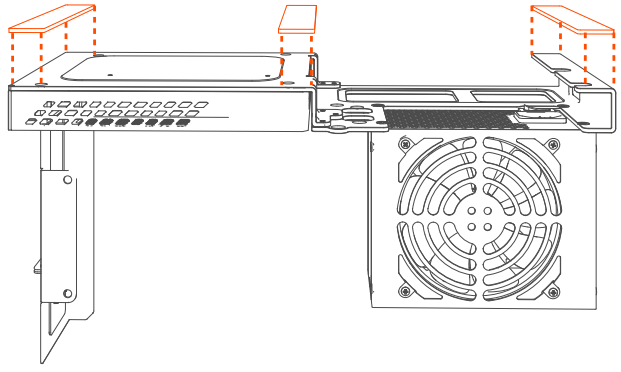

Put 3 pieces of non-slip silicone pads on both sides and the middle of the bottom.The non-slip silicone pad Is shockproof.

将3片防滑硅胶垫粘贴在底部两侧和中间位置。防滑硅胶垫有防滑和减震的作用。

Kleben Sie 3 Stück rutschfeste Silikonpads auf beide Seiten und die Mitte der Unterseite.Das rutschfeste Silikonpad hat die Funktion der Rutschfestigkeit und Stoßdämpfung.

底面の両側と真ん中に、3つの滑り止め用シリコンパッドを貼り付けます。滑り止めシリコンパッドには、滑り止めと衝撃吸収の機能があります。

Pegue 3 piezas de almohadillas de silicona antideslizantes en ambos lados y en el centro de la parte inferior. La almohadilla de silicona antideslizante tiene la función de absorción de impactos y antideslizante.

Fissare i 3 cuscinetti in silicone antiscivolo sul fondo su entrambi i lati e al centro.Pad in silicone antiscivolo ha la funzione di assorbimento degli urti e antiscivolo.

Collez 3 morceaux de tampons en silicone antidérapants des deux côtés et au milieu du fond.Le coussinet en silicone antidérapant a la fonction d'anti-dérapant et d'absorption des chocs.

8

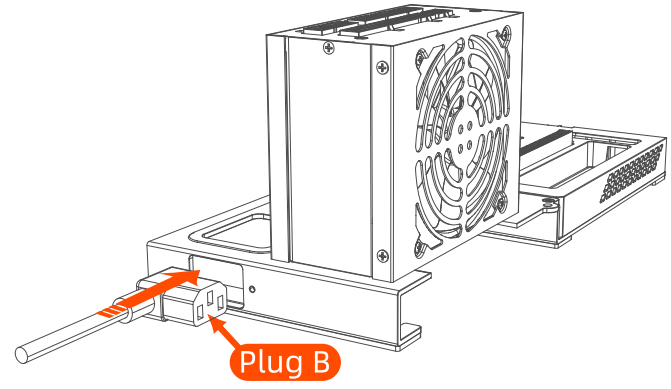

Insert the plug B of the power adapter cable into the side hole of the base extension bracket.

将电源转接线的插头B穿入底座延长架侧孔。

Stecken Sie den Stecker B des Netzteilkabels in das seitliche Loch des Basisverlängerungshalterung.

電源アダプタケーブルのプラグBをベースエクステンションブラケットの側面の穴に挿入します。

Inserte el enchufe B del cable del adaptador de corriente en el orificio lateral del marco de extensión de la base.

Inserire la spina B del cavo dell'adattatore di alimentazione attraverso il foro laterale della staffa di estensione della base.

Enfilez la fiche B du câble de l'adaptateur électrique dans le trou latéral du support d'extension de la base.

9

Lock the plug A with the screw.

用螺丝锁住插头A。

Befestigen Sie den Stecker A mit der Schraube.

プラグAをネジでロックします。

Bloquee el tapón A con el tornillo.

Bloccare il tappo A con la vite.

Verrouillez le bouchon A avec la vis.

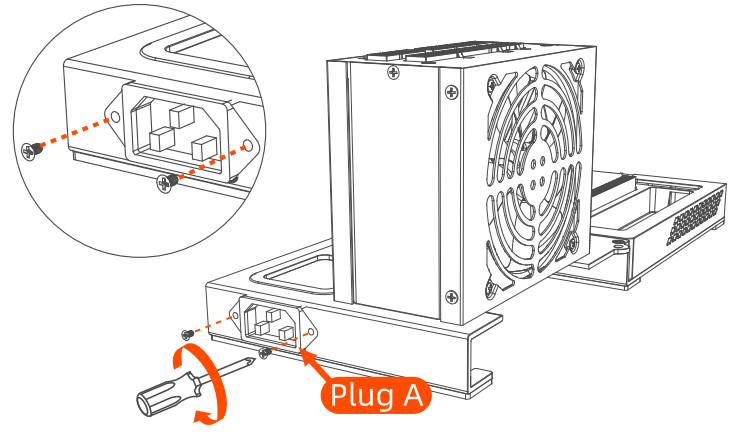

10

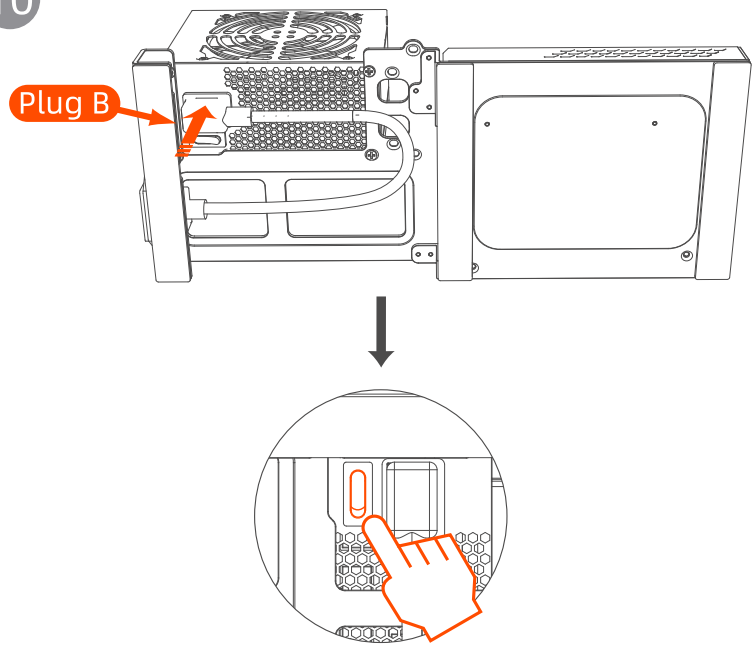

Connect plug B with the ATX power supply, then turn on the ATX power button.

连接插头B与ATX电源，然后打开ATX电源开关。

Verbinden Sie Stecker B mit dem ATX-Netzteil und schalten Sie dann den ATX-Netzschalter ein.

プラグBをATX電源に接続し、ATX電源スイッチをオンにします。

Conecte el enchufe B a la fuente de alimentación ATX, luego encienda el interruptor de alimentación ATX.

Collegare la spina B all'alimentatore ATX, quindi accendere l'interruttore di alimentazione ATX.

Connectez la fiche B à l'alimentation ATX, puis allumez l'interrupteur d'alimentation ATX.

11

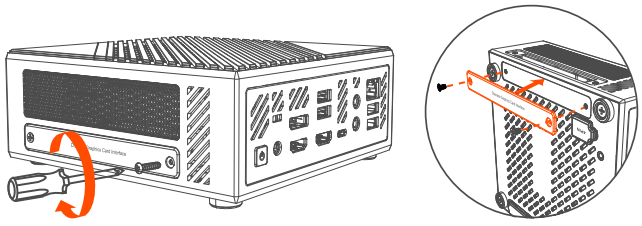

Use a tool to unscrew the PCIE cover on the side of the Mini PC.
Tips: The PCIE cover can be stored in the chassis slot.

用工具将Mini PC侧面PCIE盖板螺丝拧开。
贴士： PCIE盖板可以收纳在底壳槽位。

Schrauben Sie die PCIE-Abdeckung an der Seite des Mini-PC mit einem Werkzeug ab.
Hinweis: Die PCIE-Abdeckung kann im unteren Gehäuseschacht verstaut werden.

ツールを使用して、MiniPCの側面にあるPCIEカバーを緩めます。
ヒント： PCIEカバーはボトムケーススロットに収納できます。

Use una herramienta para desatornillar la cubierta PCIE en el costado de la Mini PC.
Sugerencia: la cubierta PCIE se puede guardar en la ranura de la carcasa inferior.

Utilizzare uno strumento per svitare il coperchio PCIE sul lato del Mini PC.
Suggerimento: la copertura PCIE può essere riposta nello slot del case inferiore.

Utilisez un outil pour dévisser le couvercle PCIE sur le côté du Mini PC.
Astuce : Le couvercle PCIE peut être stocké dans la fente inférieure du boîtier.

12

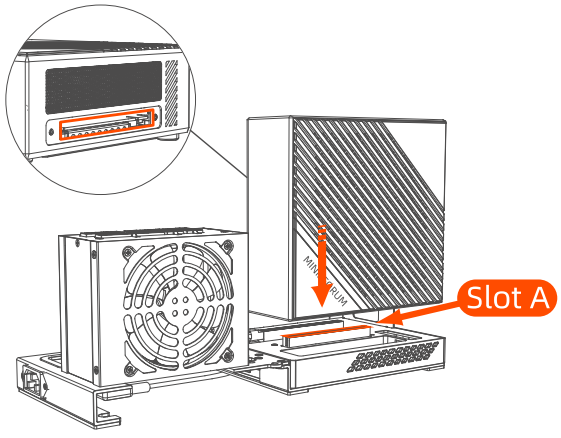

Put the PCIE port of the Mini PC downward, and insert it into the PCIE slot A of the graphics card base adapter vertically.

将Mini PC的PCIE接口朝下，垂直插入显卡底座转接器的PCIE插槽A。

Legen Sie den PCIE-Anschluss des Mini-PC nach unten und stecken Sie ihn vertikal in den PCIE-Steckplatz A des Grafikkarten-Basisadapters.

Mini PCのPCIEポートを下に置き、グラフィックカードベースアダプタのPCIEスロットAに垂直に挿入します。

Coloque el puerto PCIE de la Mini PC hacia abajo e insértelo en la ranura PCIE A del adaptador base de la tarjeta gráfica verticalmente.

Posizionare la porta PCIE del Mini PC verso il basso e inserirla verticalmente nello slot PCIE A dell'adattatore di base della scheda grafica.

Placez le port PCIE du Mini PC vers le bas et insérez-le verticalement dans l'emplacement PCIE A de l'adaptateur de base de la carte graphique.

13

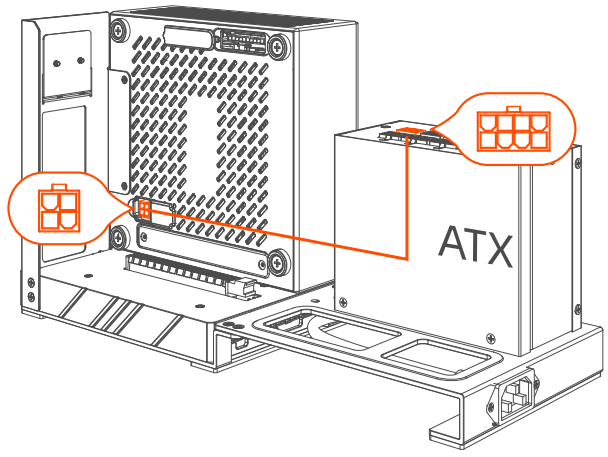

Open the silicone cover on the Mini PC bottom case, and use the CPU 4PIN power cable of the power supply to connect to the 4PIN interface at the bottom of the Mini PC.
Warning: If your power supply is a module power supply, and the 8PIN port is marked as CPU only, it means that the CPU and graphics card on your power supply are on separate 8PIN ports. Be sure not to connect the 4PIN of the Mini PC to the 8PIN of the graphics card.

打开Mini PC底壳硅胶盖，用电源的CPU 4PIN电源线与Mini PC底部的4PIN接口连接。
警告：如果您的电源为模组电源，并且有些8PIN接口被单独标示为CPU，则说明您的电源上的CPU与显卡是分开不同的8PIN接口，请务必不要将Mini PC的4PIN与显卡的8PIN相连接，只能插CPU的8PIN。

Öffnen Sie die Silikonabdeckung des unteren Mini-PC-Gehäuses und verwenden Sie das CPU-4-PIN-Stromkabel des Netzteils, um es mit der 4-PIN-Schnittstelle an der Unterseite des Mini-PC zu verbinden.
Warnung: Wenn Ihr Netzteil ein Modulnetzteil ist und einige 8PIN-Ports nur als CPU gekennzeichnet sind, bedeutet dies, dass die CPU und die Grafikkarte an Ihrem Netzteil separate 8PIN-Ports sind. Achten Sie darauf, den 4PIN des Mini-PC nicht anzuschließen an den 8PIN der Grafikkarte angeschlossen, nur der 8PIN der CPU kann gesteckt werden.

Mini PCケース底面のシリコンカバーを開け、電源からのCPU 4PIN電源コードをMini PC底面の4PIN ポートに接続します。
警告: お使いの電源がモジュール式電源で、一部の8PIN ポートにCPU用のラベルが貼られている場合、電源上のCPUとグラフィックカードは、別々の8PINポートになっています。ミニPCの4PIN とグラフィックカードの8PINは接続せず、CPUの8PIN にのみ接続するようご注意ください。

Abra la cubierta de silicona de la carcasa inferior de la Mini PC y use el cable de alimentación de 4 pines de la CPU de la fuente de alimentación para conectarse a la interfaz de 4 pines en la parte inferior de la Mini PC.
Advertencia: si su fuente de alimentación es una fuente de alimentación de módulo y algunos puertos de 8 pines están marcados solo como CPU, significa que la CPU y la tarjeta gráfica de su fuente de alimentación son puertos de 8 pines separados. Asegúrese de no conectar los 4 pines de la Mini PC. al 8PIN de la tarjeta gráfica.Conectado, solo se puede insertar la CPU 8PIN.

Aprire il coperchio in silicone della custodia inferiore del Mini PC e utilizzare il cavo di alimentazione CPU 4PIN dell'alimentatore per collegare l'interfaccia 4PIN nella parte inferiore del Mini PC.
Avvertenza: se il tuo alimentatore è un alimentatore per moduli e alcune porte 8PIN sono contrassegnate come CPU da sole, significa che la CPU e la scheda grafica sull'alimentatore sono porte 8PIN separate.Assicurati di non collegare il 4PIN del Mini PC all'8PIN della scheda grafica Collegato, è possibile inserire solo l'8PIN della CPU.

Ouvrez le couvercle en silicone du boîtier inférieur du Mini PC et utilisez le câble d'alimentation CPU 4PIN de l'alimentation pour vous connecter à l'interface 4PIN au bas du Mini PC.
Attention: Si votre alimentation est une alimentation de module, et que certains ports 8PIN sont marqués comme CPU seul, cela signifie que le CPU et la carte graphique de votre alimentation sont des ports 8PIN séparés.Assurez-vous de ne pas connecter le 4PIN du Mini PC au 8PIN de la carte graphique Connecté, seul le CPU 8PIN peut être inséré.

14

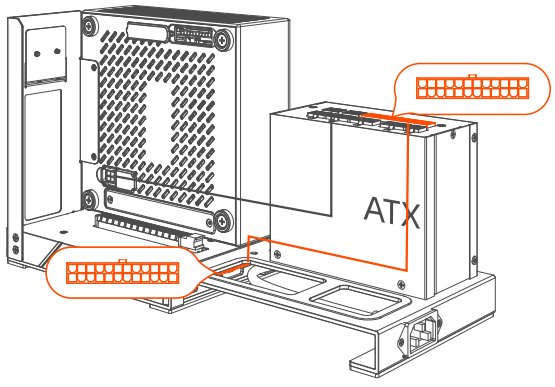

Using your 24PIN power cable, connect the 24PIN on the side of the graphics card base adapter to the ATX power supply.

使用您的24PIN电源线，将显卡底座转接器侧面的24PIN和ATX电源连接。

Verwenden Sie ein 24-PIN-Stromkabel, um die 24-PIN-Schnittstelle an der Seite des Grafikkarten-Basisadapters und die 24-PIN-Schnittstelle am ATX-Netzteil zu verbinden.

Verwenden Sie Ihr eigenes 24PIN-Stromkabel, um den 24PIN an der Seite des Grafikkarten-Basisadapters mit dem ATX-Netzteil zu verbinden.

24PIN電源ケーブルを使用して、グラフィックカードベースアダプタの側面にある24PINをATX電源に接続します。

Usando su cable de alimentación de 24 pines, conecte el 24 pines en el costado del adaptador base de la tarjeta gráfica a la fuente de alimentación ATX.

Utilizzando il cavo di alimentazione 24PIN, collegare il 24PIN sul lato dell'adattatore della base della scheda grafica all'alimentatore ATX.

À l'aide de votre câble d'alimentation 24PIN, connectez le 24PIN sur le côté de l'adaptateur de station d'accueil pour carte graphique à l'alimentation ATX.

15

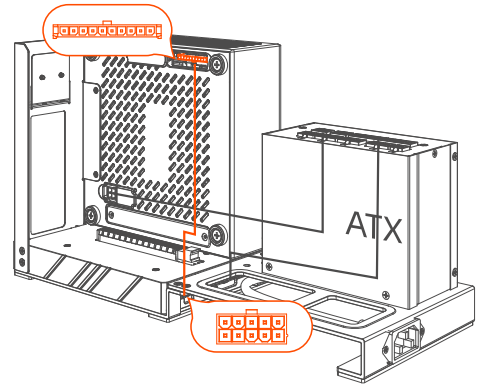

Use the 10PIN power cord provided by this product to connect the 10PIN port on the side of the graphics card base adapter and the 10PIN port on the Mini PC.

用本产品提供的10PIN电源线，连接显卡底座转接器侧面的10PIN接口和Mini PC的10PIN接口。

Verwenden Sie das mit diesem Produkt gelieferte 10-polige Netzkabel, um den 10-poligen Anschluss an der Seite des Basisadapters der Grafikkarte und den 10-poligen Anschluss am Mini-PC zu verbinden.

本製品が提供する10PIN電源コードを使用して、グラフィックカードベースアダプタの側面にある10PINポートとMiniPCの10PINポートを接続します。

Use el cable de alimentación de 10PIN proporcionado por este producto para conectar el puerto de 10PIN en el costado del adaptador de la base de la tarjeta gráfica y el puerto de 10PIN en la Mini PC.

Utilizzare il cavo di alimentazione 10PIN fornito da questo prodotto per collegare la porta 10PIN sul lato dell'adattatore della base della scheda grafica e la porta 10PIN sul Mini PC.

Utilisez le cordon d'alimentation 10PIN fourni par ce produit pour connecter le port 10PIN sur le côté de l'adaptateur de base de la carte graphique et le port 10PIN sur le Mini PC.

16

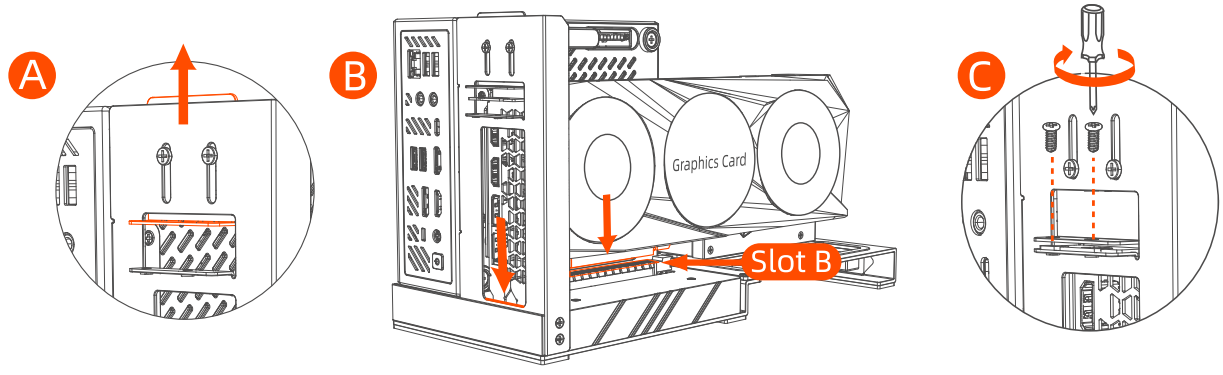

Lift up the L-shaped graphics card fixing bracket, insert the graphics card PCIE connector vertically into the PCIE slot B of the graphics card base adapter, and tighten the L-shaped graphics card fixing bracket with screws to fix the graphics card.

把L型显卡固定支架抬起，将显卡PCIE连接器垂直插入显卡底座转接器的PCIE插槽B，用螺丝将L型显卡固定支架拧紧固定显卡。

Heben Sie die L-förmige Grafikkarten-Befestigungshalterung an, stecken Sie den Grafikkarten-PCIE-Anschluss vertikal in den PCIE-Steckplatz B des Grafikkarten-Basisadapters und ziehen Sie die L-förmige Grafikkarten-Befestigungshalterung mit Schrauben fest, um die Grafikkarte zu befestigen.

L字型グラフィックカード固定ブラケットを持ち上げ、グラフィックカードPCIEコネクタをグラフィックカードベースアダプタのPCIEスロットBに垂直に挿入し、L字型グラフィックカード固定ブラケットをネジで締めてグラフィックカードを固定します。

Levante el soporte de fijación de la tarjeta gráfica en forma de L, inserte el conector PCIE de la tarjeta gráfica verticalmente en la ranura PCIE B del adaptador base de la tarjeta gráfica y apriete el soporte de fijación de la tarjeta gráfica en forma de L con tornillos para fijar la tarjeta gráfica.

Sollevare la staffa di fissaggio della scheda grafica a forma di L, inserire il connettore PCIE della scheda grafica verticalmente nello slot PCIE B dell'adattatore di base della scheda grafica e serrare la staffa di fissaggio della scheda grafica a forma di L con le viti per fissare la scheda grafica.

Soulevez le support de fixation de la carte graphique en forme de L, insérez le connecteur PCIE de la carte graphique verticalement dans l'emplacement PCIE B de l'adaptateur de base de la carte graphique et serrez le support de fixation de la carte graphique en forme de L avec des vis pour fixer la carte graphique.

17

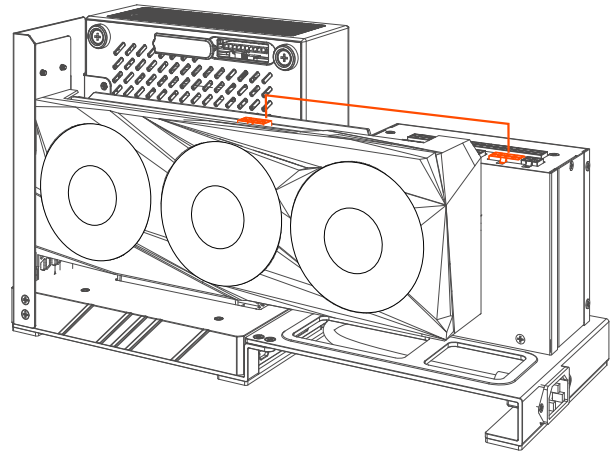

Use the graphics card power cable to connect the graphics card and the ATX power supply.

使用您的显卡电源线，连接显卡和ATX电源。

Verwenden Sie Ihr eigenes Grafikkarte-Netzkabel, um den Grafikkarte und das ATX-Netzteil zu verbinden.

グラフィックカードの電源ケーブルを使用して、グラフィックカードをATX電源に接続します。

Utilice su propio cable de alimentación de la tarjeta gráfica para conectar la tarjeta gráfica a la fuente de alimentación ATX.

Usa il tuo cavo di alimentazione della scheda grafica per collegare la scheda grafica all'alimentatore ATX

À l'aide du câble d'alimentation de votre carte graphique, connectez la carte graphique à l'alimentation ATX.

18

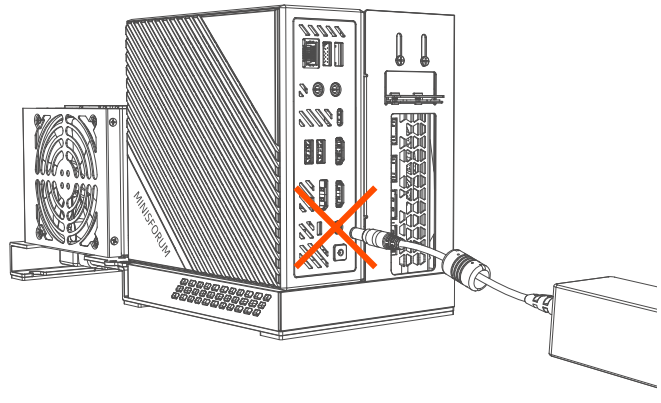

Warning! Before using the ATX power supply, make sure to unplug the Mini PC's power adapter!
If the Mini PC's power adapter and ATX power supply are used at the same time, there is a risk of short circuit, which may cause damage to your device.

警告! 在使用ATX电源之前，请务必确保已将Mini PC的电源适配器拔掉！
如果Mini PC的电源适配器和ATX电源同时使用，存在引起短路风险，可能会对您的设备造成损坏。

Warnung! Bevor Sie das ATX-Netzteil verwenden, ziehen Sie unbedingt das Netzteil des Mini-PC ab! Bei gleichzeitiger Verwendung von Netzteil und ATX-Netzteil des Mini-PC besteht die Gefahr eines Kurzschlusses, der zu Schäden an Ihrem Gerät führen kann.

警告! ATX電源を使用する前に、必ずMiniPCの電源アダプタを抜いてください。
Mini PCの電源アダプタとATX電源を同時に使用すると、短絡の危険性があり、デバイスに損傷を与える可能性があります。

¡Advertencia! ¡Antes de usar la fuente de alimentación ATX, asegúrese de desconectar el adaptador de corriente de la Mini PC!
Si el adaptador de corriente de la Mini PC y la fuente de alimentación ATX se utilizan al mismo tiempo, existe el riesgo de cortocircuito, lo que puede causar daños a su dispositivo.

Avvertimento! Prima di utilizzare l'alimentatore ATX, assicurarsi di scollegare l'alimentatore del Mini PC!
Se si utilizzano contemporaneamente l'alimentatore del Mini PC e l'alimentatore ATX, esiste il rischio di cortocircuito, che potrebbe causare danni al dispositivo.

ATTENTION! Avant d'utiliser l'alimentation ATX, assurez-vous de débrancher l'adaptateur secteur du Mini PC !
Si l'adaptateur secteur et l'alimentation ATX du Mini PC sont utilisés en même temps, il y a un risque de court-circuit, ce qui peut endommager votre appareil.

19

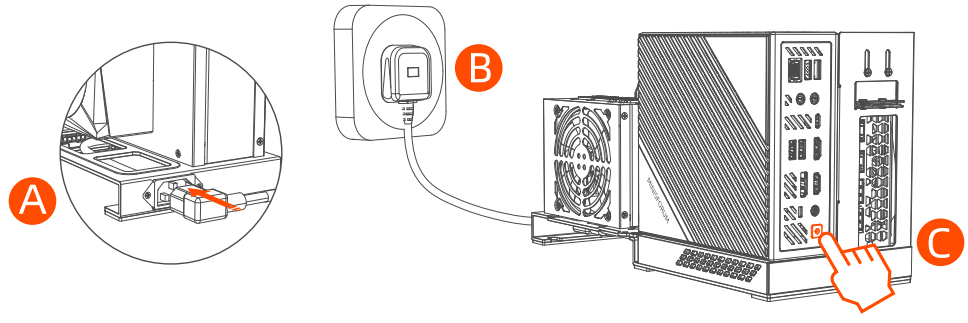

Follow the above steps to complete the connection. Make sure everything is installed correctly. Insert the AC power cord into the three-pin jack of the power adapter on the side of the base, and connect the other end to the socket. Then press the power button to boot up the computer.

按以上步骤连接完成，检查无误后，将AC电源线插入底座侧面的电源转接线的三脚插孔，另一头连接插座。再按下Mini PC电源键即可启动。

Führen Sie die oben genannten Schritte aus, um den Anschluss abzuschließen. Nachdem Sie die Richtigkeit überprüft haben, stecken Sie das Netzkabel in die dreipolige Buchse des Netzteils an der Seite der Basisstation und verbinden Sie die andere Seite mit der Steckdose.

上記のように接続し、精度を確認した後、AC電源ケーブルをベース側面の電源アダプターケーブルの3芯ジャックに差し込み、もう一方の端をソケットに接続します。 もう一度Mini PCの電源ボタンを押すと起動します。

Siga los pasos anteriores para completar la conexión. Después de comprobar que es correcto, inserte el cable de alimentación de CA en el conector de tres clavijas del adaptador de corriente en el lateral de la base y conecte el otro extremo a la toma. Luego presione el botón de encendido de la Mini PC para comenzar.

Seguire i passaggi precedenti per completare il collegamento Dopo aver verificato che sia corretto, inserire il cavo di alimentazione CA nella presa a tre pin dell'adattatore di alimentazione sul lato della base e collegare l'altra estremità alla presa. Quindi premere il pulsante di accensione del Mini PC per iniziare.

Suivez les étapes ci-dessus pour terminer la connexion. Après avoir vérifié qu'il est correct, insérez le cordon d'alimentation secteur dans la prise à trois broches de l'adaptateur secteur sur le côté de la base et connectez l'autre extrémité à la prise. Appuyez ensuite sur le bouton d'alimentation du Mini PC pour démarrer.

VESA

A

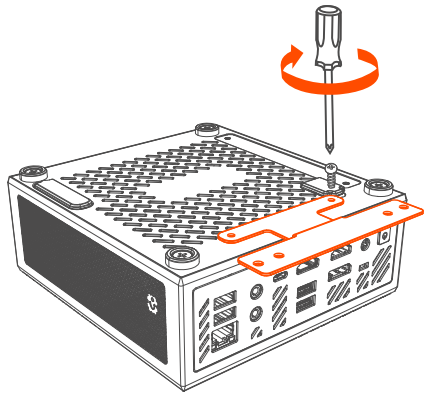

B

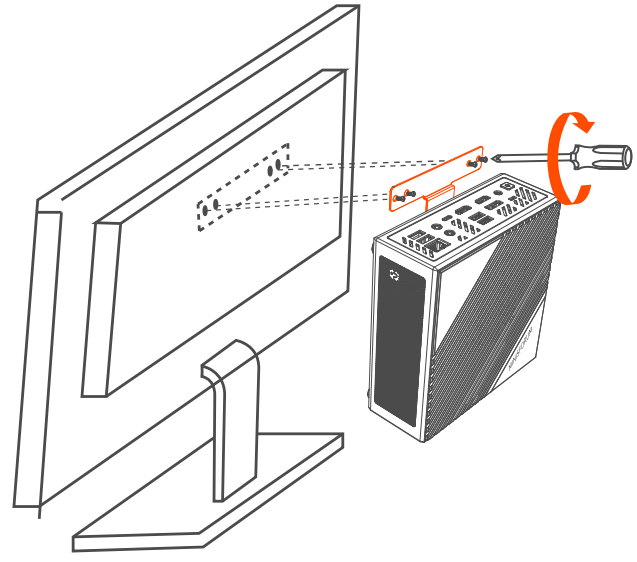

Mount Your Mini PC to a VESA Compatible Device

Please follow the steps below to install the Mini PC to a compatible VESA compatible device:

1. Place your Mini PC upside down on a flat and stable surface.

2. Use the included screws to mount the VESA Mount into the screw holes on the bottom of the Mini PC. (A)
Warning! Do not over tighten the screws as it may damage to your Mini PC.

3. Use the included screws to secure the installed Mini PC to the back of the device. (B)

将您的Mini PC安装到VESA屏幕挂架兼容设备

请依照以下步骤将Mini PC安装到兼容VESA屏幕挂架兼容设备:

1. 将您的Mini PC底部朝上并倒置于平坦的地方。

2. 使用附带的螺丝将VESA屏幕挂架安装至Mini PC底部的螺丝孔中。(A)
警告! 请勿过度拧紧螺丝，因为可能会造成您的的Mini PC损坏。

3.使用附带的螺丝将已安装完成的Mini PC固定至设备背后。(B)

Installieren Ihres Mini PC auf einem VESA-kompatiblen Gerät

Installieren Ihres Mini PC auf einem VESA-kompatiblen Gerät.
Führen Sie die folgenden Schritte aus:

1. Stellen Sie Ihr Mini PC auf den Kopf nach, das legen ihn auf eine flache und stabile Oberfläche.

2. Verwenden Sie die mitgelieferten Schrauben, um die VESA -Bildschirmhalterung in die Schraublöcher an der Unterseite des Mini PC zu montieren. (A)
Warnung! Ziehen Sie die Schrauben nicht zu fest an, da dies Ihr Mini PC beschädigen könnte.

3. Verwenden Sie die mitgelieferten Schrauben, um das installierte Mini PC an der Rückseite des Gerätes zu befestigen. (B)

お使いのMini PCをVESA互換性のある設備に取り付けます

次の手順に従って、操作してください

1. Mini PCを上下逆にして平らで安定した場所に置きます。

2. 付属のネジでVESAブラケットをMini PCの底面のネジ穴に取り付けます。(A)
警告! ネジを締めすぎないでください。Mini PCを損傷する可能性があります。

3. 付属のネジを使用して、取り付けられたMini PCをVESA互換性のある設備の背面に固定します。(B)

Instale su Mini PC en un dispositivo compatible con VESA

Siga los pasos siguientes para instalar la Mini PC en un dispositivo compatible con VESA compatible:

1. Coloque la Mini PC boca abajo sobre una superficie plana y estable.

2. Utilice los tornillos incluidos para montar el soporte de montaje en los orificios para tornillos en la parte inferior de la Mini PC. (A)
¡Advertencia! No apriete demasiado los tornillos, ya que podría dañar su Mini PC.

3. Use los tornillos incluidos para fijar la Mini PC instalada a la parte posterior del dispositivo. (B)

Installa il tuo Mini PC su un dispositivo compatibile con la staffa di sospensione per schermo VESA

Per favore segui i passi seguenti per installare il Mini PC su un dispositivo compatibile con la staffa di sospensione per schermo VESA:

1. Posiziona la parte inferiore del tuo Mini PC verso l'alto, capovolgilo e posizionalo su un luogo piatto.

2. Usa le viti in dotazione per installare la staffa di sospensione per schermo VESA nei fori delle viti nella parte inferiore del Mini PC.(A)
Avvertimento! Per favore non stringere eccessivamente le viti, poiché potresti danneggiare il tuo Mini PC.

3. Usa le viti in dotazione per fissare il Mini PC installato sul retro del dispositivo.(B)

Installez Mini PC sur un appareil compatible avec le support VESA

Veuillez suivre les étapes ci-dessous pour installer le Mini PC:

1. Placez le bas de Mini PC à l'envers sur un endroit plat.

2. Utilisez les vis fournies pour installer le support VESA dans les trous de vis au bas du Mini PC. (A)
ATTENTION: ne serrez pas excessivement les vis, car cela pourrait endommager le Mini PC.

3. Utilisez les vis fournies pour fixer le Mini PC installé à l'arrière de l'appareil compatible. (B)

Precautions for use

- Please carefully read all the instructions on the manual before using the product.
- The system is installed as a clean version.
- Do not use this product near water or a heat source.
- Make sure you leave plenty of space around the system for ventilation.
- Please make sure to leave enough space around the product for ventilation, and never insert any object into the air vents.
- Use this product in environments with ambient temperatures between 5°C and 35°C.
- If you use an extension cable, make sure that the total amperage of the devices plugged into the extension cable does not exceed its ampere rating.
- The product should be installed and operated with a minimum distance of 20cm from you.

Care during use

- Do not step on the power cord or leave anything on your Mini PC.
- Do not spill water or any other liquids on the product.
- It still has a tiny mount of current when you turn off the product.
- Before cleaning the product, please make sure unplug the power adapter.
- If you encounter a technical problem of the product, please unplug the power adapter and contact our technical support or customer service.

注意事项

- 在您操作系统之前，请阅读并遵循文档中的所有说明。
- 系统安装为全新版本。
- 请勿在水或热源附近使用本产品。
- 机箱上的开口用于通风，请勿阻塞或遮盖这些。
- 确保您在系统周围留有足够的空间，切勿将任何物体插入通风口。
- 请在摄氏5度至摄氏35度之间的环境温度下使用本产品。
- 如果使用延长线，请确保插入该附加延长线的设备的总安培数未超过该电源线的额定安培数。
- 该产品安装和运行应与您的身体之间的最小距离为20cm的位置。

使用期间的保养

- 请勿踩踏电源线或搁置任何东西在您的Mini PC上。
- 请勿将水或任何其他液体洒到本产品上。
- 关闭系统时，仍然会有少量电流流过。
- 在清洁产品之前，请务必从电源插座上拔下电源线。
- 如果遇到产品存在技术问题，请拔下电源线并与合格的服务技术人员或零售商联系。

Achtung bei der Benutzung

- Lesen und befolgen Sie alle Anweisungen in der Dokumentation, bevor Sie Ihr System in Betrieb nehmen.
- Das System wird als neueste Version installiert.
- Verwenden Sie dieses Produkt nicht in der Nähe von Wasser oder einer beheizten Quelle.
- Die Öffnungen am Gehäuse dienen der Belüftung, dürfen nicht kurzgeschlossen oder abgedeckt werden.
- Achten Sie darauf, dass um das System herum genügend Platz für die Belüftung bleibt. Stecken Sie niemals irgendwelche Gegenstände in die Lüftungsöffnungen.
- Verwenden Sie dieses Produkt in Umgebungen mit Umgebungstemperaturen zwischen 5° C und 35° C.
- Wenn Sie ein Verlängerungskabel verwenden, stellen S ie sicher, dass die Gesamtamperezahl der an das Verlängerungskabel angeschlossenen Geräte dessen Amperezahl nicht überschreitet.
- Das Gerät sollte in einer Position von 20 cm mit einem Mindestabstand von Ihrem Körper installiert und betrieben werden.

Pflege bei der Benutzung

- Treten Sie nicht auf das Netzkabel und lassen Sie nichts auf Ihrem Mini PC liegen.
- Wenn das System abgeschaltet wird, fließt immer noch eine kleine Menge elektrischer Strom.
- Verschütten Sie kein Wasser oder andere Flüssigkeiten auf das Produkt.
- Bevor Sie das Produkt reinigen, ziehen Sie bitte unbedingt den Netzstecker.
- Wenn Sie technische Probleme mit dem Produkt auftreten, ziehen Sie den Netzstecker ab und wenden Sie sich an einen qualifizierten Servicetechniker oder Ihren Händler.

注意事項

- 操作する前に、文書のすべての指示を読んで、それに従ってください。
- 許可なく製品を改造しないでください。
- 水漏れやしぶきがかかるような場所でこの製品を使用しないでください。また、花瓶などの液体が入った物品を製品の上や近くに置かないでください。
- 火気や熱源などの近くで使用しないでください。火の付いたろうそくなどの火気を、製品の上や近くに置かないでください。
- 機械上の開け口は通気用なので、塞いだり、覆ったりしないでください。使用中、本製品の周囲には十分な空間があるように保証して、通気口に物が刺さないようにしてください。
- 5℃～35℃の環境で本製品を使用してください。
- 延長ケーブルを使用する場合は、延長ケーブルに差し込まれたデバイスの合計アンペア数が延長ケーブル定額アンペア数を超えないようにしてください。
- 本製品は、最低20cmの距離で設置および操作する必要があります。

使用中のメンテナンス

- 電源線を踏まないこととMini PCに物をおかないこと。
- 水や他の液体がMini PCにこぼれないこと。
- Mini PCをオフする時、少量の電気が流すこと。
- Mini PCをクリーニングする前に、コンセントから電源線を外すこと。
- 本製品に何か不明な点がございましたら、公式技術サポートや販売店にご連絡ください。

Precauciones de uso

- Lea atentamente todas las instrucciones del manual antes de usar el producto.
- El sistema está instalado como la última versión.
- No utilice este producto cerca del agua o de una fuente de calor.
- Las aberturas de carcasa se utilizan para ventilar, no las bloquee ni las cubra.
- Asegúrese de dejar suficiente espacio alrededor del producto para que se ventile, y nunca inserte ningún objeto en las rejillas de ventilación.
- Use este producto en entornos con ambiente temperatura entre 5ºC y 35ºC.
- Si usa un cable de extensión, asegúrese de que el amperaje total de los dispositivos conectados al cable de extensión no exceda su clasificación de amperios.
- El producto debe instalarse y utilizarse a una distancia mínima de 20 cm de usted.

Cuidado durante el uso

- No pise el cable de alimentación ni deje nada sobre su Mini PC.
- No derrame agua ni ningún otro líquido sobre el producto.
- Todavía tiene una pequeña cantidad de corriente cuando apaga el producto
- Asegúrese de desenchufar el adaptador de corriente antes de limpiar el producto.
- Si encuentra un problema técnico del producto, desenchufe el adaptador de corriente y comuníquese con nuestro soporte técnico o servicio al cliente.

Precauzioni

- Prima di usare il sistema, per favore leggi e segui tutte le istruzioni nel documento.
- Il sistema installato è una versione completamente nuova.
- Non usare questo prodotto vicino all'acqua o a fonti di calore.
- Le aperture sul telaio servono per la ventilazione, per favore non bloccarle o coprirle.
- Assicurati di lasciare sufficiente spazio intorno al sistema e non inserire mai alcun oggetto nelle prese d'aria.
- Per favore usa questo prodotto a una temperatura ambiente compresa tra 5 gradi Celsius e 35 gradi Celsius.
- Se usi una prolunga, per favore assicurati che l'amperaggio totale dell'apparecchiatura collegata a questa prolunga aggiuntiva non superi l'amperaggio nominale di questo cavo di alimentazione.
- La distanza minima tra l'installazione e il funzionamento del prodotto e il tuo corpo deve essere di 20 cm.

Précautions d'emploi

- Avant d'utiliser le système, veuillez lire et suivre toutes les instructions du document.
- Le système est installé dans une toute nouvelle version.
- N'utilisez pas ce produit à proximité d'eau ou de sources de chaleur.
- Les petits trous sur le châssis sont destinés à la ventilation, veuillez ne pas obstruer ou couvrir ces évents.
- Assurez-vous de laisser suffisamment d'espace autour de votre appareil et ne laissez aucun objet obstruer les évents.
- Veuillez utiliser ce produit à une température ambiante de 5 °C à 35 °C.
- Si vous utilisez un câble d'extension, assurez-vous que l'ampérage total des appareils branchés sur le câble d'extension ne dépasse pas son intensité nominale.
- Nous devons installer et opérer à au moins 20 cm du produit.

Manutenzione durante l'uso

- Non calpestare il cavo di alimentazione né posizionare alcun oggetto sul Mini PC.
- Non versare acqua o altri liquidi su questo prodotto.
- Quando il sistema si spegne, una piccola quantità di corrente continuerà a scorrere.
- Prima di pulire il prodotto, per favore assicurati di scollegare il cavo di alimentazione dalla presa di corrente.
- Se si verifica un problema tecnico con il prodotto, per favore scollega il cavo di alimentazione e contatta un tecnico di assistenza qualificato o un rivenditore.

Entretien pendant l'utilisation

- Ne marchez pas sur le câble d'alimentation et ne laissez rien sur le Mini PC.
- Ne renversez pas d'eau ou tout autre liquide sur ce produit.
- Lorsque le système est éteint, une petite quantité de courant circulera toujours.
- Avant de nettoyer le produit, assurez-vous de débrancher le câble d'alimentation.
- En cas de problème technique avec le produit, veuillez débrancher le câble d'alimentation et contacter un technicien de service qualifié ou un revendeur

Contact information

Company	BESSTAR TECH LIMITED
Address	19H Maxgrand Plaza, No.3 Tai Yau Street, San Po Kong, Kowloon Hong Kong
TEL	00852-30506835

Online Technical Support

Support	https://www.minisforum.com/support https://www.minisforum.jp/support
Email	support@minisforum.com
Official Web	http://www.minisforum.com
Official Web	http://www.minisforum.jp
DIY Tutorial	https://www.minisforum.com/Video/B550

Scan to see the
DIY installation video

Each Mini PC has its unique SN code, which is at the bottom of the product. When you need our after-sales support, just provide us the SN code to ensure that you could enjoy our quick and accurate service.

印刷备注

材质：内页-80g书纸，
封面底面-120g书纸（过哑胶），
（封面底面内页可留白，确保外面看到内容）



印刷工艺：双色印刷（单黑+专橙）

Pantone 1655C