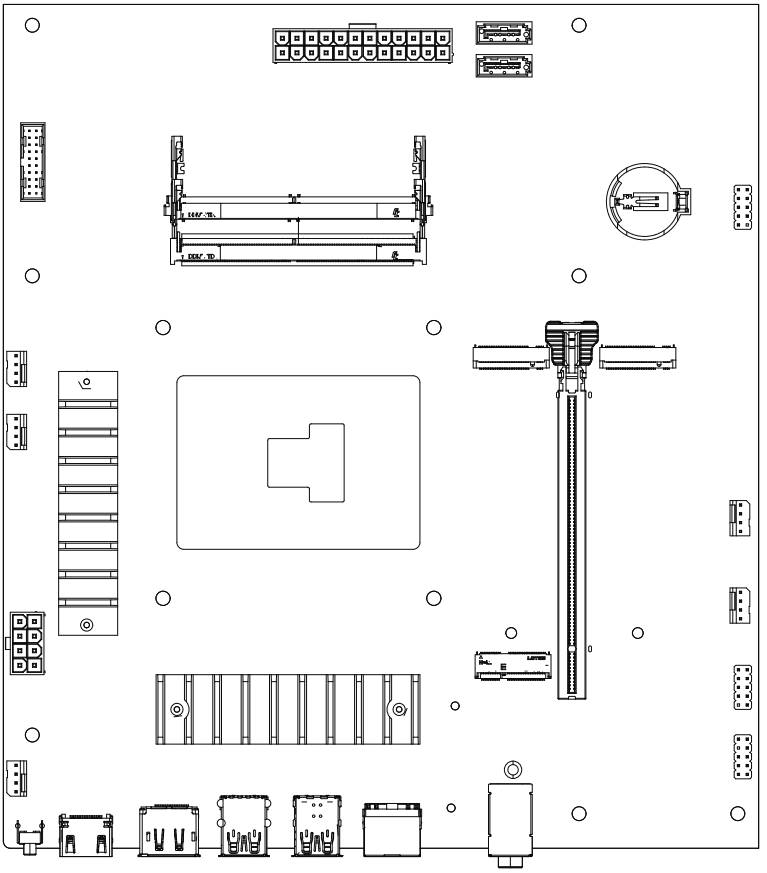

MINISFORUM

English / 简体中文 / 繁体中文 / Deutsch / 日本語 / español /
Italiano / Français / Język polski / Nederlands

Copyright @ 2024 Micro Computer (HK) Tech Limited.

1 Conventions Used In This Manual / 指示说明

Note: --- This message contains additional instructions for this item.

说明: --- 本信息包含对此项目的额外说明。

說明: --- 本資訊包含對此項目的額外說明。

Hinweise: --- Dies gibt weitere Information zu diesem Punkt.

説明: --- この情報には、このプロジェクトに関する追加の説明が含まれています。

Nota: --- Esta información contiene instrucciones adicionales para este producto.

Nota: --- Queste informazioni contengono istruzioni aggiuntive per questo articolo.

Description : --- Ces informations contiennent des notes supplémentaires sur cet élément.

Opis: --- Ta informacja zawiera dodatkowe wyjaśnienia dotyczące tego projektu.

Opmerking: --- Deze informatie bevat aanvullende beschrijving over dit item.

Important! --- This information contains information instructions that must be followed.

重要! --- 本信息包含必须遵守的信息说明。

重要! --- 本資訊包含必須遵守的資訊說明。

Wichtig! --- Diese enthält Hinweise, die unbedingt zu beachten sind.

重要! この情報には、遵守するべき情報の説明が含まれています。

¡Importante! --- Este mensaje contiene información vital que deberá seguir para completar una tarea.

Importante! --- Queste informazioni contengono note informative che devono essere seguite.

Important! --- Ces informations contiennent des notes d'information qui doivent être suivies.

Ważne! --- Ta informacja zawiera informacje, które należy przestrzegać.

Belangrijk! --- Deze informatie bevat noodzakelijke nalevingsbeschrijving.

Warning! --- This message contains information about user safety and product safety.

警告! --- 本信息包含维护使用者安全以及产品安全相关信息说明。

警告! --- 本資訊包含維護使用者安全以及產品安全相關資訊說明。

Warnung! --- Diese enthält Informationen und Anweisungen zur Aufrechterhaltung der Benutzersicherheit sowie zur Produktsicherheit.

警告! --- この情報には、ユーザーの安全の維持および製品の安全に関する情報の説明が含まれています。

¡Advertencia! --- Este mensaje contiene información importante que deberá seguir para su seguridad mientras realiza ciertas tareas, y para evitar daños a los datos y componentes de su equipo portátil.

Attenzione! --- Queste informazioni contengono istruzioni per garantire la sicurezza dell'utente e del prodotto.

Avertissement! --- Ces informations contiennent des instructions pour maintenir la sécurité des utilisateurs et des produits.

Ostrzeżenie! --- Ta informacja zawiera informacje związane z bezpieczeństwem użytkownika i produktu.

Waarschuwing! --- Deze informatie bevat veiligheidsbeschrijving voor de gebruiker en het product.

NOTE:

* The power adapter and other accessories included in the box will vary depending on the model parameter or area purchased. Here you need to change it to this.

注意:

* 包装盒内随附的电源适配器及其他配件会因型号参数或购买地区而异。

注意:

* 包裝盒內隨附的變壓器及其他配件會因型號參數或購買地區而異。

Aufpassn:

* Das Netzteil und anderes im Lieferumfang enthaltenes Zubehör variieren je nach Modell-parameter oder Kaufregion.

知らせ:

* 同梱されている電源アダプターやその他の付属品は、モデルのパラメーターや購入地域によって異なります。

Aviso:

* El adaptador de corriente incluido y otros accesorios variarán según los parámetros del modelo y la región de compra.

Descrizione:

* L'adattatore di alimentazione incluso e altri accessori variano a seconda dei parametri del modello e della regione di acquisto.

REMARQUE:

* Les adaptateurs et autres accessoires inclus dans la boîte peuvent varier selon le modèle ou la région d'achat.

Uwaga:

* Zasilacz i inne akcesoria dostarczone w opakowaniu mogą się różnić w zależności od modelu lub regionu zakupu.

Let op:

* De meegeleverde netadapter en andere accessoires kunnen variëren afhankelijk van het model of het aankoopgebied.

2 Package Contents / 包装内容

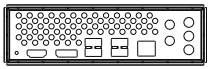

Rear I/O Panel shield /

后置I/O接口挡板 /

後置I/O介面擋板 /

Abschirmung des hinteren I/O-Panels /

背面 I/O パネルのシールド /

Escudo del panel de E/S trasero /

Protezione del pannello I/O posteriore /

Blindage du panneau d'E/S arrière /

Osłona tylnego panelu I/O /

Achterste I/O-paneelafscherming /

Mounting Screw Set /

安装螺丝组 /

安裝螺絲組 /

Befestigungsschraubensatz /

取付ねじセット /

Set di viti per il montaggio /

Set di viti di montaggio /

Jeu de vis de montage /

Zestaw śrub montażowych /

Montageschroevenset /

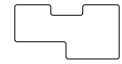

WiFi card buckle /

WiFi网卡卡扣 /

WiFi网卡扣 /

WiFi-Kartenschnalle /

WiFiカードバックル /

Hebilla de tarjeta WiFi /

Fibbia per scheda WiFi /

Boucle de carte WiFi /

Klamra do karty WiFi /

WiFi-kaart gesp /

WiFi Antenna Adapter Cable /

WiFi天线转接线 /

WiFi 天線轉接電纜 /

WiFi-Antennen-Adapterkabel /

WiFiアンテナアダプタケーブル /

Cable adaptador de antena WiFi /

Cavo adattatore antenna WiFi /

Câble adaptateur d'antenne WiFi /

Kabel adaptera anteny WiFi /

WiFi-antenne-adapterkabel /

User Manual /

用户手册 /

使用者手冊 /

Die Bedienungsanleitung /

取扱説明書 /

Manual De Usuario /

Manuale D'uso /

Manuel Utilisateur /

Instrukcja obsługi /

Gebruiksaanwijzing /

Motherboard Layout/主板布局

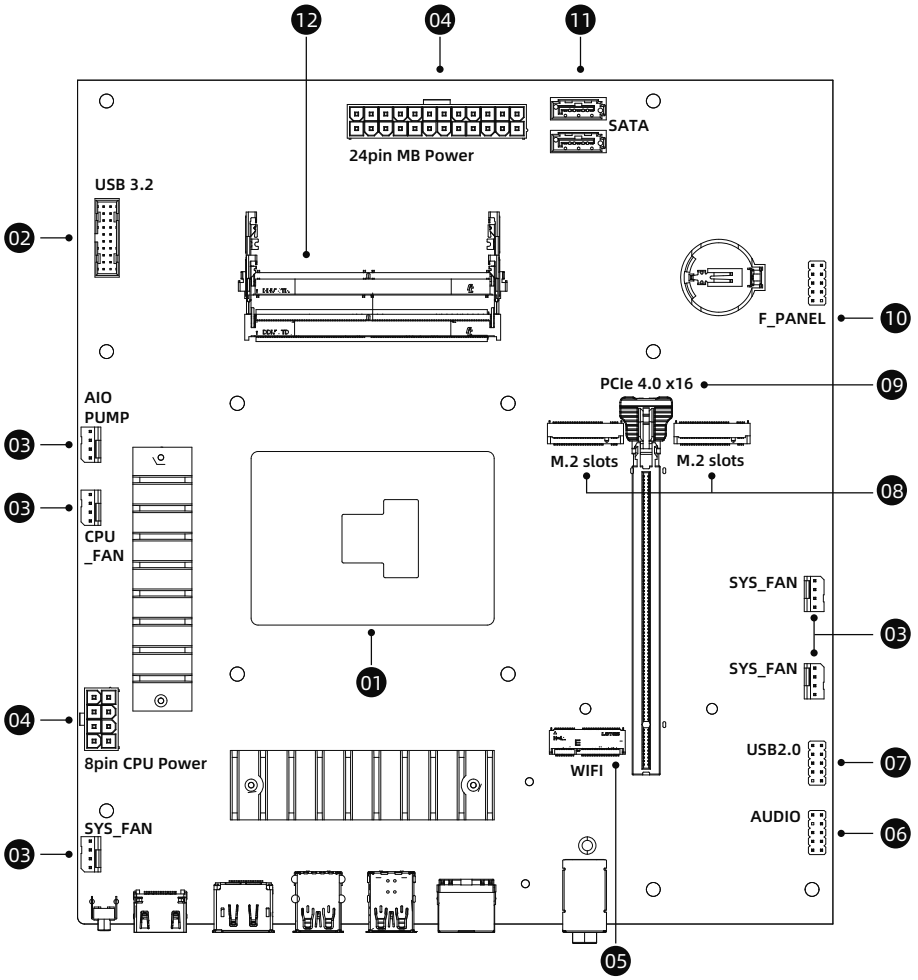

Motherboard Interface / 主板接口

01 CPU

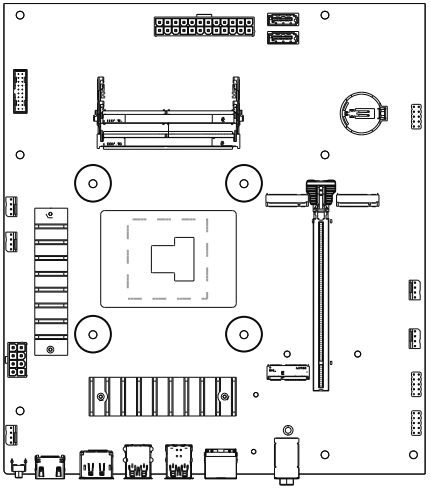

This motherboard has an AMD FL1 processor.
Important! This motherboard only supports Intel LGA1700 specification coolers.

本主板具有一个AMD FL1处理器。
重要！该主板仅支持intel LGA1700规格的散热器。

本主機板具有一個AMD FL1處理器。
重要！此主機板僅支援intel LGA1700規格的散熱器。

Dieses Motherboard verfügt über einen AMD FL1-Prozessor.
Wichtig! Dieses Motherboard unterstützt nur Kühler der Intel LGA1700-Spezifikation.

このマザーボードには AMD FL1 プロセッサが搭載されています。
重要! このマザーボードは Intel LGA1700 仕様のクーラーのみをサポートします。

Esta placa base tiene un procesador AMD FL1.
¡Importante! Esta placa base solo admite disipadores con especificación Intel LGA1700.

Questa scheda madre ha un processore AMD FL1.
Importante! Questa scheda madre supporta solo dissipatori con specifiche Intel LGA1700.

Cette carte mère est équipée d'un processeur AMD FL1.
Important ! Cette carte mère ne prend en charge que les refroidisseurs de spécification Intel LGA1700.

Ta płyta główna ma procesor AMD FL1.
Ważne! Ta płyta główna obsługuje tylko chłodnice zgodne ze specyfikacją Intel LGA1700.

Dit moederbord heeft een AMD FL1-processor.
Belangrijk! Dit moederbord ondersteunt alleen Intel LGA1700-specificatiekoelers.

02 The USB3.2 Gen1 Header

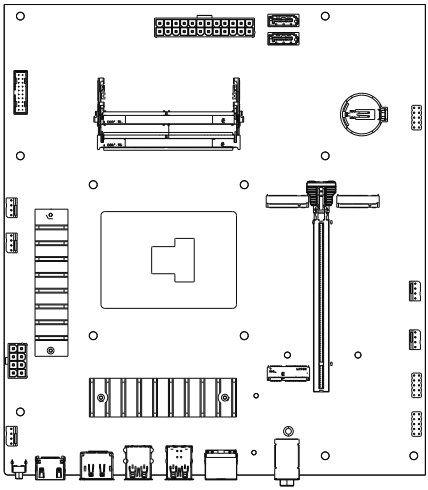

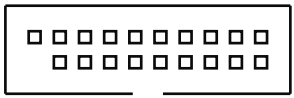

USB3.2 Gen1 Header

The USB3.2 Gen1 header allows you to connect a USB3.2 Gen1 module for additional USB3.2 Gen1 ports. The USB3.2 Gen1 header provides data transfer speeds of up to 5 Gb/s.

这个接针用来连接USB3.2 Gen 1模块,可扩展外接式USB3.2 Gen1接口。USB3.2 Gen1的数据传输率最高可达5 Gb/s。

這個接針用來連接USB3.2 Gen 1模組,可擴充外接式USB3.2 Gen1介面。 USB3.2 Gen1的資料傳輸率最高可達5 Gb/s。

Der USB3.2 Gen1-Header ermöglicht den Anschluss eines USB3.2 Gen1-Moduls für zusätzliche USB3.2 Gen1-Anschlüsse. Der USB3.2 Gen1-Header bietet Datenübertragungsgeschwindigkeiten von bis zu 5 Gbit/s.

USB3.2 Gen1 ヘッダーを使用すると、追加の USB3.2 Gen1 ポート用の USB3.2 Gen1 モジュールを接続できます。 USB3.2 Gen1 ヘッダーは、最大 5 Gb/s のデータ転送速度を提供します。

El encabezado USB3.2 Gen1 le permite conectar un módulo USB3.2 Gen1 para puertos USB3.2 Gen1 adicionales. El encabezado USB3.2 Gen1 proporciona velocidades de transferencia de datos de hasta 5 Gb/s.

L'intestazione USB3.2 Gen1 consente di collegare un modulo USB3.2 Gen1 per porte USB3.2 Gen1 aggiuntive. L'intestazione USB3.2 Gen1 fornisce velocità di trasferimento dati fino a 5 Gb/s.

L'en-tête USB3.2 Gen1 vous permet de connecter un module USB3.2 Gen1 pour des ports USB3.2 Gen1 supplémentaires. L'en-tête USB3.2 Gen1 offre des vitesses de transfert de données allant jusqu'à 5 Gb/s.

Nagłówek USB3.2 Gen1 umożliwia podłączenie modułu USB3.2 Gen1 w celu uzyskania dodatkowych portów USB3.2 Gen1. Nagłówek USB3.2 Gen1 zapewnia prędkość transferu danych

Met de USB3.2 Gen1-header kunt u een USB3.2 Gen1-module aansluiten voor extra USB3.2 Gen1-poorten. De USB3.2 Gen1-header biedt gegevensoverdrachtssnelheden tot 5 Gb/s.

03 Fan Headers

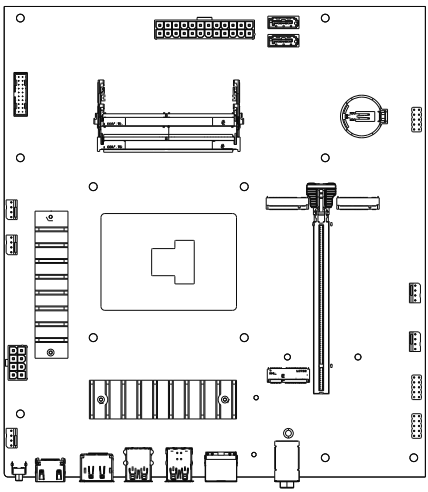

A CPU_FAN

B SYS_FAN1

C SYS_FAN2

Header	Max Current	Max Power	Default Speed
AIO_PUMP	1A	12W	Full Speed
CPU_FAN			PWM Controlled
SYS_FAN			

The Fan headers allow you to connect fans to cool the system.

将风扇排线连接至风扇插槽以冷却系统。

將風扇排線連接至風扇插槽冷卻系統。

Über die Fan-Header können Sie Lüfter zur Kühlung des Systems anschließen.

ファン ヘッダーを使用すると、ファンを接続してシステムを冷却できます。

Los cabezales de ventilador le permiten conectar ventiladores para enfriar el sistema.

Le intestazioni delle ventole consentono di collegare le ventole per raffreddare il sistema.

Les connecteurs Fan vous permettent de connecter des ventilateurs pour refroidir le système.

Złącza wentylatorów umożliwiają podłączenie wentylatorów w celu chłodzenia systemu.

Met de ventilatorheaders kunt u ventilatoren aansluiten om het systeem te koelen.

04 Power Connectors

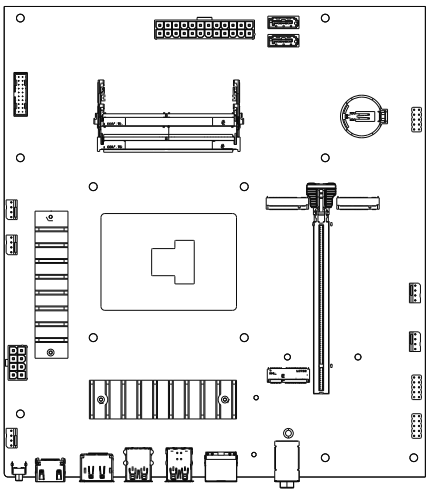

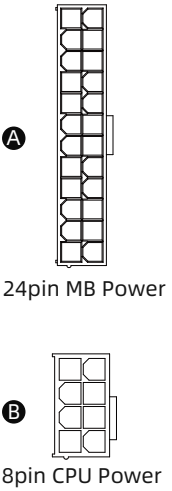

These Power connectors allow you to connect your motherboard to a power supply.The power supply plugs are designed to fit in only one orientation.

这些电源插槽用来连接主板电源。电源所提供的连接插头已经过特别设计，只能以一个特定方向插入主板上的电源插槽。

這些電源插槽用來連接主機板電源。電源所提供的連接插頭經過特別設計，只能以一個特定方向插入主機板上的電源插槽。

Mit diesen Stromanschlüssen können Sie Ihr Motherboard an eine Stromversorgung anschließen. Die Netzteilstecker sind so konzipiert, dass sie nur in einer Ausrichtung passen.

これらの電源コネクタを使用すると、マザーボードを電源に接続できます。電源プラグは 1 つの方向にのみ適合するように設計されています。

Estos conectores de alimentación le permiten conectar su placa base a una fuente de alimentación. Los enchufes de la fuente de alimentación están diseñados para encajar en una sola orientación.

Questi connettori di alimentazione consentono di collegare la scheda madre a un alimentatore. Le spine dell'alimentatore sono progettate per adattarsi a un solo orientamento.

Ces connecteurs d'alimentation vous permettent de connecter votre carte mère à une alimentation. Les fiches d'alimentation sont conçues pour s'adapter dans une seule orientation.

Złącza zasilające umożliwiają podłączenie płyty głównej do zasilacza. Wtyczki zasilające są zaprojektowane tak, aby pasowały tylko w jednym położeniu.

Met deze voedingsconnectoren kunt u uw moederbord aansluiten op een voeding. De stekkers van de voeding zijn zo ontworpen dat ze maar in één richting passen.

05 WiFi Slot

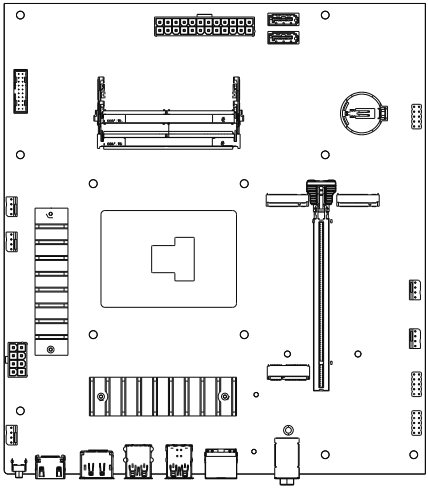

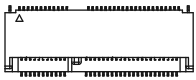

WiFi Slot

The WiFi slot allows you to install WiFi card, supports PCIE x1 mode E Key design WiFi card.

WiFi插槽可让您安装 M.2 WiFi模块。该插槽支持 PCIE x1 模式 E Key 设计的WiFi网卡。

WiFi插槽可讓您安裝 M.2 WiFi模組。此插槽支援 PCIE x1 模式 E Key 設計的WiFi網路卡。

Der WLAN-Steckplatz ermöglicht Ihnen die Installation einer WLAN-Karte und unterstützt die WLAN-Karte im PCIE-x1-Modus mit E-Key-Design.

WiFi スロットを使用すると WiFi カードをインストールでき、PCIE x1 モードの E キー設計 WiFi カードをサポートします。

La ranura WiFi le permite instalar una tarjeta WiFi, admite tarjeta WiFi con diseño de clave E y modo PCIE x1.

Lo slot WiFi consente di installare la scheda WiFi, supporta la modalità PCIE x1 con design E Key.

L'emplacement WiFi vous permet d'installer une carte WiFi, prend en charge la carte WiFi de conception E Key en mode PCIE x1.

Gniazdo WiFi pozwala na instalację karty WiFi, obsługuje kartę WiFi z kluczem PCIE x1 i trybem E.

Dankzij de WiFi-sleuf kunt u een WiFi-kaart installeren die PCIE x1-modus en een E-Key-ontwerp WiFi-kaart ondersteunt.

Important! Visit the MINISFORUM website for the latest QVL.

重要！请访问铭凡网站查询最新的网卡支持列表（QVL）。

重要！請造訪銘凡網站查詢最新的網路卡支援清單（QVL）。

Wichtig! Besuchen Sie die MINISFORUM-Website für das neueste QVL.

重要! 最新の QVL については、MINISFORUM Web サイトをご覧ください。

¡Importante! Visite el sitio web de MINISFORUM para obtener la lista de verificación de calidad más reciente.

Importante! Visita il sito web MINISFORUM per l'ultimo QVL.

Important ! Visitez le site Web du MINISFORUM pour obtenir les dernières informations sur le QVL.

Ważne! Odwiedź stronę MINISFORUM, aby uzyskać najnowsze QVL.

Belangrijk! Bezoek de MINISFORUM website voor de laatste QVL.

06 Front Panel Audio Header

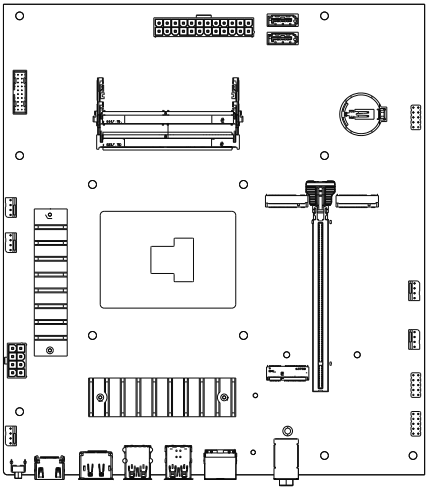

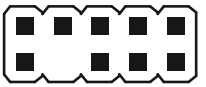

Front Panel Audio Header

The Front Panel Audio header is for a chassis-mounted front panel audio I/O module that supports HD Audio. Connect one end of the front panel audio I/O module cable to this header.

这个接针供您连接到前面板的音频数据线,并且支持HD Audio音频标准。将前面板音频输入/输出模块的数据线的一端连接到这个接针上。

這個接針供您連接到前面板的音訊資料線,並且支援HD Audio音訊標準。將前面板音訊輸入/輸出模組的資料線的一端連接到這個接針上。

Der Frontpanel-Audio-Header ist für ein am Gehäuse montiertes Frontpanel-Audio-I/O-Modul vorgesehen, das HD-Audio unterstützt. Schließen Sie ein Ende des Frontplatten-Audio-I/O-Modulkabels an diesen Header an.

フロント パネル オーディオ ヘッダーは、HD オーディオをサポートするシャーシに取り付けられたフロント パネル オーディオ I/O モジュール用です。 フロントパネルのオーディオ I/O モジュールケーブルの一端をこのヘッダーに接続します。

El encabezado de audio del panel frontal es para un módulo de E/S de audio del panel frontal montado en el chasis que admite audio HD. Conecte un extremo del cable del módulo de E/S de audio del panel frontal a este conector.

L'intestazione audio del pannello anteriore è per un modulo I/O audio del pannello anteriore montato sullo chassis che supporta l'audio HD. Collegare un'estremità del cavo del modulo I/O audio del pannello anteriore a questo connettore.

L'en-tête audio du panneau avant est destiné à un module d'E/S audio du panneau avant monté sur le châssis qui prend en charge l'audio HD. Connectez une extrémité du câble du module E/S audio du panneau avant à ce connecteur.

Złącze Front Panel Audio jest przeznaczone do modułu audio I/O montowanego na obudowie, który obsługuje dźwięk HD. Podłącz jeden koniec kabla modułu audio I/O panelu przedniego do tego złącza.

De Front Panel Audio header is voor een op het chassis gemonteerde front panel audio I/O module die HD Audio ondersteunt. Sluit één uiteinde van de front panel audio I/O module kabel aan op deze header.

07 USB2.0 Header

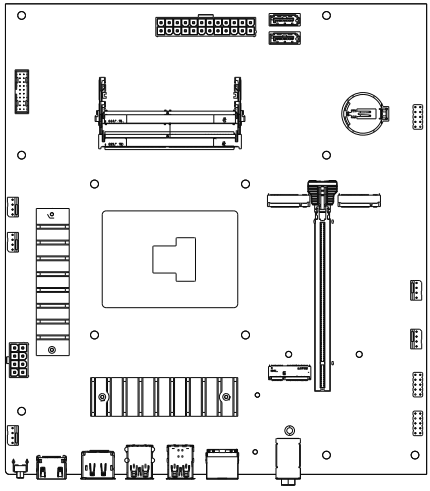

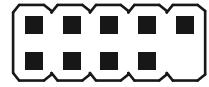

USB2.0 Header

The USB2.0 header allows you to connect a USB module for additional USB2.0 ports. The USB2.0 header provides data transfer speeds of up to 480 Mb/sconnection speed.

这个接口用来连接USB 2.0模块以扩展外接式USB 2.0模块。USB 2.0 接口提供最高 480Mb/s 数据传输率。

USB 2.0接頭允許您連接USB模塊以獲得額外的USB2.0埠。USB 2.0頭提供高達 480Mb/連線速度的資料傳輸速度。

Mit dem USB2.0-Header können Sie ein USB-Modul für zusätzliche USB2.0-Ports anschließen. Der USB2.0-Header bietet Datenübertragungsgeschwindigkeiten von bis zu 480 Mb/Sconnection-Geschwindigkeit.

USB 2.0コネクタにより、USBモジュールに接続して追加のUSB 2.0ポートを得ることができます。USB 2.0ヘッドは480 Mb/接続速度までのデータ転送速度を提供する。

El conector USB2.0 le permite conectarse al módulo USB para obtener puertos usb2.0 adicionales. La cabeza USB2.0 ofrece una velocidad de transmisión de datos de hasta 480 Mbi / velocidad de conexión.

L'intestazione USB2.0 consente di collegare un modulo USB per ulteriori porte USB2.0. L'intestazione USB2.0 fornisce velocità di trasferimento dati fino a 480 Mb/velocità di sconnessione.

Le connecteur USB2.0 vous permet de connecter un module USB pour obtenir un port USB2.0 supplémentaire. La tête USB2.0 offre des vitesses de transfert de données allant jusqu'à 480 Mo / connexion.

Met de USB2.0-header kunt u een USB-module aansluiten voor extra USB2.0-poorten. De USB2.0 header biedt gegevensoverdrachtssnelheden tot 480 Mb/verbindingssnelheid.

El conector USB2.0 le permite conectarse al módulo USB para obtener puertos usb2.0 adicionales. La cabeza USB2.0 ofrece una velocidad de transmisión de datos de hasta 480 Mbi / velocidad de conexión.

08 M.2 Slots

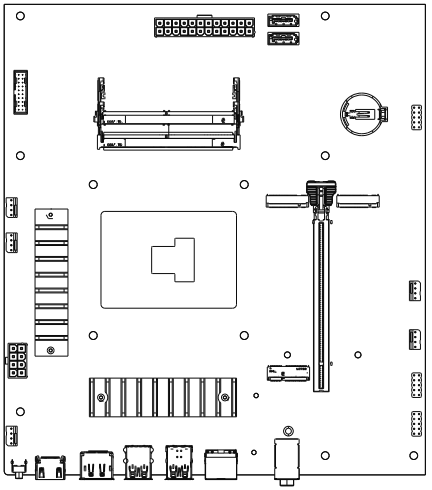

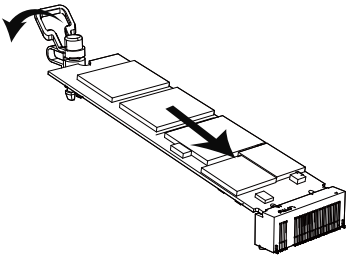

M.2 Slots

The M.2 slot allows you to install M.2 devices such as M.2 SSD modules.M.2 supports PCIE 4.0 x4 mode M Key design and type 2280 storage devices.

M.2 插槽可让您安装 M.2 SSD 模块等 M.2 设备。M.2 支持 PCIE 4.0 x4 模式 M Key 设计和 2280 型存储设备。

M.2 插槽可讓您安裝 M.2 SSD 模組等 M.2 裝置。 M.2 支援 PCIE 4.0 x4 模式 M Key 設計和 2280 型儲存裝置。

Über den M.2-Steckplatz können Sie M.2-Geräte wie M.2-SSD-Module installieren. M.2 unterstützt das PCIE 4.0 x4-Modus-M-Key-Design und Speichergeräte vom Typ 2280.

M.2 スロットを使用すると、M.2 SSD モジュールなどの M.2 デバイスを取り付けることができます。M.2 は、PCIE 4.0 x4 モード M キー デザインとタイプ 2280 ストレージ デバイスをサポートします。

La ranura M.2 le permite instalar dispositivos M.2, como módulos SSD M.2. M.2 admite el diseño de clave M en modo PCIE 4.0 x4 y dispositivos de almacenamiento tipo 2280.

Lo slot M.2 consente di installare dispositivi M.2 come moduli SSD M.2. M.2 supporta il design M Key in modalità PCIE 4.0 x4 e dispositivi di archiviazione di tipo 2280.

L'emplacement M.2 vous permet d'installer des périphériques M.2 tels que des modules SSD M.2. M.2 prend en charge la conception M Key du mode PCIE 4.0 x4 et les périphériques de stockage de type 2280.

Gniazdo M.2 umożliwia instalację urządzeń M.2, takich jak moduły SSD M.2. M.2 obsługuje tryb PCIE 4.0 x4 z kluczem M i urządzenia pamięci masowej typu 2280.

Met de M.2-sleuf kunt u M.2-apparaten installeren, zoals M.2 SSD-modules. M.2 ondersteunt PCIE 4.0 x4-modus M Key-ontwerp en type 2280-opslagapparaten.

09 PCIe Expansion Slots

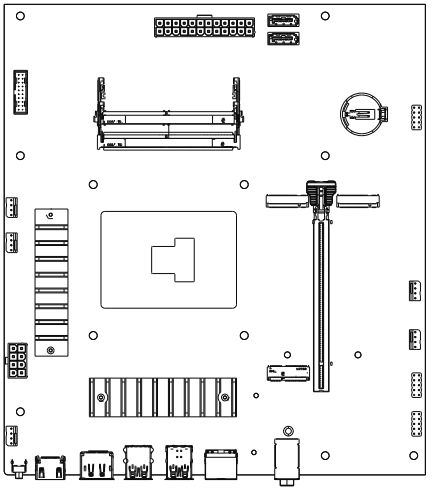

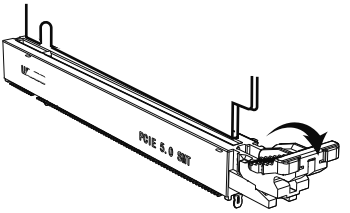

PCIe Expansion Slots

Warning! Unplug the power cord before adding or removing PCIe expansion cards.

警告！添加或卸下 PCIe 扩展卡之前请移除电源线。

警告！新增或卸下 PCIe 擴充卡之前請移除電源線。

Warnung! Ziehen Sie das Netzkabel ab, bevor Sie PCIe-Erweiterungskarten hinzufügen oder entfernen.

警告！PCIe 拡張カードを追加または削除する前に、電源コードを取り外してください。

¡Advertencia! Desenchufe el cable de alimentación antes de agregar o quitar tarjetas de expansión PCIe.

Attenzione! Scollegare il cavo di alimentazione prima di aggiungere o rimuovere le schede di espansione PCIe.

Attention! Débranchez le cordon d'alimentation avant d'ajouter ou de retirer des cartes d'extension PCIe.

Ostrzeżenie! Przed dodaniem lub usunięciem karty rozszerzeń PCIe należy odłączyć przewód zasilający.

Waarschuwing! Haal de stekker uit het stopcontact voordat u PCIe-uitbreidingskaarten toevoegt of verwijdert.

⑩ System Panel Headers

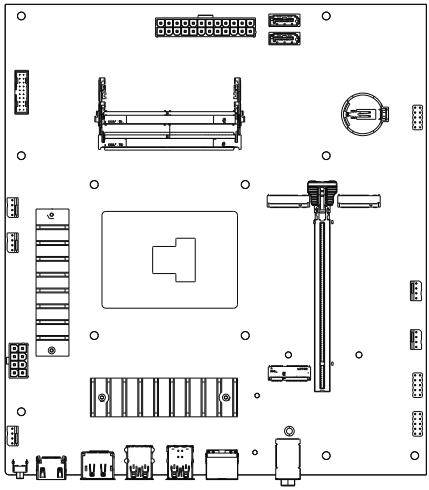

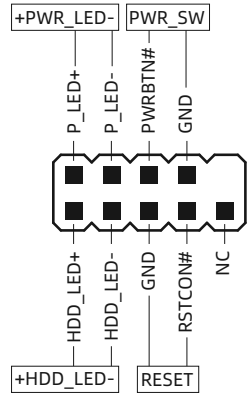

System Panel Headers

The System Panel header supports several chassis-mounted functions.

这一组接针支持数个连接到电脑机箱的功能。

這組接針支援多個連接到電腦機箱的功能。

Der System Panel-Header unterstützt mehrere am Gehäuse montierte Funktionen.

システム パネル ヘッダーは、シャーシに取り付けられたいくつかの機能をサポートします。

El encabezado del panel del sistema admite varias funciones montadas en el chasis.

L'intestazione del pannello di sistema supporta diverse funzioni montate sullo chassis.

L'en-tête du panneau système prend en charge plusieurs fonctions montées sur le châssis.

Złącze System Panel obsługuje kilka funkcji montowanych w obudowie.

De System Panel-header ondersteunt verschillende op het chassis gemonteerde functies.

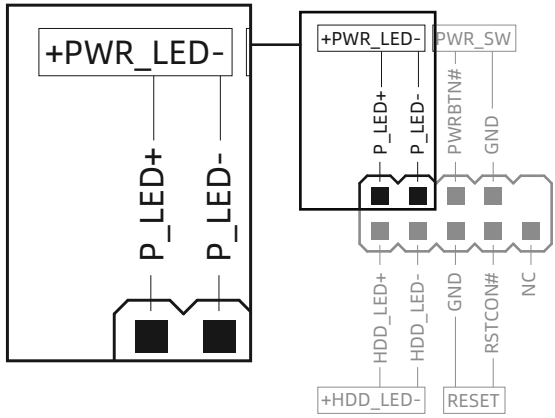

System Panel Headers

The 2-pin and/or 3-1 pin headers allow you to connect the System Power LED.

这组2-pin 与/或3-1 pin 接针可连接到电脑主机面板上的系统电源指示灯。

這組2-pin 與/或3-1 pin 接針可連接電腦主機面板上的系統電源指示燈。

Die 2-poligen und/oder 3-1-poligen Stiftleisten ermöglichen den Anschluss der System-Power-LED.

2 ピンおよび/または 3-1 ピン ヘッダーを使用して、システム電源 LED を接続できます。

Los cabezales de 2 pines y/o 3-1 pines le permiten conectar el LED de alimentación del sistema.

I connettori a 2 pin e/o 3-1 pin consentono di collegare il LED di alimentazione del sistema.

Les embases à 2 broches et/ou 3-1 broches vous permettent de connecter le voyant d'alimentation du système.

Złącza 2-pinowe i/lub 3-1-pinowe umożliwiają podłączenie diody LED zasilania systemu.

Met de 2-pins en/of 3-1-pins headers kunt u de System Power LED aansluiten.

11 SATA Ports

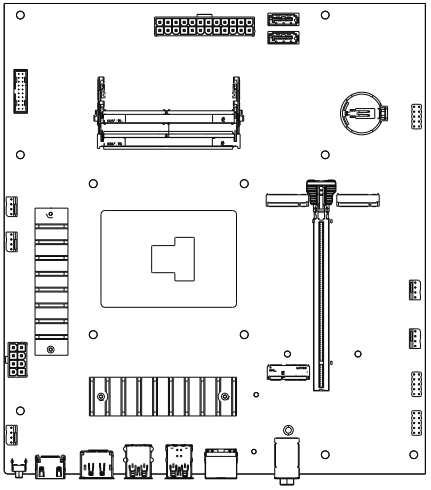

SATA Ports

The SATA port allows you to connect SATA devices via a SATA cable.
Important! RAID configuration is not supported on the SATA ports.

这些插槽可支持使用 SATA 排线来连接 SATA硬盘。
重要！ SATA端口未支持 RAID 配置。

這些插槽可支援使用 SATA 排線來連接 SATA硬碟。
重要！ SATA連接埠未支援 RAID 配置。

Der SATA-Anschluss ermöglicht Ihnen den Anschluss von SATA-Geräten über ein SATA-Kabel.
Wichtig! RAID-Konfiguration wird auf den SATA-Ports nicht unterstützt.

SATA ポートを使用すると、SATA ケーブルを介して SATA デバイスを接続できます。
重要! SATA ポートでは RAID 構成はサポートされていません。

El puerto SATA le permite conectar dispositivos SATA a través de un cable SATA.
¡Importante! La configuración RAID no es compatible con los puertos SATA.

La porta SATA consente di collegare dispositivi SATA tramite un cavo SATA.
Importante! La configurazione RAID non è supportata sulle porte SATA.

Le port SATA vous permet de connecter des périphériques SATA via un câble SATA.
Important! La configuration RAID n'est pas prise en charge sur les ports SATA.

Met de SATA-poort kunt u SATA-apparaten aansluiten via een SATA-kabel.
Belangrijk! RAID-configuratie wordt niet ondersteund op de SATA-poorten.

El puerto SATA le permite conectar dispositivos SATA a través de un cable SATA.
¡Importante! La configuración RAID no es compatible con los puertos SATA.

12 SODIMM Slots

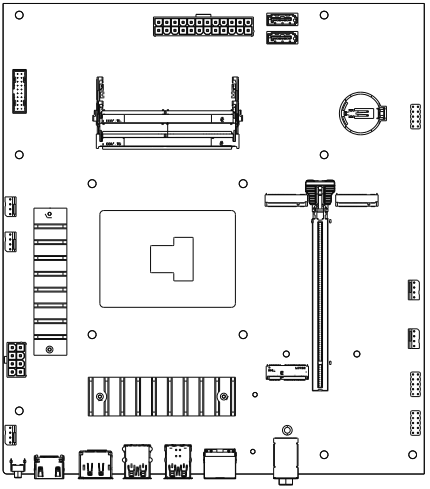

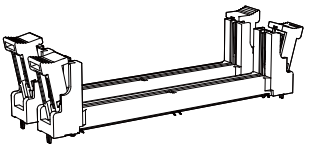

SODIMM Slots

This motherboard comes with two Double Data Rate 5 (DDR5)Small Outline Dual Inline Memory Module(SODIMM) sockets.

本主板配备两组DDR5 SODIMM内存插槽。

本主機板配備兩組DDR5 SODIMM記憶體插槽。

Dieses Motherboard ist mit zwei Double Data Rate 5 (DDR5) Small Outline Dual Inline Memory Module (SODIMM)-Sockeln ausgestattet.

このマザーボードには、2 つの Double Data Rate 5 (DDR5)Small Outline Dual Inline Memory Module (SODIMM) ソケットが付属しています。

Esta placa base viene con dos zócalos de módulo de memoria dual en línea (SODIMM) de contorno pequeño de doble velocidad de datos 5 (DDR5).

Questa scheda madre è dotata di due socket SODIMM (Small Outline Dual Inline Memory Module) Double Data Rate 5 (DDR5).

Cette carte mère est livrée avec deux sockets SODIMM (Small Outline Dual Inline Memory Module) Double Data Rate 5 (DDR5).

Płyta główna jest wyposażona w dwa gniazda SODIMM (Double Data Rate 5)Small Outline Dual Inline Memory Module (DDR5).

Dit moederbord is voorzien van twee Double Data Rate 5 (DDR5) Small Outline Dual Inline Memory Module (SODIMM)-sockets.

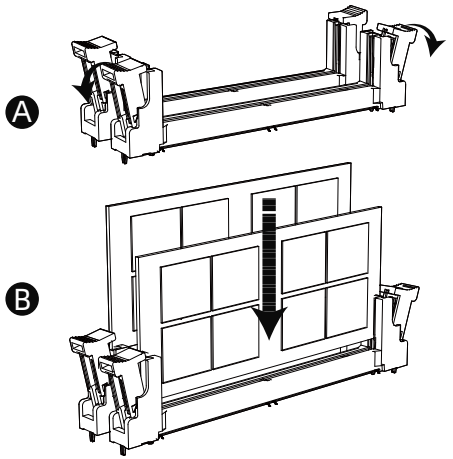

SODIMM Slots

Important! A DDR5 memory module is notched differently from a DDR, DDR2, DDR3 or DDR4 module. DO NOT install a DDR, DDR2,DDR3 or DDR4 memory module to the DDR5 slot.

重要！只能使用DDR5的内存，请勿插入DDR4、DDR3、DDR2或DDR内存条。

重要！只能使用DDR5的記憶體，請勿插入DDR4、DDR3、DDR2或DDR記憶體。

Wichtig! Ein DDR5-Speichermodul ist anders eingekerbt als ein DDR-, DDR2-, DDR3- oder DDR4-Modul. Installieren Sie KEIN DDR-, DDR2-, DDR3- oder DDR4-Speichermodul im DDR5-Steckplatz.

重要！DDR5 メモリ モジュールのノッチは、DDR、DDR2、DDR3、または DDR4 モジュールとは異なります。DDR、DDR2、DDR3、または DDR4 メモリ モジュールを DDR5 スロットに取り付けないでください。

¡Importante! Un módulo de memoria DDR5 tiene una muesca diferente a la de un módulo DDR, DDR2, DDR3 o DDR4. NO instale un módulo de memoria DDR, DDR2, DDR3 o DDR4 en la ranura DDR5.

Importante! Un modulo di memoria DDR5 è dentellato in modo diverso da un modulo DDR, DDR2, DDR3 o DDR4. NON installare un modulo di memoria DDR, DDR2, DDR3 o DDR4 nello slot DDR5.

Important! Un module de mémoire DDR5 est cranté différemment d'un module DDR, DDR2, DDR3 ou DDR4. N'installez PAS de module de mémoire DDR, DDR2, DDR3 ou DDR4 dans l'emplacement DDR5.

Ważne! Moduł pamięci DDR5 ma inne wycięcia niż moduł DDR, DDR2, DDR3 lub DDR4. NIE instaluj modułu pamięci DDR, DDR2, DDR3 lub DDR4 w gnieździe DDR5.

Belangrijk! Een DDR5-geheugenmodule heeft een andere inkeping dan een DDR-, DDR2-, DDR3- of DDR4-module. Installeer GEEN DDR-, DDR2-, DDR3- of DDR4-geheugenmodule in de DDR5-sleuf.

3 Motherboard Interface / 主板接口

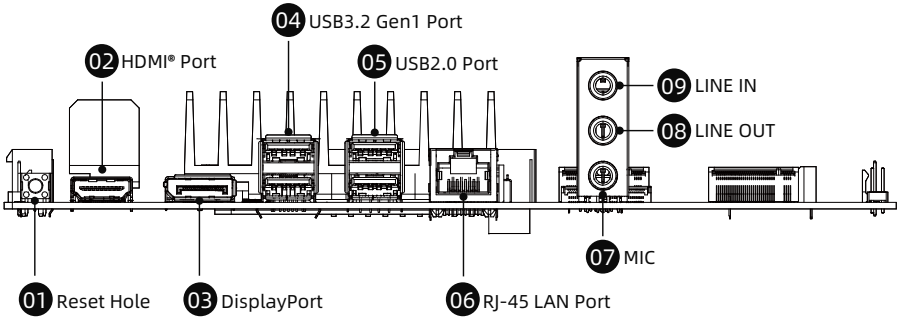

01 **Reset Hole**
Please remove the power, press and hold the reset hole for ten seconds, the BIOS will restore to the factory defaults.
Important! If you encounter some problems during use, you can first try to solve it by pressing the reset hole.

复位孔
请移除电源，按住复位孔十秒钟，BIOS将恢复为出厂默认值。
重要！若使用过程中遇到某些问题，可以先尝试通过按住复位孔解决。

複位孔
請移除電源，按住複位孔十秒鐘，BIOS將恢復為出廠預設值。
重要！若使用過程中遇到某些問題，可以先嘗試透過按住複位孔解決。

Loch zurücksetzen
Bitte trennen Sie die Stromversorgung, halten Sie das Reset-Loch zehn Sekunden lang gedrückt, das BIOS wird auf die Werkseinstellungen zurückgesetzt.
Wichtig! Wenn Sie während des Gebrauchs auf einige Probleme stoßen,können Sie zunächst versuchen,diese durch Drücken der Resettaste zu lösen.

リセット穴
電源を切り、リセット穴を10秒間押し続けると、BIOSが工場出荷時のデフォルトにリセットされます。
重要！使用中に何か不具合がございましたら、リセットしてみてください。

Orificio de reinicio
Apague la alimentación y mantenga presionado el orificio de reinicio durante 10 segundos para restablecer el BIOS a los valores predeterminados de fábrica.
¡Importante! Si encuentra algunos problemas durante el uso, puede intentar resolverlos presionando el orificio de reinicio primero.

Foro di ripristino
Spegnere l'alimentazione e tenere premuto il foro di ripristino per 10 secondi per ripristinare le impostazioni di fabbrica del BIOS.
Importante! Se riscontri dei problemi durante l'uso, puoi prima provare a risolverli tenendo premuto il foro di ripristino.

Trou de réinitialisation
Veuillez couper l'alimentation, appuyez et maintenez le trou de réinitialisation pendant dix secondes, le BIOS restaurera les paramètres d'usine par défaut.
REMARQUE: si vous rencontrez des problèmes pendant l'utilisation, vous pouvez d'abord essayer de les résoudre en appuyant sur le trou de réinitialisation.

Otwór resetowania
Odłącz zasilanie, przytrzymaj otwór resetowania przez dziesięć sekund, BIOS zostanie przywrócony do wartości domyślnych fabrycznych.
Ważne! Jeśli napotkasz problemy podczas użytkowania, najpierw spróbuj je rozwiązać, przytrzymaj otwór resetowania.

Resetgat
Verwijder de voeding, houd het resetgat 10s ingedrukt, en het BIOS wordt teruggezet naar de fabrieksinstellingen.
Belangrijk! Als u tijdens het gebruik problemen ondervindt, kunt u proberen deze op te lossen door het resetgat ingedrukt te houden.

02 **HDMI® Port**
The HDMI® port (High-Definition Multimedia interface) is uncompressed, fully digital audio/video interface that provides a common data connection channel for compatible devices, It can be used to connect external display devices and televisions.

HDMI® 接口
HDMI®接口是个未压缩的全数字化音频/视频接口，为兼容设备提供通用的数据连接渠道，连接外部显示设备和电视。

HDMI® 接口
HDMI®接口是個未壓縮的全數字化音頻/視頻接口，為相容裝置提供通用的數據連接管道，連接外部顯示裝置和電視。

HDMI®-Schnittstelle
Die HDMI®-Schnittstelle ist eine unkomprimierte, volldigitale Audio-/Videoschnittstelle, die einen universellen Datenverbindungskanal für kompatible Geräte zum Anschluss externer Anzeigegeräte und Fernsehgeräte bereitstellt.

HDMI® ポート
HDMI® ポートは、非圧縮の完全デジタルオーディオ/ビデオインターフェイスです。互換性のあるデバイスに共通のデータ接続チャネルを提供します。外部ディスプレイ デバイスとテレビの接続に使用されます。

Puerto HDMI®
El puerto HDMI® es una interfaz de audio/vídeo totalmente digital y sin compresión que proporciona un canal de conexión de datos común para dispositivos compatibles, conectando dispositivos de visualización externos y televisores.

Porta HDMI®
L'interfaccia HDMI® è un'interfaccia audio/video completamente digitale e non compressa che fornisce un canale di connessione dati universale per dispositivi compatibili, display esterni e TV.

Interface HDMI®
Le port HDMI® est une interface audio/vidéo numérique non compressée qui fournit un canal de connexion de données commun pour les appareils compatibles. Il peut être utilisé pour connecter des appareils d'affichage externes et des téléviseurs.

Port HDMI®
Port HDMI® to nieskompresowany cyfrowy interfejs audio/wideo, który zapewnia uniwersalny kanał danych dla kompatybilnych urządzeń, podłącza zewnętrzne urządzenia wyświetlające i telewizory.

HDMI®-poort
De HDMI®-poort is een ongecomprimeerde volledig digitale audio/video-poort die een gemeenschappelijk gegevenskanaal biedt voor compatibele apparaten om externe beeldschermen en televisies aan te sluiten.

03 **DisplayPort**

This DisplayPort supports display output at 4K@240Hz, add support for HD audio signal transmission while transmitting video signals, which provides a common data connection channel for compatible devices (such as set-top boxes, integrated amplifiers, digital audio or televisions) .

DP 接口

这个 DisplayPort 支持4K@240Hz显示输出，在传输视频信号的同时加入对高清音频信号传输的支持，提供兼容设备一个共通的数据连接渠道，兼容设备如机顶盒、综合扩大机、数字音响或电视机等。

DP 接口

這個 DisplayPort 支援4K@240Hz顯示輸出，在傳輸視像訊號的同時加入對高清音頻訊號傳輸的支援，提供相容裝置一個共通的數據連接管道，相容裝置如機頂盒、綜合擴大機、數字音響或電視機等。

DP-Anschluss

Dieser DP-Anschluss (DisplayPort) unterstützt die 4K@240Hz -Bildschirmausgabe und bietet damit zusätzlich Unterstützung für die Übertragung von HD-Audiosignalen bei der Übertragung von Videosignalen. Der bietet einen gemeinsamen Datenverbindungskanal für kompatible Geräte, Dkompatible Geräte wie Set-Top-Boxen, integrierte Verstärker, digitales Audio oder Fernsehen usw.

DPポート

DP（ディスプレイポート）ポートは、4K@240Hzディスプレイ出力をサポートします。ビデオ信号の送信中にHDオーディオ信号の送信のサポートを追加します。これにより、互換性のあるデバイス（セットトップボックス、内蔵アンプ、デジタルオーディオ、テレビなど）に共通のデータ接続チャネルを提供します。

Puerto DP

Este puerto de pantalla (DisplayPort) admite salida de pantalla 4k@240Hz, agrega soporte para transmisión de señal de audio de alta definición mientras transmite señales de video, lo que proporciona un canal de conexión de datos común para dispositivos compatibles (como decodificadores, amplificadores integrados, audio digital o televisores).

Interfaccia DP

Questa DisplayPort supporta l'uscita del display 4K@240Hz, aggiungendo il supporto per la trasmissione del segnale audio ad alta definizione durante la trasmissione di segnali video, fornendo un canale di connessione dati comune per dispositivi compatibili, come set-top box, amplificatori integrati, audio digitale o televisori, ecc.

Port DP

Ce port DP prend en charge la sortie d'affichage 4K@240Hz. Prend en charge la transmission de signaux audio HD tout en transmettant des signaux vidéo. Fournit un canal de connexion de données commun pour les appareils compatibles tels que les décodeurs, les amplificateurs intégrés, les appareils audio numériques ou les téléviseurs.

Port DP

Ten DisplayPort obsługuje wyjście w rozdzielczości 4K@240Hz, podczas przesyłania sygnału wideo obsługuje również przesyłanie sygnału audio o wysokiej rozdzielczości, zapewniając wspólny kanał danych dla kompatybilnych urządzeń, takich jak dekodery, wzmacniacze zintegrowane, cyfrowe systemy audio lub telewizory.

DP-poort

Deze DisplayPort ondersteunt 4K@240Hz video-uitvoer en biedt ondersteuning voor het verzenden van HD-audiosignalen samen met de video-overdracht. Het biedt een gemeenschappelijk gegevenskanaal voor compatibele apparaten zoals settopboxen, AV-versterkers, digitale luidsprekers, televisies of meer.

04 **USB3.2 Gen1 Port**
USB3.2 Gen1 (Universal Serial Bus) port provides a transfer rate of up to 5 Gbit/s.It can be connected to keyboards, pointing devices, cameras, hard disks, printers and scanners.

USB3.2 Gen1 接口
USB3.2 Gen1 (Universal Serial Bus) 接口传输速度最高可达 5.0 Gbps 可连接键盘、指向设备、摄像机、硬盘、打印机以及扫描机等。

USB3.2 Gen1 接口
USB3.2 Gen1 (Universal Serial Bus) 接口傳輸速度最高可達 5.0 Gbps 可連接鍵盤、指向裝置、攝像機、硬碟、打印機以及掃描機等。

USB3.2 Gen1 Schnittstelle
USB3.2 Gen1-Schnittstelle (Universal Serial Bus) mit einer Übertragungsgeschwindigkeit von bis zu 5,0 Gbit/s ist für den Anschluss von Tastaturen, Zeigegeräten, Kameras, Festplatten, Druckern und Scannern geeignet.

USB3.2 Gen1 インターフェイス
USB3.2 Gen1（Universal Serial Bus）インターフェイスで最大5.0Gbpsの転送が可能キーボード、ポインティングデバイス、ビデオカメラ、ハードディスク、プリンタ、スキャナーなどが接続可能などです。

Puerto USB3.2 Gen 1
Este puerto USB3.2 Gen1 (Universal Serial Bus) ofrece una velocidad de transferencia de hasta 5.0 Gbps y puede utilizarse para conectar teclados, dispositivos apuntadores, cámaras, discos duros, impresoras y escáneres.

Interfaccia USB3.2 Gen1
L'interfaccia USB3.2 Gen1 (Universal Serial Bus) è in grado di trasferire velocità fino a 5,0 Gbps e può essere collegata a tastiere, dispositivi di puntamento, fotocamere, dischi rigidi, stampanti e scanner, ecc.

Interface USB3.2 Gen1
USB3.2 Gen1 (Universal Serial Bus) vitesse de transfert jusqu'à 5,0 Gbps peut être connecté à des claviers, des périphériques de pointage, des appareils photo, des disques durs, des imprimantes, des scanners, etc.

Port USB3.2 Gen1
Port USB3.2 Gen1 (Universal Serial Bus) osiąga prędkość przesyłania danych do 5,0 Gbps. Można podłączyć klawiaturę, urządzenie wskazujące, kamerę, dysk twardy, drukarkę oraz skaner itp.

USB3,2 Gen1-poort
De USB3,2 Gen1 (Universele seriële bus) poort biedt een overdrachtssnelheid tot 5,0 Gbps en kan worden aangesloten op toetsenborden, aanwijsapparaten, camera's, harde schijven, printers, scanners, enz.

05 **USB2.0 Port**
The USB (Universal Serial Bus) port is compatible with USB2.0 or USB1.1 devices such as keyboards, and printers.

USB2.0 接口
这个USB（Universal Serial Bus）2.0接口兼容于采用USB2.0或USB1.1规范的设备，像是键盘、打印机等。

USB2.0 接口
這個 USB (Universal Serial Bus) 2.0 接口相容於採用USB2.0 或 USB1.1 規範的裝置， 如鍵盤、打印機等。

USB2.0 -Anschluss
USB2.0 -AnschlussDieser USB2.0-Anschluss (Universal Serial Bus) ist mit Geräten kompatibel , die USB2.0-oder USB1.1-Anschlüsse verwenden , wie z.B.Tastaturen , Drucker usw.

ルーバー
USB (UniversalSerialBus) 2.0 インターフェースは、キーボードやプリンターなど、USB2.0またはUSB1.1仕様を採用するデバイスと互換性があります。

Puerto USB2.0
El puerto USB (Universal Serial Bus) es compatible con dispositivos de USB2.0 o USB1.1, como teclados e impresoras.

Interfaccia USB2.0
Questa interfaccia USB (Universal Serial Bus) 2.0 è compatibile con i dispositivi che usano le specifiche USB2.0 o USB1.1, come tastiere, stampanti, ecc.

Port USB2.0
Ce port USB2.0 (Universal Serial Bus) est compatible avec les appareils standard qui utilisent USB2.0 ou USB1.1, tels que les claviers, imprimantes, etc.

Port USB2.0
Ten port USB (Universal Serial Bus) 2.0 jest kompatybilny z urządzeniami zgodnymi z normami USB2.0 lub USB1.1, takimi jak klawiatury, drukarki itp.

USB2,0-poort
Deze USB (Universele seriële bus) 2,0-poort is compatibel met apparaten die de USB2,0- of USB1,1-standaard gebruiken, zoals toetsenborden, printers, enz.

06 **RJ-45 LAN Port**
This RJ-45 network interface supports standard Ethernet cables and can be connected to a local area network. (Transmission speed 5Gbps)

网络接口
这个RJ-45网络接口支持标准的以太网线，可以连接局域网等。(传输速度5Gbps)

網絡接口
這個RJ-45網絡接口支援標準的以太網線，可以連接局域網等。(傳輸速度5Gbps)

Netzwerkschnittstelle
Diese RJ-45-Netzwerkschnittstelle unterstützt Standard-Ethernet-Kabel und kann an ein lokales Netzwerk angeschlossen werden.(übertragungsgeschwindigkeit 5Gbps)

LANポート
RJ-45 LANポートは標準のイーサネットケーブルをサポートし、ローカルエリアネットワーク (LAN)などと連結することができます。(伝送速度5 Gbps)

Puerto LAN
Esta interfaz de red RJ-45 admite cables Ethernet estándar y se puede conectar a red de área local. (Velocidad de transmisión de 5 Gbps)

Interfaccia di rete
Questa interfaccia di rete RJ-45 supporta un cavo Ethernet standard, che può essere collegato a una rete locale e così via.(Velocità di trasmissione 5 Gbps)

Port LAN
Ce port réseau RJ-45 prend en charge un câble Ethernet standard, qui peut être connecté à un réseau local, etc. (Vitesse de transmission 5 Gbps)

Port sieciowy
Ten port sieciowy RJ-45 obsługuje standardowy kabel Ethernet, można go podłączyć do sieci lokalnej itp. (Prędkość przesyłania 5 Gbps)

Netwerkpoort
Deze RJ-45-netwerkpoort ondersteunt standaard Ethernet-kabels en kan worden aangesloten op een lokaal netwerk, enz. (Overdrachtsnelheid 5 Gbps)

07 MIC

The MIC (Microphone Hole) has recording function, which can record your voice via the jack of your microphone device.

麦克风
MIC（麦克风孔）具有录音功能，可以通过麦克风设备的插孔录制您的声音。

麥克風
MIC（麥克風孔）具有錄音功能，可透過麥克風設備的插孔錄製您的聲音。

Mikrofonanschluss
Das MIC (Mikrofonöffnung) verfügt über eine Aufnahmefunktion, mit der Sie Ihre Stimme über die Buchse Ihres Mikrofongeräts aufzeichnen können.

マイク
MIC (マイクホール) には録音機能があり、マイク デバイスのジャックを介して音声を録音できます。

Micrófono
El MIC (orificio para micrófono) tiene función de grabación, que puede grabar su voz a través del conector de su dispositivo de micrófono.

Microfono
Il MIC (Microphone Hole) è dotato di funzione di registrazione, che consente di registrare la voce tramite il jack del microfono.

Écouteur/ casque
Le MIC (Microphone Hole) dispose d'une fonction d'enregistrement, qui peut enregistrer votre voix via la prise de votre appareil microphone.

Mikrofon
MIC (otwór mikrofonowy) ma funkcję nagrywania, dzięki czemu możesz zarejestrować swój głos za pomocą gniazda mikrofonu.

Microfoon
De MIC (Microphone Hole) heeft een opnamefunctie, waarmee u uw stem kunt opnemen via de aansluiting van uw microfoonapparaat.

08 LINE OUT

This connector is used to connect audio output signals to a power amplifier or headphones.

LINE OUT
这个接头用来连接音频输出信号至功率放大器或耳机。

LINE OUT
這個接頭用來連接音訊輸出信號至功率放大器或耳機。

LINE OUT
Diese Schnittstelle dient zum Anschluss von Audio-Ausgangssignalen an einen Leistungsverstärker oder Kopfhörer.

LINE OUT
オーディオ出力信号をパワーアンプまたはヘッドフォンに接続するために使用されます。

LINE OUT
Este conector se utiliza para conectar señales de salida de audio a un amplificador de potencia o auriculares.

LINE OUT
Questo connettore viene usato per collegare il segnale di uscita audio a un amplificatore di potenza o agli auricolari.

LINE OUT
Ce port peut émettre des signaux audio en connectant un casque ou un amplificateur de puissance.

LINE OUT
To złącze służy do podłączenia sygnału wyjściowego audio do wzmacniacza mocy lub słuchawek.

LINE OUT
Deze connector wordt gebruikt om het audio-uitgangssignaal aan te sluiten op een eindversterker of hoofdtelefoon.

09 **LINE IN**
This input is used to colect audio signals through other audio equipment.

LINE IN
这个接头通过其他音频设备采集音频信号。

LINE IN
這個接頭通過其他音訊設備採集音訊信號。

LINE IN
Diese Anschluss sammelt Audiosignale über anderen Audiogeräte.

LINE IN
このシャックは、他のオーディオテパイスを介してオーディオ信号を収集します。

LINE IN
Este conector se utiliza para recopilar señales de audio a través de otros equipos de audio.

LINE IN
Questo connettore raccoglie i segnali audio attraverso altre apparecchiature audio.

LINE IN
Ce port est utilisé pour collecter des signaux audio via d'autres équipements audio.

LINE IN
To złącze zbiera sygnały audio za pośrednictwem innych urządzeń audio.

LINE IN
Deze connector verzamelt audiosignalen via andere audioapparaten.

MINISFORUM

联系信息

生产商：	深圳市美高电子设备有限公司
网址：	https://www.miniscloud.com
地址：	深圳市龙岗区平湖街道禾花社区富康路6号宝能智创谷B栋201、206-210
电话：	0755-84659450

售后技术支持

网址：	https://www.minisforum.com/new/support
电话：	400-090-9901

Contact information

Manufacturer :	Micro Computer (HK) Tech Limited
Website :	https://www.miniscloud.com
Address :	FLAT/RM 18, 28/F, Shui On Centre, 6-8 Harbour Road, Waterfront Wan Chai , Hong Kong
TEL :	852-23860910

Online Technical Support

Website :	https://www.minisforum.com/new/support
Email :	support@minisforum.com