MINISFORUM

New Gen DeskMini Computer



Basic Operation
Button & ports

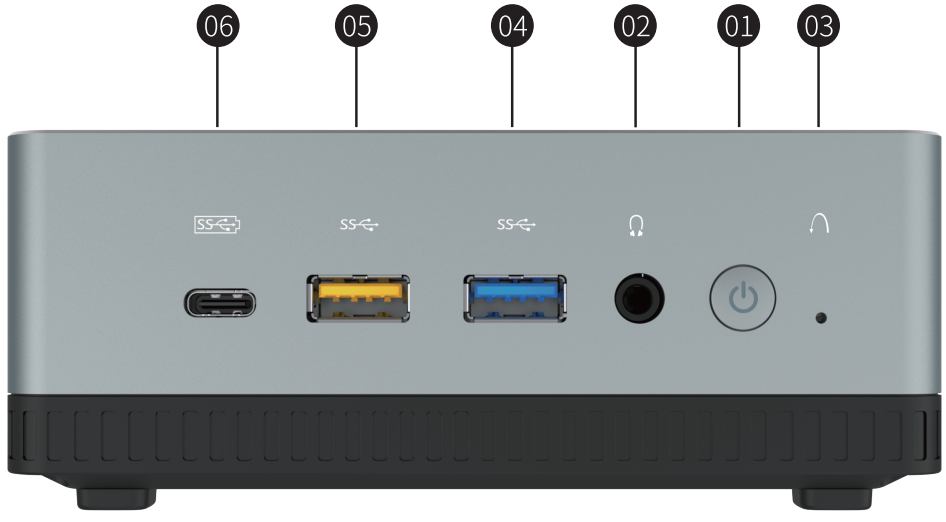

01

The power button allows you to power ON/OFF the Mini PC. You can use the power button to put your Mini PC to power saving mode or press it for ten (10) seconds to force your Mini PC shutdown.

这个电源开关可以将Mini PC的电源开启或关闭，您也可以使用这个开关让Mini PC进入省电模式或按住十秒钟来将Mini PC强制关闭。

Mit diesem Netzschalter können Sie den Mini-PC ein- oder ausschalten. Sie können diesen Schalter auch verwenden, um den Mini-PC in den Energiesparmodus zu versetzen oder ihn 10 Sekunden lang gedrückt zu halten, um das Herunterfahren des Mini-PCs zu erzwingen.

この電源スイッチを使用すると、Mini PCの電源をオンまたはオフにすることができます。また、このスイッチを使用してMini PCを省電力モードにするか、10秒間押し続けてMiniPCを強制的にシャットダウンすることもできます。

El Botón de encendido puede ENCENDER/APAGAR la Mini PC. Puede usar el botón de encendido para poner su Mini PC en modo de ahorro de energía o mantener presionado durante diez (10) segundos para forzar el apagado de su Mini PC.

Questo interruttore di alimentazione può accendere o spegnere il Mini PC. Puoi inoltre usare questo interruttore per mettere il Mini PC in modalità di risparmio energetico o tenerlo premuto per dieci secondi per forzare lo spegnimento del Mini PC.

Cet interrupteur d'alimentation peut allumer ou éteindre le Mini PC. Vous pouvez également utiliser cet interrupteur pour mettre le Mini PC en mode d'économie d'énergie ou appuyez et maintenez enfoncé pendant dix secondes pour forcer le Mini PC à s'éteindre.

02

Headphone/Headset/Microphone Jack
This connector is used to connect audio output signals to a power amplifier or headphones.You can also use it to connect an external microphone or output signals from audio equipment.

耳机/头戴式耳机/麦克风输出接头
这个接头用来连接音频输出信号至功率放大器或耳机。您也可以用来连接外接麦克风或从音频设备输出信号。

Kopfhörer/Mikrofonanschluss
Diese Schnittstelle dient zum Anschluss von Audio -Ausgangssignalen an einen Leistungsverstärker oder Kopfhörer. Sie können ihn auch zum Anschluss eines externen Mikrofons oder von Ausgangssignalen von anderen Audiogeräten verwenden.

ヘッドフォン/ヘッドセット/マイクジャック
オーディオ出力信号をパワーアンプまたはヘッドフォンに接続するために使用されます。
また、外部マイクを接続したり、オーディオ機器からの信号を出力するために使用することもできます。

Conector para auriculares/ micrófono
Este conector se utiliza para conectar señales de salida de audio a un amplificador de potencia o auriculares. También puede usarlo para conectar un micrófono externo o producir señales de equipos de audio.

Connettore di uscita per auricolari / cuffie / microfono
Questo connettore viene usato per collegare il segnale di uscita audio a un amplificatore di potenza o agli auricolari.Puoi usarlo per collegare un microfono esterno o trasmettere segnali da apparecchiature audio.

Écouteur/ casque/ jack de microphone
Ce port peut émettre du son en connectant un casque ou un amplificateur de puissance. Vous pouvez également l'utiliser pour connecter un microphone externe ou un équipement audio pour émettre des signaux.

03

Reset Hole
Please remove the power, press and hold the reset hole for ten seconds, the BIOS will restore to the factory defaults.
Important! If you encounter some problems during use, you can first try to solve it by pressing the reset hole.

复位孔
请移除电源，按住复位孔十秒钟，BIOS将恢复为出厂默认值。
重要！若使用过程中遇到某些问题，可以先尝试通过按住复位孔解决。

Loch zurücksetzen
Bitte trennen Sie die Stromversorgung, halten Sie das Reset-Loch zehn Sekunden lang gedrückt, das BIOS wird auf die Werkseinstellungen zurückgesetzt.
Wichtig! Wenn Sie während des Gebrauchs auf einigeProbleme stoßen, können Sie zunächst versuchen, diese durch Drücken der Resettaste zu lösen.

リセット穴
電源を切り、リセット穴を10秒間押し続けると、BIOSが工場出荷時のデフォルトにリセットされます。
重要！使用中に何か不具合がございましたら、リセットしてみてください。

Orificio de reinicio
Apague la alimentación y mantenga presionado el orificio de reinicio durante 10 segundos para restablecer el BIOS a los valores predeterminados de fábrica.
¡Importante! Si encuentra algunos problemas durante el uso, puede intentar resolverlos presionando el orificio de reinicio primero.

Foro di ripristino
Spegnere l'alimentazione e tenere premuto il foro di ripristino per 10 secondi per ripristinare le impostazioni di fabbrica del BIOS.
Importante! Se riscontri dei problemi durante l'uso, puoi prima provare a risolverli tenendo premuto il foro di ripristino.

Trou de réinitialisation
Veuillez couper l'alimentation, appuyez et maintenez le trou de réinitialisation pendant dix secondes, le BIOS restaurera les paramètres d'usine par défaut.
REMARQUE: si vous rencontrez des problèmes pendant l'utilisation, vous pouvez d'abord essayer de les résoudre en appuyant sur le trou de réinitialisation.

04 SS

USB 3.1 Gen 2 Port
The USB 3.1 Gen 2 (Universal Serial Bus) port provides a transfer rate up to 10.0 Gbps.

USB 3.1 Gen 2 接口
这个USB 3.1 Gen 2 (Universal Serial Bus) 接口提供高达 10.0 Gbps 传输速率。

USB 3.1 Gen 2-Anschluss
Der USB 3.1 Gen 2-Anschluss (Universal Serial Bus) bietet einen zügigen Datentransfer bis zu 10.0 Gbps.

USB 3.1 Gen 2 インターフェイス
USB 3.1 Gen 2 インターフェイス「ユニバーサルシリアルバス（Universal Serial Bus）」は、10.0 Gbpsもの転送速度を提供し。

Puerto USB 3.1 Gen 2
El puerto USB 3.1 Gen 2 (Universal Serial Bus) proporciona una tasa de transferencia de datos de hasta 10.0 Gbps.

Interfaccia USB 3.1 Gen 2
Questa interfaccia USB 3.1 Gen 2 (Universal Serial Bus) fornisce una velocità di trasmissione fino a 10,0 Gbps.

Port USB 3.1 Gen 2
Ce port USB 3.1 Gen 2 (Universal Serial Bus) fournit un débit de transmission allant jusqu'à 10,0 Gbps.

05 SS

USB 3.0 Gen 1 Port
The USB 3.0 Gen 1 (Universal Serial Bus) port provides a transfer rate up to 5.0 Gbps.

USB 3.0 Gen 1 接口
这个USB 3.0 Gen 1 (Universal Serial Bus) 接口提供高达 5.0 Gbps 传输速率。

USB 3.0 Gen 1-Anschluss
Der USB 3.0 Gen 1-Anschluss (Universal Serial Bus) bietet einen zügigen Datentransfer bis zu 5.0 Gbps.

USB 3.0 Gen 1 インターフェイス
USB 3.0 Gen 1インターフェイス「ユニバーサルシリアルバス（Universal Serial Bus）」は、5.0 Gbpsもの転送速度を提供し。

Puerto USB 3.0 Gen 1
El puerto USB 3.0 Gen 1 (Universal Serial Bus) proporciona una tasa de transferencia de datos de hasta 5.0 Gbps.

Interfaccia USB 3.0 Gen 1
Questa interfaccia USB 3.0 Gen 1 (Universal Serial Bus) fornisce una velocità di trasmissione fino a 5,0 Gbps.

Port USB 3.0 Gen 1
Ce port USB 3.0 Gen 1 (Universal Serial Bus) fournit un débit de transmission allant jusqu'à 5,0 Gbps.

06 SS

USB-C Port
This USB-C (Universal Serial Bus-C) port provides a transfer rate up to 10.0 Gbps and supports display output 4K@60Hz.

USB-C 接口
这个USB-C 接口（Universal Serial Bus-C）接口提供高达10.0 Gbps传输速率，支持4K@60Hz显示输出。

USB-C Anschluss
Der USB-C Anschluss (Universal Serial Bus-C)bietet einen zügigen Datentransfer bis zu 10.0 Gbps und unterstützt 4K@60Hz Bildschirmausgabe.

USB-Cポート
USB-C「ユニバーサル・シリアル・バス(Universal Serial Bus)」ポートは、10.0Gbpsもの転送速度を提供し、4K@60Hz出力をサポートします。

Puerto USB-C
El puerto USB-C (Universal Serial Bus-C) proporciona una tasa de transferencia de datos de hasta 10.0 Gbps, y admite salida de pantalla de 4k@60Hz.

Interfaccia USB-C
Questa interfaccia USB-C (Universal Serial Bus-C) fornisce una velocità di trasmissione fino a 10,0 Gbps e supporta l'uscita del display 4K@60Hz.

Port USB-C
Ce port USB-C (Universal Serial Bus-C) fournit un débit de transmission allant jusqu'à 10,0 Gbps et prend en charge une sortie d'affichage 4K@60Hz.

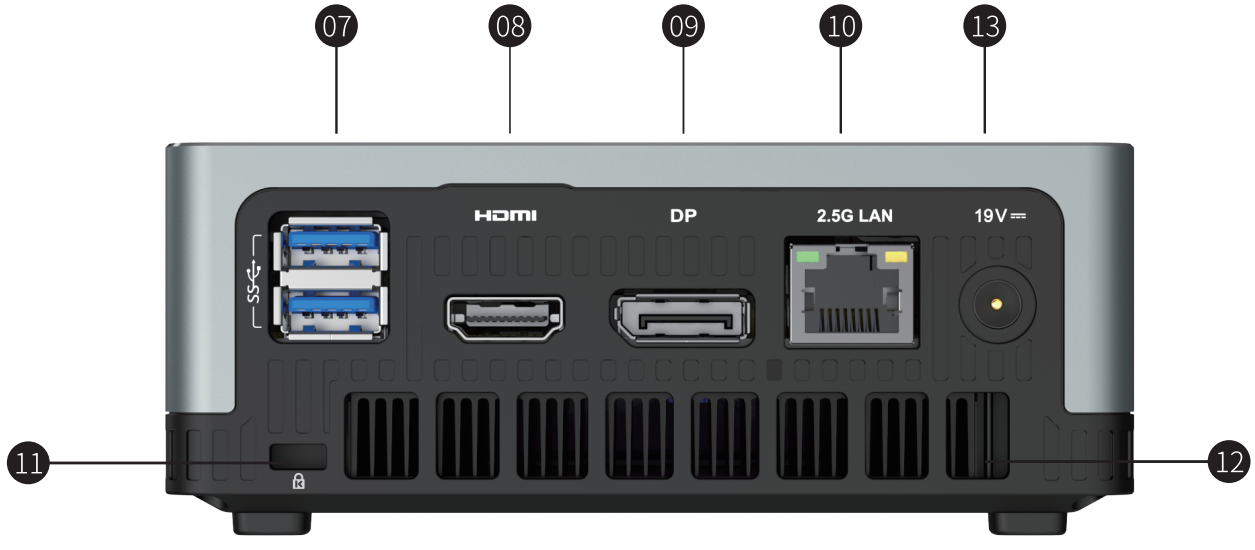

07 SS

USB 3.1 Gen 2 Port
The USB 3.1 Gen 2 (Universal Serial Bus) port provides a transfer rate up to 10.0 Gbps.

USB 3.1 Gen 2 接口
这个USB 3.1 Gen 2 (Universal Serial Bus) 接口提供高达10.0 Gbps 传输速率。

USB 3.1 Gen 2-Anschluss
Der USB 3.1 Gen 2-Anschluss (Universal Serial Bus) bietet einen zügigen Datentransfer bis zu 10.0 Gbps.

USB 3.1 Gen 2 インターフェイス
USB 3.1 Gen 2 インターフェイス「ユニバーサルシリアルバス（Universal Serial Bus）」は、10.0 Gbpsもの転送速度を提供し。

Puerto USB 3.1 Gen 2
El puerto USB 3.1 Gen 2 (Universal Serial Bus) proporciona una tasa de transferencia de datos de hasta 10.0 Gbps.

Interfaccia USB 3.1 Gen 2
Questa interfaccia USB 3.1 Gen 2 (Universal Serial Bus) fornisce una velocità di trasmissione fino a 10,0 Gbps.

Port USB 3.1 Gen 2
Ce port USB 3.1 Gen 2 (Universal Serial Bus) fournit un débit de transmission allant jusqu'à 10,0 Gbps.

08 **HDMI**

HDMI Port
HDMI (High-Definition Multimedia Interface) is an uncompressed, fully digital audio/video signal interface that provides a common data connection channel for compatible devices, such as set-top boxes, integrated amplifiers, digital audio or TV Machine waiting.

HDMI 输出接口
HDMI (High-Definition Multimedia Interface , 高分辨度多媒体界面) 是未经压缩全数字化的音频/视频信号界面，提供兼容设备一个共通的数据连接渠道，兼容设备如机顶盒、综合扩大机、数字音响或电视机等。

HDMI-Ausgangsschnittstelle
HDMI (High-Definition Multimedia Interface) ist eine unkomprimierte, volldigitale Audio/Video-Signalschnittstelle, die einen gemeinsamen Datenverbindungskanal für kompatible Geräte wie Set-Top-Boxen, integrierte Verstärker, digitale Audio- oder TV-Geräte bereitstellt.

HDMI出力インターフェース
HDMI（High-Definition Multimedia Interface）は、非圧縮の完全デジタルオーディオ/ビデオ信号インターフェイスであり、セットトップボックス、統合アンプ、デジタルオーディオ、TVデバイスなどの互換性のあるデバイスに共通のデータ接続チャネルを提供します。

Puerto HDMI
HDMI (Interfaz multimedia de alta definición) es una interfaz de señal de audio / video totalmente digital sin comprimir que proporciona un canal de conexión de datos común para dispositivos compatibles como decodificadores, amplificadores integrados, audio digital y dispositivos de TV.

Interfaccia di uscita HDMI
HDMI (High Definition Multimedia Interface) è un'interfaccia di segnale audio/video completamente digitale non compressa che fornisce un canale di connessione dati comune per dispositivi compatibili come set-top box, amplificatori integrati, audio digitale e dispositivi TV.

Port HDMI
HDMI (High Definition Multimedia Interface) est une interface de signal audio/vidéo entièrement numérique non compressée qui fournit un canal de connexion de données commun pour les appareils compatibles tels que les décodeurs, les amplificateurs intégrés, les appareils audio et TV numériques.

09 DP

DisplayPort

This DisplayPort supports display output at 4K@60Hz, add support for HD audio signal transmission while transmitting video signals, which provides a common data connection channel for compatible devices (such as set-top boxes, integrated amplifiers, digital audio or televisions) .

DP 接口

这个 DisplayPort 支持4K@60Hz显示输出，在传输视频信号的同时加入对高清音频信号传输的支持，提供兼容设备一个共通的数据连接渠道，兼容设备如机顶盒、综合扩大机、数字音响或电视机等。

DP-Anschluss

Dieser DP-Anschluss (DisplayPort) unterstützt die 4K@60Hz-Bildschirmausgabe und bietet damit zusätzlich Unterstützung für die Übertragung von HD-Audiosignalen bei der Übertragung von Videosignalen. Der für kompatible Geräte einen gemeinsamen Datenverbindungskanal bietet, wie TV-Box, integrierte Verstärker verbinden, digitales Audio oder Fernsehen.

DPポート

DP「ミニディスプレイポート（DisplayPort）」ポートは、4K@60Hzディスプレイ出力をサポートしています。ビデオ信号の送信中にHDオーディオ信号の送信のサポートを追加します。これにより、互換性のあるデバイス（セットトップボックス、内蔵アンプ、デジタルオーディオ、テレビなど）に共通のデータ接続チャネルを提供します。

Puerto DP

Este puerto de pantalla (DisplayPort) admite salida de pantalla 4k@60Hz, agrega soporte para transmisión de señal de audio de alta definición mientras transmite señales de video, lo que proporciona un canal de conexión de datos común para dispositivos compatibles (como decodificadores, amplificadores integrados, audio digital o televisores).

Interfaccia DP

Questa DisplayPort supporta l'uscita del display 4K@60Hz, aggiungendo il supporto per la trasmissione del segnale audio ad alta definizione durante la trasmissione di segnali video, fornendo un canale di connessione dati comune per dispositivi compatibili, come set-top box, amplificatori integrati, audio digitale o televisori, ecc.

Port DP

Ce port d'affichage (Display Port) prend en charge une sortie d'affichage 4K@60Hz. Il prend également en charge la transmission de signaux audio haute définition tout en transmettant des signaux vidéo, fournissant un canal de connexion de données pour les appareils compatibles, tels que les décodeurs, les amplificateurs intégrés, l'audio numérique, les téléviseurs, etc.

10 2.5G LAN

LAN Port
This RJ-45 network interface supports standard Ethernet cables and can be connected to a local area network. (Transmission speed 2.5Gbps)

网络接口
这个RJ-45网络接口支持标准的以太网线，可以连接局域网等。(传输速度2.5Gbps)

Netzwerkschnittstelle
Diese RJ-45-Netzwerkschnittstelle unterstützt Standard -Ethernet-Kabel und kann an ein lokales Netzwerk angeschlossen werden. (übertragungsgeschwindigkeit 2.5Gbps)

LANポート
RJ-45 LANポートは標準のイーサネットケーブルをサポートし、ローカルエリアネットワーク (LAN)などと連結することができます。(伝送速度2.5 Gbps)

Puerto LAN
Esta interfaz de red RJ-45 admite cables Ethernet estándar y se puede conectar a red de área local. (Velocidad de transmisión de 2,5 Gbps)

Interfaccia di rete
Questa interfaccia di rete RJ-45 supporta un cavo Ethernet standard, che può essere collegato a una rete locale e così via.(Velocità di trasmissione 2,5 Gbps)

Port LAN 2.5G
Ce port réseau RJ-45 prend en charge un câble Ethernet standard, qui peut être connecté à un réseau local, etc. (Vitesse de transmission 2,5 Gbps).

11

Kensington Lock
The Kensington Lock can be connected to a locker to prevent others from stealing your Mini PC.

防盗锁
防盗锁槽可连接防盗锁以防止他人窃取您的Mini PC。

Sicherheitsschlitz
Der Sicherheitsschlitz kann an eine Diebstahlsicherung angeschlossen werden, um zu verhindern, dass andere Ihren Mini-PC stehlen.

盗難防止ロック
盗難防止ロックスロットを盗難防止ロックに接続して、他人がMini PCを盗むのを防ぐことができます。

Ranura de seguridad
La ranura de seguridad se puede conectar a un dispositivo antirrobo para evitar que otros roben su Mini PC.

Blocco antifurto
La fessura del blocco antifurto può essere collegato a un blocco antifurto per impedire ad altri di rubare il tuo Mini PC.

Port de verrou antivol
Le port de verrouillage antivol peut être connectée à un verrou antivol pour empêcher d'autres personnes de voler votre Mini PC.

12 SSS

Air Vents
These vents let hot air out of the Mini PC case.
Important! Do not allow paper, books, clothing,transmission lines, or any other objects to block any vents, as this may cause the machine overheat.

散热孔
这些散热孔可以将热空气排出Mini PC机箱外。
重要! 请勿让纸张、书本、衣物、传输线或任何其他物品挡住任何散热孔，否则可能会造成机器过热。

Wärmeableitungsloch
Das Mini-PC-Gehäuse leitet heiße Luft durch diese Kühllöcher ab.
Wichtig! Blockieren Sie die Lüftungsschlitze nicht mit Papier, Büchern, Kleidung, Stromleitungen oder anderen Gegenständen. Andernfalls kann die Maschine überhitzen.

放熱穴
Mini PCケースは、これらの冷却穴から熱気を排出します。
重要! 紙、本、衣類、送電線、またはその他の物体で通気口を塞がないでください。そうしないと、機械が過熱する可能性があります。

Rejillas de ventilación
Estas rejillas de ventilación dejan salir el aire caliente de la carcasa de la Mini PC.
¡Importante! No permita que papel, libros, ropa, cables de transmisión o cualquier otro objeto bloqueen las rejillas de ventilación, ya que esto puede hacer que la máquina se sobrecaliente.

Prese d'aria
Queste prese d'aria possono scaricare l'aria calda dal telaio del Mini PC.
Importante!Per favore non bloccare qualsiasi presa d'aria con carta, libri, vestiti, linee di trasmissione o altri oggetti, altrimenti potrebbe causare il surriscaldamento della macchina.

Évents
Ces évents peuvent évacuer l'air chaud hors du châssis du Mini PC.
REMARQUE: ne laissez aucun objet obstruer les évents, sinon cela pourrait provoquer une surchauffe de la machine.

13 19V ⎓

Power Input

The supplied power adapter can convent AC power to DC power for use, and supply power through this jack to the Mini PC. To prevent damage to your Mini PC, please use the supplied power adapter.
Warning! When the power supply is in use, the temperature of the power adapter may rise and become hot. Do not cover the power adapter or get close to you.
Power adapter: DC 19V

电源输入接口

电源适配器可以将交流电源转换为直流电源，转换的电源通过电源输入接口提供电力给您的Mini PC，为了避免损害您的Mini PC，请使用产品随附的电源适配器。
警告! 当电源正在使用中，电源适配器的温度可能会上升变热，请勿将电源适配器靠近您的身体 。
电源适配器: DC 19V

Stromeingangsschnittstelle

Der mitgelieferte Netzadapter kann die Wechselstromversorgung in eine Gleichstromversorgung umwandeln und das Mini PC über diese Buchse mit Strom versorgen. Um Schäden an Ihrem Mini PC zu vermeiden, verwenden Sie bitte das mitgelieferte Netzteil.
Warnung! Wenn das Netzteil verwendet wird, kann die Temperatur des Netzadapters steigen und heiß werden. Decken Sie den Netzadapter nicht ab und halten Sie es von Ihrem Körper fern.
Netzadapter: DC 19V

パワーインプット

付属の電源アダプターは、AC電源をDC電源に転換し、パワーインプットジャックからお使いのMini PCにパワーを供給できます。Mini PCを壊さないため、付属の電源アダプターを使用してください。
警告! 使用中に、電源アダプタの温度が上がることがあります。電源アダプターを素手で触ったり布等で覆ったりは絶対にしないでください。
電源アダプター: DC 19V

Entrada de alimentación

El adaptador de corriente suministrado puede convertir la alimentación de CA en CC. La fuente de alimentación transformada proporciona energía a su Mini PC a través de la interfaz de entrada de energía. Para evitar daños en su Mini PC, utilice el adaptador de corriente suministrado.
¡Advertencia! Cuando la fuente de alimentación está en uso, la temperatura del adaptador de corriente puede subir y calentarse. No cubra el adaptador de corriente ni se acerque.
Adapdator de corriente: CC 19V

Interfaccia di ingresso alimentazione

L'adattatore di alimentazione può convertire l'alimentazione CA in CC. L'alimentazione convertita alimenta il tuo Mini PC tramite l'interfaccia di ingresso dell'alimentazione. Per evitare di danneggiare il tuo Mini PC, per favore usa l'adattatore di alimentazione fornito con il prodotto.
Avvertimento!Quando l'alimentazione è in uso, la temperatura dell'adattatore di alimentazione potrebbe aumentare e diventare calda. Per favore non portare l'adattatore di alimentazione vicino al tuo corpo.
Adattatore di alimentazione:DC 19V

Port d'alimentation

L'adaptateur d'alimentation peut convertir l'alimentation AC en alimentation DC et l'alimentation convertie alimente votre Mini PC via ce port. Pour éviter d'endommager votre Mini PC, veuillez utiliser l'adaptateur fourni avec le produit.
ATTENTION: lorsque l'adaptateur est en cours d'utilisation, sa température peut augmenter et devenir chaude. Veuillez ne pas rapprocher l'adaptateur de votre corps.
Adaptateur d'alimentation: DC 19V

Getting started

1

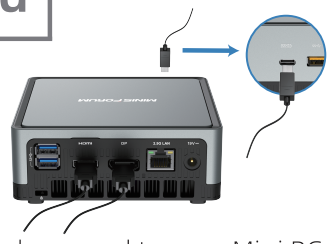

Connect a display panel to your Mini PC by connecting a display cable either to the HDMI port 、 DisplayPort or the USB-C port .

将显示屏幕通过电缆线连接至 Mini PC的HDMI接口、DP接口或USB-C接口。

Schließen Sie einen Bildschirm an Ihren Mini PC an, indem Sie das Anzeigekabel an den HDMI- oder DP-、USB-C-Anschluss verbinden.

ケーブルでモニターを Mini PCのHDMIポート、DPポートやUSB-Cポートに接続します。

Conecte una pantalla a su Mini PC por un cable de pantalla al puerto HDMI, puerto DP o puerto USB-C.

Collega lo schermo di visualizzazione all'interfaccia HDMI, all'interfaccia DP o all'interfaccia USB-C del Mini PC tramite un cavo.

Connectez l'écran d'affichage au port HDMI, au port DP ou au port USB-C du mini PC via le câble.

2



Connect keyboard and mouse.

连接键盘与鼠标。

Verbinden Sie die Tastatur und Maus。

キーボードとマウスを接続します。

Conecte el teclado y el ratón.

Collega tastiera e mouse.

Connectez le clavier et la souris.

3

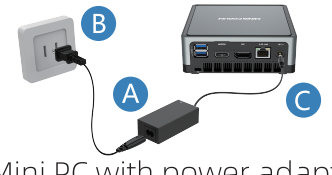

Connect Mini PC with power adapter.

把Mini PC用电源适配器连接上电源。

Schließen Sie das Netzteil an den Mini-PC an.

Mini PCを電源アダプターに接続します。

Conecte el Mini PC con el fuente de alimentación por el adaptador de corriente.

Collega l'adattatore di alimentazione del Mini PC all'alimentazione.

Connectez l'adaptateur de Mini PC à l'alimentation.

4



Power On.

开启电源。

Anschalten.

電源スイッチをオンにします。

Encender.

Accendi.

Allumer.

User Operation Guide
Installation Operation

1

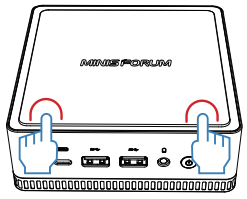

Press the positions as shown with your hands to loose the top cover.

双手同时向下按压图示位置,使上盖弹出。

Drücken Sie gleichzeitig mit beiden Händen auf die abge-bildete position, damit die obere abdeckung eraussprIngt.

図の位置を両手で同時に押し下げて、カバーを弾き出させます。

Presione las posiciones al mismo tiempo con ambas manos como se muestra para soltar la cubierta superior.

Premi contemporaneamente verso il basso con entrambe le mani la posizione mostrata in figura per far saltare il coperchio superiore.

Appuyez sur la position indiquée avec vos mains pour desserrer le capot supérieur.

2

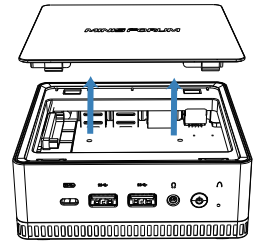

Remove the top cover.

取出上盖。

Entfernen Sie die obere Abdeckung.

カバーを取り外します。

Retire la cubierta superior.

Rimuovi il coperchio superiore.

Retirez le capot supérieur.

DIY DDR

3

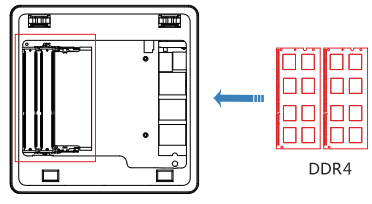

Install the Memory into the SODIMM Slot by inserting it slantly into the buckles on both sides and fix it.

将内存条对准卡槽缺口倾斜插入至两边卡扣将其扣紧。

Installieren Sie die Speicherkarte in den SODIMM-Steck-Dlatz, indem Sie ihn schräa in die Schnallen auf beiden Seiten einführen und befestigen.

メモリを斜めに挿入してS◯DIMMスロットに取り付け、固定します。

Instale la memoria en la ranura SODIMM insertándola inclinada en las hebillas de ambos lados y fíjela.

Allinea il modulo di memoria con la tacca della fessura per scheda e inseriscilo obliquamente fino a quando le fibbie su entrambi i lati lo fissano saldamente.

Alignez le module de mémoire avec l'encoche du logement de mémoire et insérez-le dans les boucles des deux côtés et fixez-le.

DIY SSD

4

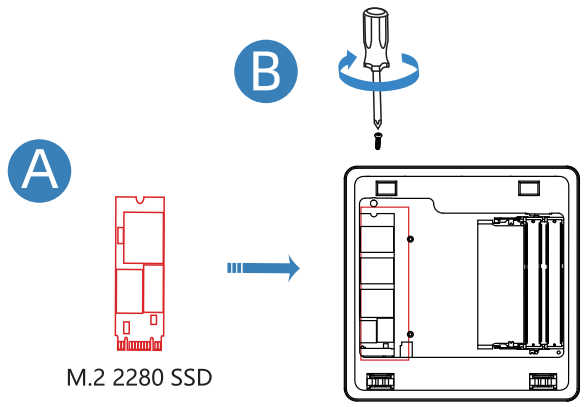

Install the SSD into its slot by inserting it slantly and fix it with screws.

将SSD卡对准卡槽缺口倾斜插入, 使用螺丝固定住。

Setzen Sie die Ssd-karte schrag gegen die Kerbe des Kartenschlitzes ein und halten Sie sie mit Schrauben fest.

SSDカードを斜めに挿入してスロツトに取り付け、ネジで固定します。

Instale la tarjeta SSD en su ranura, insertándola inclinada y fíjela con tornillos.

Allinea la scheda SSD con la tacca della fessura per scheda, inseriscila obliquamente e fissala con le viti.

Alignez la carte SSD avec l'encoche du logement de carte et insérez-la obliquement, puis fixez-la avec des vis.

DIY HDD

5

Put the HDD on the top cover and fix it with included screws,then connect the SATA cable.

将硬盘置于上盖，使用螺丝固后连接好SATA线。

Legen Sie die Festplatte auf die obere Abdeckung und befestigen Sie mit Schrauben.

ハードディスクをカバーに付いてるハードディスクケースに置き、ネジで固定しSATAケーブルを接続します。

Instale la tarjeta SSD en su ranura, insertándola inclinada y fíjela con tornillos.

Posiziona il disco rigido sul coperchio superiore, fissalo con le viti e collega bene il cavo SATA.

Placez le disque dur sur le capot supérieur, fixez-le avec des vis et connectez le câble SATA.

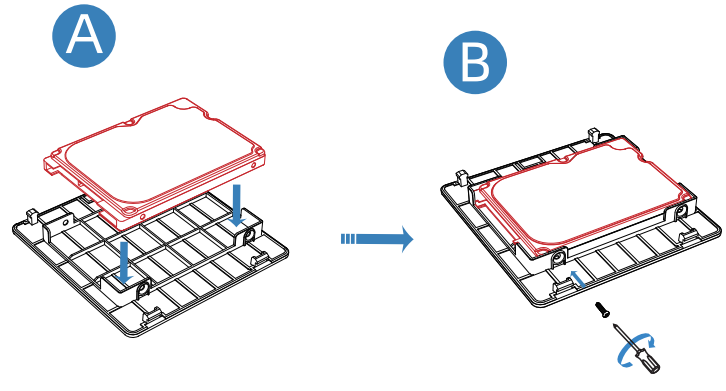

6

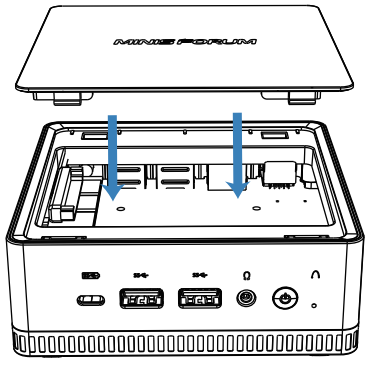

Direct the buckles of top cover to their slots,and cover the case.

上盖卡扣对准机器卡槽的方向，并将上盖盖住。

Rasten Sie die obere Abdeckung in Richtung des Schlitzes der Maschine ein und decken Sie die obere Abdeckung ab.

カバーをスロットにスナップし、カバーを閉じめます。

Dirija las hebillas de la cubierta superior a sus ranuras y cubra la carcasa.

Allinea la fibbia del coperchio superiore con la direzione della fessura per schede della macchina e chiudi il coperchio superiore.

Dirigez la boucle du capot supérieur vers leurs fentes et couvrez le boîtier.

7

Press the positions as shown with your hands to fasten the top cover.

双手同时向下按压图示位置使上盖扣紧。

Drücken Sie mit beiden Händen auf die gezeigte Position,um die obere Abdeckung zu befestigen.

カバーを両手で押し下げて固定します。

Presione las posiciones al mismo tiempo con ambas manos como se muestra para sujetar la cubierta superior.

Premi contemporaneamente verso il basso la posizione mostrata in figura con entrambe le mani per fissare il coperchio superiore.

Appuyez sur la position indiquée avec vos mains pour fixer le capot supérieur.

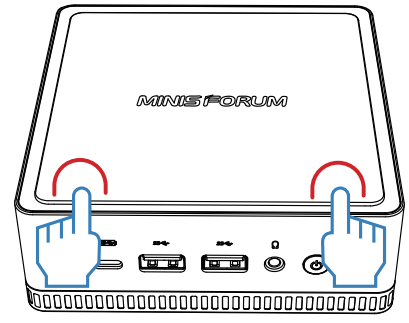

VESA

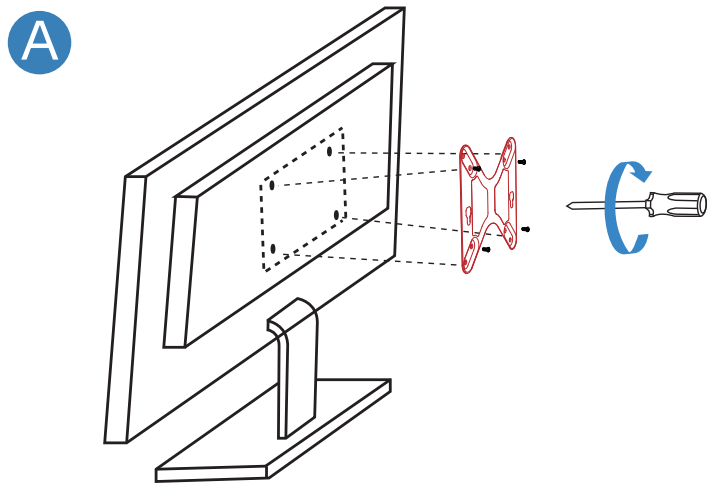

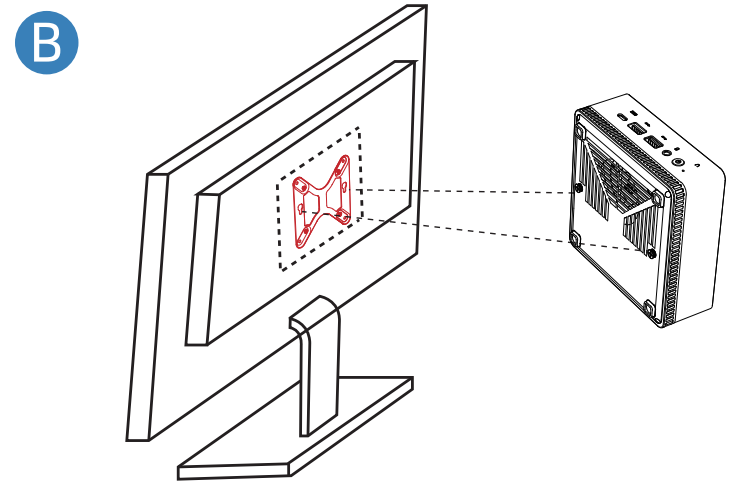

Mount Your Mini PC to a VESA Compatible Device

Please follow the steps below to install the Mini PC to a compatible VESA compatible device:

1.Install the VESA Mount on the back of the device with the included screws. (A)

2.Place Mini PC upside down on a flat and stable surface and installthe included screws to the screw holes of the bottom of the Mini PC.
Warning! Do not over tighten the screws as it may damage to your Mini PC.

3.Fix the Mini PC to the VESA Mount of the monitor. (B)

Installieren Ihres Mini PC auf einem VESA-kompatiblen Gerät

Installieren Ihres Mini PC auf einem VESA-kompatiblen Gerät.
Führen Sie die folgenden Schritte aus:

1. Installieren Sie die Bildschirmhalterung mit den angebrachten Schrauben an der Rückseite des Geräts. (A)

2. Stellen Sie Ihr Mini PC auf den Kopf nach, das legen ihn auf eine flache und stabile Oberfläche，Verwenden Sie die mitgelieferten Schrauben, um sie in die Schraubenlöcher an der Unterseite des Mini-PCs einzubauen.
Warnung! Ziehen Sie die Schrauben nicht zu fest an, da dies Ihr Mini PC beschädigen könnte.

3.Befestigen Sie den installierten Mini-PC am Bildschirmhalterung. (B)

将您的Mini PC安装到VESA屏幕挂架兼容设备

请依照以下步骤将Mini PC安装到兼容VESA屏幕挂架兼容设备:

1.使用附带的螺丝将VESA屏幕挂架安装至设备背后。(A)

2.将您的Mini PC底部朝上并倒置于平坦的地方，使用附带的螺丝安装至Mini PC底部的螺丝孔中。
警告! 请勿过度拧紧螺丝，因为可能会造成您的Mini PC损坏。

3.将已安装完成的Mini PC固定至VESA屏幕挂架处。(B)

お使いのMini PCをVESA互換性のある設備に取り付けます

次の手順に従って、操作してください

1.付属のネジでVESAブラケットを設備の背面に取り付けます。(A)

2.Mini PCを上下逆にして平らで安定した場所に置きます。付属のネジをMini PCのネジ穴に取り付けます。
警告! ネジを締めすぎないでください。Mini PCを損傷する可能性があります。

3.Mini PCを設備の背面に固定します。(B)

Instale su Mini PC en un dispositivo compatible con VESA

Siga los pasos siguientes para instalar la Mini PC en un dispositivo compatible con VESA compatible:

1. Instale el soporte de montaje en la parte posterior del dispositivo con los tornillos incluidos. (A)

2. Coloque la Mini PC boca abajo sobre una superficie plana y estable e instale los tornillos incluidos en los orificios para tornillos de la parte inferior de la Mini PC.
¡Advertencia! No apriete demasiado los tornillos, ya que podría dañar su Mini PC.

3. Fije la Mini PC al soporte de montaje de la pantalla. (B)

Installa il tuo Mini PC su un dispositivo compatibile con la staffa di sospensione per schermo VESA

Per favore segui i passi seguenti per installare il Mini PC su un dispositivo compatibile con la staffa di sospensione per schermo VESA:

1. Usa le viti in dotazione per installare la staffa di sospensione per schermo VESA sul retro del dispositivo.(A)

2. Posiziona la parte inferiore del tuo Mini PC verso l'alto, capovolgilo e posizionalo su un luogo piatto, e installalo nel foro della vite nella parte inferiore del Mini PC con le viti in dotazione.
Avvertimento! Per favore non stringere eccessivamente le viti, poiché potresti danneggiare il tuo Mini PC.

3. Fissa il Mini PC installato alla staffa di sospensione per schermo VESA.(B)

Installez Mini PC sur un appareil compatible avec le support VESA

Veuillez suivre les étapes ci-dessous pour installer le Mini PC:

1. Installez le support de montage mural VESA à l'arrière de l'appareil à l'aide des vis fournies. (A)

2. Placez le bas de Mini PC à l'envers sur un endroit plat et installez-le dans le trou de vis au bas du Mini PC à l'aide des vis fournies.
ATTENTION: ne serrez pas excessivement les vis, car cela pourrait endommager le Mini PC.

3. Fixez le Mini PC installé au support VESA. (B)

Precautions for use

- Please carefully read all the instructions on the manual before using the product.
- The system is installed as a clean version.
- Do not use this product near water or a heat source.
- Make sure you leave plenty of space around the system for ventilation.
- Please make sure to leave enough space around the product for ventilation, and never insert any object into the air vents.
- Use this product in environments with ambient temperatures between 5°C and 35°C.
- If you use an extension cable, make sure that the total amperage of the devices plugged into the extension cable does not exceed its ampere rating.
- The product should be installed and operated with a minimum distance of 20cm from you.

Care during use

- Do not step on the power cord or leave anything on your Mini PC.
- Do not spill water or any other liquids on the product.
- It still has a tiny mount of current when you turn off the product.
- Before cleaning the product, please make sure unplug the power adapter.
- If you encounter a technical problem of the product, please unplug the power adapter and contact our technical support or customer service.

注意事项

- 在您操作系统之前，请阅读并遵循文档中的所有说明。
- 系统安装为全新版本。
- 请勿在水或热源附近使用本产品。
- 机箱上的开口用于通风，请勿阻塞或遮盖这些。
- 确保您在系统周围留有足够的空间，切勿将任何物体插入通风口。
- 请在摄氏5度至摄氏35度之间的环境温度下使用本产品。
- 如果使用延长线，请确保插入该附加延长线的设备的总安培数未超过该电源线的额定安培数。
- 该产品安装和运行应与您的身体之间的最小距离为20cm的位置。

使用期间的保养

- 请勿踩踏电源线或搁置任何东西在您的Mini PC上。
- 请勿将水或任何其他液体洒到本产品上。
- 关闭系统时，仍然会有少量电流流过。
- 在清洁产品之前，请务必从电源插座上拔下电源线。
- 如果遇到产品存在技术问题，请拔下电源线并与合格的服务技术人员或零售商联系。

Achtung bei der Benutzung

- Lesen und befolgen Sie alle Anweisungen in der Dokumentation, bevor Sie Ihr System in Betrieb nehmen.
- Das System wird als neueste Version installiert.
- Verwenden Sie dieses Produkt nicht in der Nähe von Wasser oder einer beheizten Quelle.
- Die Öffnungen am Gehäuse dienen der Belüftung, dürfen nicht kurzgeschlossen oder abgedeckt werden.
- Achten Sie darauf, dass um das System herum genügend Platz für die Belüftung bleibt. Stecken Sie niemals irgendwelche Gegenstände in die Lüftungsöffnungen.
- Verwenden Sie dieses Produkt in Umgebungen mit Umgebungstemperaturen zwischen 5° C und 35° C.
- Wenn Sie ein Verlängerungskabel verwenden, stellen S ie sicher, dass die Gesamtamperezahl der an das Verlängerungskabel angeschlossenen Geräte dessen Amperezahl nicht überschreitet.
- Das Gerät sollte in einer Position von 20 cm mit einem Mindestabstand von Ihrem Körper installiert und betrieben werden.

Pflege bei der Benutzung

- Treten Sie nicht auf das Netzkabel und lassen Sie nichts auf Ihrem Mini PC liegen.
- Wenn das System abgeschaltet wird, fließt immer noch eine kleine Menge elektrischer Strom.
- Verschütten Sie kein Wasser oder andere Flüssigkeiten auf das Produkt.
- Bevor Sie das Produkt reinigen, ziehen Sie bitte unbedingt den Netzstecker.
- Wenn Sie technische Probleme mit dem Produkt auftreten, ziehen Sie den Netzstecker ab und wenden Sie sich an einen qualifizierten Servicetechniker oder Ihren Händler.

注意事項

- 操作する前に、文書のすべての指示を読んで、それに従ってください。
- 許可なく製品を改造しないでください。
- 水漏れやしぶきがかかるような場所でこの製品を使用しないでください。また、花瓶などの液体が入った物品を製品の上や近くに置かないでください。
- 火気や熱源などの近くで使用しないでください。火の付いたろうそくなどの火気を、製品の上や近くに置かないでください。
- 機械上の開け口は通気用なので、塞いだり、覆ったりしないでください。使用中、本製品の周囲には十分な空間があるように保証して、通気口に物が刺さないようにしてください。
- 5℃～35℃の環境で本製品を使用してください。
- 延長ケーブルを使用する場合は、延長ケーブルに差し込まれたデバイスの合計アンペア数が延長ケーブル定額アンペア数を超えないようにしてください。
- 本製品は、最低20cmの距離で設置および操作する必要があります。

使用中のメンテナンス

- 電源線を踏まないこととMini PCに物をおかないこと。
- 水や他の液体がMini PCにこぼれないこと。
- Mini PCをオフする時、少量の電気が流すこと。
- Mini PCをクリーニングする前に、コンセントから電源線を外すこと。
- 本製品に何か不明な点がございましたら、公式技術サポートや販売店にご連絡ください。

Precauciones de uso

- Lea atentamente todas las instrucciones del manual antes de usar el producto.
- El sistema está instalado como la última versión.
- No utilice este producto cerca del agua o de una fuente de calor.
- Las aberturas de carcasa se utilizan para ventilar, no las bloquee ni las cubra.
- Asegúrese de dejar suficiente espacio alrededor del producto para que se ventile, y nunca inserte ningún objeto en las rejillas de ventilación.
- Use este producto en entornos con ambiente temperatura entre 5ºC y 35ºC.
- Si usa un cable de extensión, asegúrese de que el amperaje total de los dispositivos conectados al cable de extensión no exceda su clasificación de amperios.
- El producto debe instalarse y utilizarse a una distancia mínima de 20 cm de usted.

Cuidado durante el uso

- No pise el cable de alimentación ni deje nada sobre su Mini PC.
- No derrame agua ni ningún otro líquido sobre el producto.
- Todavía tiene una pequeña cantidad de corriente cuando apaga el producto
- Asegúrese de desenchufar el adaptador de corriente antes de limpiar el producto.
- Si encuentra un problema técnico del producto, desenchufe el adaptador de corriente y comuníquese con nuestro soporte técnico o servicio al cliente.

Precauzioni

- Prima di usare il sistema, per favore leggi e segui tutte le istruzioni nel documento.
- Il sistema installato è una versione completamente nuova.
- Non usare questo prodotto vicino all'acqua o a fonti di calore.
- Le aperture sul telaio servono per la ventilazione, per favore non bloccarle o coprirle.
- Assicurati di lasciare sufficiente spazio intorno al sistema e non inserire mai alcun oggetto nelle prese d'aria.
- Per favore usa questo prodotto a una temperatura ambiente compresa tra 5 gradi Celsius e 35 gradi Celsius.
- Se usi una prolunga, per favore assicurati che l'amperaggio totale dell'apparecchiatura collegata a questa prolunga aggiuntiva non superi l'amperaggio nominale di questo cavo di alimentazione.
- La distanza minima tra l'installazione e il funzionamento del prodotto e il tuo corpo deve essere di 20 cm.

Précautions d'emploi

- Avant d'utiliser le système, veuillez lire et suivre toutes les instructions du document.
- Le système est installé dans une toute nouvelle version.
- N'utilisez pas ce produit à proximité d'eau ou de sources de chaleur.
- Les petits trous sur le châssis sont destinés à la ventilation, veuillez ne pas obstruer ou couvrir ces évents.
- Assurez-vous de laisser suffisamment d'espace autour de votre appareil et ne laissez aucun objet obstruer les évents.
- Veuillez utiliser ce produit à une température ambiante de 5 °C à 35 °C.
- Si vous utilisez un câble d'extension, assurez-vous que l'ampérage total des appareils branchés sur le câble d'extension ne dépasse pas son intensité nominale.
- Nous devons installer et opérer à au moins 20 cm du produit.

Manutenzione durante l'uso

- Non calpestare il cavo di alimentazione né posizionare alcun oggetto sul Mini PC.
- Non versare acqua o altri liquidi su questo prodotto.
- Quando il sistema si spegne, una piccola quantità di corrente continuerà a scorrere.
- Prima di pulire il prodotto, per favore assicurati di scollegare il cavo di alimentazione dalla presa di corrente.
- Se si verifica un problema tecnico con il prodotto, per favore scollega il cavo di alimentazione e contatta un tecnico di assistenza qualificato o un rivenditore.

Entretien pendant l'utilisation

- Ne marchez pas sur le câble d'alimentation et ne laissez rien sur le Mini PC.
- Ne renversez pas d'eau ou tout autre liquide sur ce produit.
- Lorsque le système est éteint, une petite quantité de courant circulera toujours.
- Avant de nettoyer le produit, assurez-vous de débrancher le câble d'alimentation.
- En cas de problème technique avec le produit, veuillez débrancher le câble d'alimentation et contacter un technicien de service qualifié ou un revendeur.

Package contents



Power Adapter /

电源适配器 /

Das Netzteil /

電源アダプター /

Adaptador de corriente /

Adattatore di alimentazione /

Adaptateur d'alimentation /



Power Cable /

电源线 /

Das Netzteil /

電源ケーブル /

Cable de Energía /

Cavo di alimentazione /

Câble d'alimentation /



DP Cable /

DP 线 /

DP Kabel /

DP ケーブル /

Cable DP /

Cavo DP /

Câble DP /



HDMI Cable /

HDMI 线 /

HDMI Kabel /

HDMI ケーブル /

Cable HDMI /

Cavo HDM I /

Câble HDMI /



SATA Cable /

SATA 线 /

SATA Kabel /

SATA ケーブル /

Cable SATA /

Cavo SATA /

Câble SATA /



VESA Mount Screw Set 1 /

安装支撑架螺丝组 1 /

Einige Schrauben 1 /

取り付け用ブラケットネジセット 1 /

Juego de tornillos de montaje 1 /

Installa il set di viti del telaio di supporto 1 /

Vis du VESA support 1 /



HDD screw set 2 /

HDD螺丝组 2 /

HDD-Schrauben-satz 2 /

HDDネジセット 2 /

Juego de tornillos de montaje 2 /

Set di viti per HDD 2 /

Jeu de vis HDD 2 /



VESA Mount /

安装支撑架 /

Die Montageplatte /

取り付け用ブラケット /

Soporte de montaje /

Installa il telaio di supporto /

Support VESA /



Technical Documents /

技术文件 /

Die Bedienungsanleitung /

取扱説明書 /

Documentos Técnicos /

Documenti tecnici /

Documents techniques /

NOTE:
* The power adapter and other accessories included in the box will vary depending on the model parameter or area purchased. Here you need to change it to this.

注意:
* 包装盒内随附的电源适配器及其他配件会因型号参数或购买地区而异。

Aufpassn:
* Das Netzteil und anderes im Lieferumfang enthaltenes Zubehör variieren je nach Modellparameter oder Kaufregion.

知らせ:
* 同梱されている電源アダプターやその他の付属品は、モデルのパラメーターや購入地域によって異なります。

Aviso:
* El adaptador de corriente incluido y otros accesorios variarán según los parámetros del modelo y la región de compra.

Descrizione:
* L'adattatore di alimentazione incluso e altri accessori variano a seconda dei parametri del modello e della regione di acquisto.

REMARQUE:
* Les adaptateurs et autres accessoires inclus dans la boîte peuvent varier selon le modèle ou la région d'achat.

Contact information

Address	19H Maxgrand Plaza, No.3 Tai Yau Street, San Po Kong, Kowloon Hong Kong
TEL	00852-30506835

Online Technical Support

Support	https://www.minisforum.com/support https://www.minisforum.jp/support
Email	support@minisforum.com
Official Web	http://www.minisforum.com
Official Web	http://www.minisforum.jp

Each Mini PC has its unique SN code, which is at the bottom of the product. When you need our after-sales support, just provide us the SN code to ensure that you could enjoy our quick and accurate service.