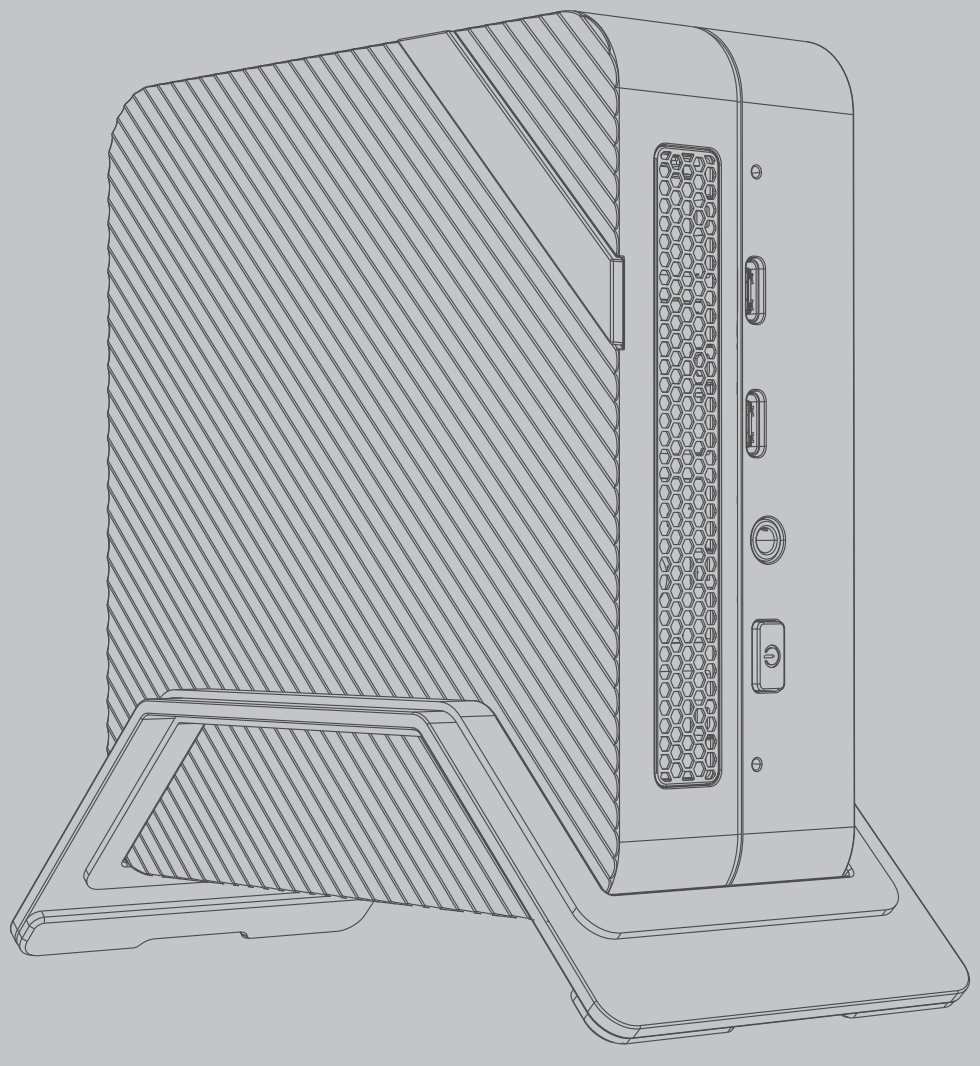

MINISFORUM

New Gen Venus Series Computer

Copyright @ 2022 Micro Computer (HK) Tech Limited.

Basic Operation
Button & ports

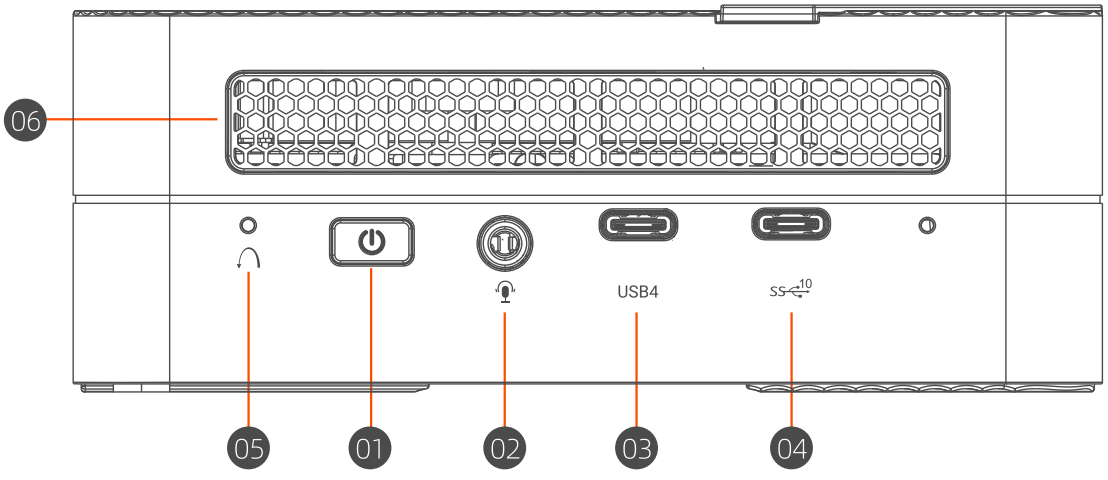

01 ⏻

The power button allows you to power ON/OFF the Mini PC. You can use the power button to put your Mini PC to power saving mode or press it for ten (10) seconds to force your Mini PC shutdown.

这个电源开关可以将Mini PC的电源开启或关闭，您也可以使用这个开关让Mini PC进入省电模式或按住十秒钟来将Mini PC强制关闭。

Mit diesem Netzschalter können Sie den Mini-PC ein- oder ausschalten. Sie können diesen Schalter auch verwenden, um den Mini-PC in den Energiesparmodus zu versetzen oder ihn 10 Sekunden lang gedrückt zu halten, um das Herunterfahren des Mini-PCs zu erzwingen.

この電源スイッチを使用すると、Mini PCの電源をオンまたはオフにすることができます。また、このスイッチを使用してMini PCを省電力モードにするか、10秒間押し続けてMiniPCを強制的にシャットダウンすることもできます。

El Botón de encendido puede ENCENDER/APAGAR la Mini PC. Puede usar el botón de encendido para poner su Mini PC en modo de ahorro de energía o mantener presionado durante diez (10) segundos para forzar el apagado de su Mini PC.

Questo interruttore di alimentazione può accendere o spegnere il Mini PC. Puoi inoltre usare questo interruttore per mettere il Mini PC in modalità di risparmio energetico o tenerlo premuto per dieci secondi per forzare lo spegnimento del Mini PC.

Cet interrupteur d'alimentation peut allumer ou éteindre le Mini PC. Vous pouvez également utiliser cet interrupteur pour mettre le Mini PC en mode d'économie d'énergie ou appuyez et maintenez enfoncé pendant dix secondes pour forcer le Mini PC à s'éteindre.

02

Headphone/Headset/Microphone Jack
This connector is used to connect audio output signals to a power amplifier or headphones.You can also use it to connect an external microphone or output signals from audio equipment.

耳机/头戴式耳机/麦克风输出接头
这个接头用来连接音频输出信号至功率放大器或耳机。您也可以用来连接外接麦克风或从音频设备输出信号。

Kopfhörer/Mikrofonanschluss
Diese Schnittstelle dient zum Anschluss von Audio -Ausgangssignalen an einen Leistungsverstärker oder Kopfhörer. Sie können ihn auch zum Anschluss eines externen Mikrofons oder von Ausgangssignalen von anderen Audiogeräten verwenden.

ヘッドフォン/ヘッドセット/マイクジャック
オーディオ出力信号をパワーアンプまたはヘッドフォンに接続するために使用されます。
また、外部マイクを接続したり、オーディオ機器からの信号を出力するために使用することもできます。

Conector para auriculares/ micrófono
Este conector se utiliza para conectar señales de salida de audio a un amplificador de potencia o auriculares. También puede usarlo para conectar un micrófono externo o producir señales de equipos de audio.

Connettore di uscita per auricolari / cuffie / microfono
Questo connettore viene usato per collegare il segnale di uscita audio a un amplificatore di potenza o agli auricolari.Puoi usarlo per collegare un microfono esterno o trasmettere segnali da apparecchiature audio.

Écouteur/ casque/ jack de microphone
Ce port peut émettre du son en connectant un casque ou un amplificateur de puissance. Vous pouvez également l'utiliser pour connecter un microphone externe ou un équipement audio pour émettre des signaux.

03 USB4

USB4 Port
This interface supports the USB4 transmission protocol. The maximum data transmission rate is 40Gbps. It supports Alt DP audio and video output, 5V/3A peripheral charging, maximum 15W power charging, and PCIe data transmission.
Note: This interface does not support external Type-C power adapters to power the computer.

USB4 接口
这个接口支持USB4传输协议，数据最大传输速率40Gbps。支持Alt DP音视频输出，支持5V/3A对外设充电，最大充电功率15W，支持PCIe数据传输。
注意：这个接口不支持外部Type-C 电源适配器对主机供电。

USB4 Anschluss
Diese Schnittstelle unterstützt das USB4-Übertragungsprotokoll mit einer maximalen Datenübertragungsrate von 40 Gbps, Alt DP-Audio- und Videoausgang, 5V/3A-Laden für Peripheriegeräte mit einer maximalen Ladeleistung von 15W sowie PCIe-Datenübertragung.
Hinweis: Diese Schnittstelle unterstützt keine externen Typ-C-Netzadapter zur Stromversorgung des Hosts.

USB4 ポート
このインターフェイスは USB4 伝送プロトコルをサポートし、最大データ伝送速度は 40Gbps です。Alt DP オーディオおよびビデオ出力をサポートし、5V/3A 周辺機器充電をサポートし、最大充電電力 15W をサポートし、PCIe データ伝送をサポートします。
注：このインターフェイスは、ホストに電力を供給するための外部 Type-C 電源アダプターをサポートしていません。

Puerto USB4
Esta interfaz es compatible con el protocolo de transmisión USB4 y la velocidad máxima de transmisión de datos es de 40 Gbps.Admite salida de audio y video Alt DP, admite carga periférica de 5 V/3 A, potencia de carga máxima de 15 W, transmisión de datos PCIe.
Nota: Esta interfaz no es compatible con adaptadores de corriente Type-C externos para alimentar el host.

Interfaccia USB4
Questa interfaccia supporta il protocollo di trasmissione USB4 e la velocità massima di trasmissione dei dati è di 40 Gbps.Supporta l'uscita audio e video Alt DP, supporta la ricarica delle periferiche 5V/3A, la massima potenza di ricarica 15W, supporta la trasmissione dati PCIe.
Nota: questa interfaccia non supporta adattatori di alimentazione di Type-C esterni per alimentare l'host.

Port USB4
Cette interface PC prend en charge le protocole de transfert USB4 et offre un taux de transfert de données maximal de 40 Gbps.Il prend non seulement en charge la sortie audio et vidéo Alt DP, mais aussi la charge 5V/3A pour les périphériques (la puissance de charge maximale est de 15W) et le transfert de données PCIe.
Remarque: Cette interface ne prend pas en charge les adaptateurs d'alimentation externes de Type-C pour alimenter l'hôte.

04 SS 10

USB-C Port
This USB-C (Universal Serial Bus-C) port provides a transfer rate up to 10.0 Gbps.

USB-C 接口
这个USB-C 接口（Universal Serial Bus-C）接口提供高达10.0 Gbps传输速率。

USB-C Anschluss
Der USB-C Anschluss (Universal Serial Bus-C)bietet einen zügigen Datentransfer bis zu 10.0 Gbps.

USB-Cポート
USB-C「ユニバーサル・シリアル・バス(Universal Serial Bus)」ポートは、10.0Gbpsもの転送速度を提供。

Puerto USB-C
El puerto USB-C (Universal Serial Bus-C) proporciona una tasa de transferencia de datos de hasta 10.0 Gbps.

Interfaccia USB-C
Questa interfaccia USB-C (Universal Serial Bus-C) fornisce una velocità di trasmissione fino a 10,0 Gbps.

Port USB-C
Ce port USB-C (Universal Serial Bus-C) fournit un débit de transmission allant jusqu'à 10,0 Gbps.

05

Reset Hole
Please remove the power, press and hold the reset hole for ten seconds, the BIOS will restore to the factory defaults.
Important! If you encounter some problems during use, you can first try to solve it by pressing the reset hole.

复位孔
请移除电源，按住复位孔十秒钟，BIOS将恢复为出厂默认值。
重要！若使用过程中遇到某些问题，可以先尝试通过按住复位孔解决。

Loch zurücksetzen
Bitte trennen Sie die Stromversorgung, halten Sie das Reset-Loch zehn Sekunden lang gedrückt, das BIOS wird auf die Werkseinstellungen zurückgesetzt.
Wichtig! Wenn Sie während des Gebrauchs auf einigeProbleme stoßen, können Sie zunächst versuchen, diese durch Drücken der Resettaste zu lösen.

リセット穴
電源を切り、リセット穴を10秒間押し続けると、BIOSが工場出荷時のデフォルトにリセットされます。
重要！使用中に何か不具合がございましたら、リセットしてみてください。

Orificio de reinicio
Apague la alimentación y mantenga presionado el orificio de reinicio durante 10 segundos para restablecer el BIOS a los valores predeterminados de fábrica.
¡Importante! Si encuentra algunos problemas durante el uso, puede intentar resolverlos presionando el orificio de reinicio primero.

Foro di ripristino
Spegnere l'alimentazione e tenere premuto il foro di ripristino per 10 secondi per ripristinare le impostazioni di fabbrica del BIOS.
Importante! Se riscontri dei problemi durante l'uso, puoi prima provare a risolverli tenendo premuto il foro di ripristino.

Trou de réinitialisation
Veuillez couper l'alimentation, appuyez et maintenez le trou de réinitialisation pendant dix secondes, le BIOS restaurera les paramètres d'usine par défaut.
REMARQUE: si vous rencontrez des problèmes pendant l'utilisation, vous pouvez d'abord essayer de les résoudre en appuyant sur le trou de réinitialisation.

06

Air Vents
These vents let hot air out of the Mini PC case.
Important! Do not allow paper, books, clothing,trans-mission lines, or any other objects to block any vents, as this may cause the machine overheat.

散热孔
这些散热孔可以将热空气排出Mini PC机箱外。
重要！请勿让纸张、书本、衣物、传输线或任何其他物品挡住任何散热孔，否则可能会造成机器过热。

Wärmeableitungsloch
Das Mini-PC-Gehäuse leitet heiße Luft durch diese Kühllöcher ab.
Wichtig! Blockieren Sie die Lüftungsschlitze nicht mit Papier, Büchern, Kleidung, Stromleitungen oder anderen Gegenständen. Andernfalls kann die Maschine überhitzen.

放熱穴
Mini PCケースは、これらの冷却穴から熱気を排出します。
重要！紙、本、衣類、送電線、またはその他の物体で通気口を塞がないでください。そうしないと、機械が過熱する可能性があります。

Rejillas de ventilación
Estas rejillas de ventilación dejan salir el aire caliente de la carcasa de la Mini PC.
¡Importante! No permita que papel, libros, ropa, cables de transmisión o cualquier otro objeto bloqueen las rejillas de ventilación, ya que esto puede hacer que la máquina se sobrecaliente.

Prese d'aria
Queste prese d'aria possono scaricare l'aria calda dal telaio del Mini PC.
Importante! Per favore non bloccare qualsiasi presa d'aria con carta, libri, vestiti, linee di trasmissione o altri oggetti, altrimenti potrebbe causare il surriscaldamento della macchina.

Évents
Ces évents peuvent évacuer l'air chaud hors du châssis du Mini PC.
REMARQUE! ne laissez aucun objet obstruer les évents, sinon cela pourrait provoquer une surchauffe de la machine.

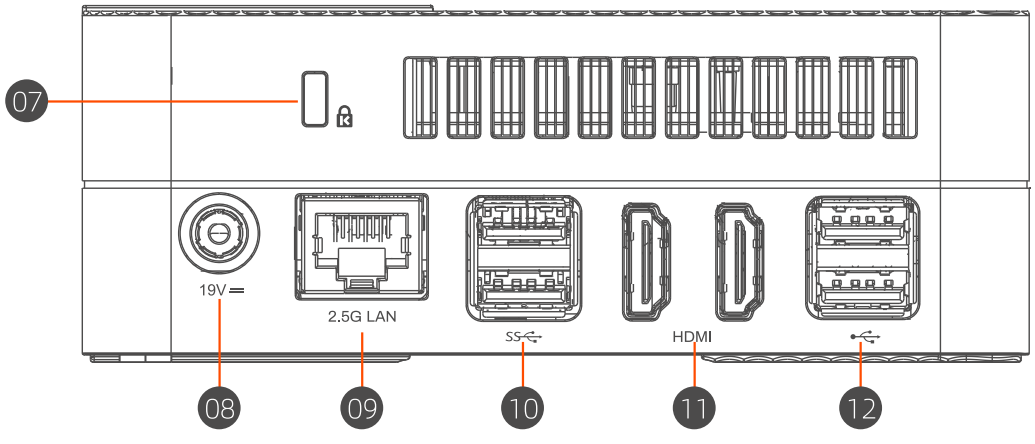

07

Kensington Lock
The Kensington Lock can be connected to a locker to prevent others from stealing your Mini PC.

防盗锁
防盗锁槽可连接防盗锁以防止他人窃取您的Mini PC。

Sicherheitsschlitz
Der Sicherheitsschlitz kann an eine Diebstahlsicherung angeschlossen werden, um zu verhindern, dass andere Ihren Mini-PC stehlen.

盗難防止ロック
盗難防止ロックスロットを盗難防止ロックに接続して、他人がMini PCを盗むのを防ぐことができます。

Ranura de seguridad
La ranura de seguridad se puede conectar a un dispositivo antirrobo para evitar que otros roben su Mini PC.

Blocco antifurto
La fessura del blocco antifurto può essere collegato a un blocco antifurto per impedire ad altri di rubare il tuo Mini PC.

Port de verrou antivol
Le port de verrouillage antivol peut être connectée à un verrou antivol pour empêcher d'autres personnes de voler votre Mini PC.

08 19V ⎓

Power Input

The supplied power adapter can convent AC power to DC power for use, and supply power through this jack to the Mini PC. To prevent damage to your Mini PC, please use the supplied power adapter.

Warning! When the power supply is in use, the temperature of the power adapter may rise and become hot. Do not cover the power adapter or get close to you.

Power adapter: DC 19V

电源输入接口

电源适配器可以将交流电源转换为直流电源，转换的电源通过电源输入接口提供电力给您的Mini PC，为了避免损害您的Mini PC，请使用产品随附的电源适配器。

警告！当电源正在使用中，电源适配器的温度可能会上升变热，请勿将电源适配器靠近您的身体 。

电源适配器: DC 19V

Stromeingangsschnittstelle

Der mitgelieferte Netzadapter kann die Wechselstromversorgung in eine Gleichstromversorgung umwandeln und das Mini PC über diese Buchse mit Strom versorgen. Um Schäden an Ihrem Mini PC zu vermeiden, verwenden Sie bitte das mitgelieferte Netzteil.

Warnung! Wenn das Netzteil verwendet wird, kann die Temperatur des Netzadapters steigen und heiß werden. Decken Sie den Netzadapter nicht ab und halten Sie es von Ihrem Körper fern.

Netzadapter: DC 19V

パワーインプット

付属の電源アダプターは、AC電源をDC電源に転換し、パワーインプットジャックからお使いのMini PCにパワーを供給できます。Mini PCを壊さないため、付属の電源アダプターを使用してください。

警告！使用中に、電源アダプタの温度が上がることがあります。電源アダプターを素手で触ったり布等で覆ったりは絶対にしないでください。

電源アダプター：DC 19V

Entrada de alimentación

El adaptador de corriente suministrado puede convertir la alimentación de CA en CC. La fuente de alimentación transformada proporciona energía a su Mini PC a través de la interfaz de entrada de energía. Para evitar daños en su Mini PC, utilice el adaptador de corriente suministrado.

¡Advertencia! Cuando la fuente de alimentación está en uso, la temperatura del adaptador de corriente puede subir y calentarse. No cubra el adaptador de corriente ni se acerque.

Adapdator de corriente: CC 19V

Interfaccia di ingresso alimentazione

L'adattatore di alimentazione può convertire l'alimentazione CA in CC. L'alimentazione convertita alimenta il tuo Mini PC tramite l'interfaccia di ingresso dell'alimentazione. Per evitare di danneggiare il tuo Mini PC, per favore usa l'adattatore di alimentazione fornito con il prodotto.

Avvertimento! Quando l'alimentazione è in uso, la temperatura dell'adattatore di alimentazione potrebbe aumentare e diventare calda. Per favore non portare l'adattatore di alimentazione vicino al tuo corpo.

Adattatore di alimentazione:DC 19V

Port d'alimentation

L'adaptateur d'alimentation peut convertir l'alimentation AC en alimentation DC et l'alimentation convertie alimente votre Mini PC via ce port. Pour éviter d'endommager votre Mini PC, veuillez utiliser l'adaptateur fourni avec le produit.

ATTENTION: lorsque l'adaptateur est en cours d'utilisation, sa température peut augmenter et devenir chaude. Veuillez ne pas rapprocher l'adaptateur de votre corps.

Adaptateur d'alimentation: DC 19V

09 2.5G LAN

LAN Port
This RJ-45 network interface supports standard Ethernet cables and can be connected to a local area network. (Transmission speed 2.5Gbps)

网络接口
这个RJ-45网络接口支持标准的以太网线，可以连接局域网等。(传输速度2.5Gbps)

Netzwerkschnittstelle
Diese RJ-45-Netzwerkschnittstelle unterstützt Standard -Ethernet-Kabel und kann an ein lokales Netzwerk angeschlossen werden.
(übertragungsgeschwindigkeit 2.5Gbps)

LANポート
RJ-45 LANポートは標準のイーサネットケーブルをサポートし、ローカルエリアネットワーク (LAN)などと連結することができます。(伝送速度2.5 Gbps)

Puerto LAN
Esta interfaz de red RJ-45 admite cables Ethernet estándar y se puede conectar a red de área local. (Velocidad de transmisión de 2,5 Gbps)

Interfaccia di rete
Questa interfaccia di rete RJ-45 supporta un cavo Ethernet standard, che può essere collegato a una rete locale e così via.(Velocità di trasmissione 2,5 Gbps)

Port LAN 2.5G
Ce port réseau RJ-45 prend en charge un câble Ethernet standard, qui peut être connecté à un réseau local, etc. (Vitesse de transmission 2,5 Gbps)

10 SS

USB3.2 Gen 2 Port
The USB3.2 Gen 2 (Universal Serial Bus) port provides a transfer rate up to 10.0 Gbps.

USB3.2 Gen 2 接口
这个USB3.2 Gen 2 (Universal Serial Bus) 接口提供高达10.0 Gbps 传输速率。

USB3.2 Gen 2-Anschluss
Der USB3.2 Gen 2-Anschluss (Universal Serial Bus) bietet einen zügigen Datentransfer bis zu 10.0 Gbps.

USB3.2 Gen 2 インターフェイス
USB3.2 Gen 2インターフェイス「ユニバーサルシリアルバス（Universal Serial Bus）」は、10.0 Gbpsもの転送速度を提供し。

Puerto USB3.2 Gen 2
El puerto USB3.2 Gen 2 (Universal Serial Bus) proporciona una tasa de transferencia de datos de hasta 10.0 Gbps.

Interfaccia USB3.2 Gen 2
Questa interfaccia USB3.2 Gen 2 (Universal Serial Bus) fornisce una velocità di trasmissione fino a 10,0 Gbps.

Port USB3.2 Gen 2
Ce port USB3.2 Gen 2 (Universal Serial Bus) fournit un débit de transmission allant jusqu'à 10,0 Gbps.

11 HDMI

HDMI Port
HDMI (High-Definition Multimedia Interface) is an uncompressed, fully digital audio/video signal interface that provides a common data connection channel for compatible devices, such as set-top boxes, integrated amplifiers, digital audio or TV Machine waiting.

HDMI 输出接口
HDMI (High-Definition Multimedia Interface , 高分辨度多媒体界面) 是未经压缩全数字化的音频/视频信号界面，提供兼容设备一个共通的数据连接渠道，兼容设备如机顶盒、综合扩大机、数字音响或电视机等。

HDMI-Ausgangsschnittstelle
HDMI (High-Definition Multimedia Interface) ist eine unkomprimierte, volldigitale Audio/Video-Signalschnittstelle, die einen gemeinsamen Datenverbindungskanal für kompatible Geräte wie Set-Top-Boxen, integrierte Verstärker, digitale Audio- oder TV-Geräte bereitstellt.

HDMI出力インターフェース
HDMI（High-Definition Multimedia Interface）は、非圧縮の完全デジタルオーディオ/ビデオ信号インターフェイスであり、セットトップボックス、統合アンプ、デジタルオーディオ、TVデバイスなどの互換性のあるデバイスに共通のデータ接続チャネルを提供します。

Puerto HDMI
HDMI (Interfaz multimedia de alta definición) es una interfaz de señal de audio / video totalmente digital sin comprimir que proporciona un canal de conexión de datos común para dispositivos compatibles como decodificadores, amplificadores integrados, audio digital y dispositivos de TV.

Interfaccia di uscita HDMI
HDMI (High Definition Multimedia Interface) è un'interfaccia di segnale audio/video completamente digitale non compressa che fornisce un canale di connessione dati comune per dispositivi compatibili come set-top box, amplificatori integrati, audio digitale e dispositivi TV.

Port HDMI
HDMI (High Definition Multimedia Interface) est une interface de signal audio/vidéo entièrement numérique non compressée qui fournit un canal de connexion de données commun pour les appareils compatibles tels que les décodeurs, les amplificateurs intégrés, les appareils audio et TV numériques.

12

USB2.0 Port
The USB (Universal Serial Bus) port is compatible with USB2.0 or USB1.1 devices such as keyboards,and printers.

USB2.0 接口
这个USB（Universal Serial Bus）2.0接口兼容于采用USB2.0或USB1.1规范的设备，像是键盘、打印机等。

USB2.0 -Anschluss
Dieser USB2.0-Anschluss (Universal Serial Bus) ist mit Geräten kompatibel,die USB2.0-oder USB1.1-Anschlüsse verwenden,wie z.B.Tastaturen,Drucker usw.

USB2.0 インターフェイス
USB (UniversalSerialBus) 2.0 インターフェースは、キーボードやプリンターなど、USB2.0またはUSB1.1仕様を採用するデバイスと互換性があります。

Puerto USB2.0

El puerto USB (Universal Serial Bus) es compatible con dispositivos de USB2.0 o USB1.1, como teclados e impresoras.

Interfaccia USB2.0

Questa interfaccia USB (Universal Serial Bus) 2.0 è compatibile con i dispositivi che usano le specifiche USB2.0 o USB1.1, come tastiere, stampanti, ecc.

Port USB2.0

Ce port USB2.0 (Universal Serial Bus) est compatible avec les appareils standard qui utilisent USB2.0 ou USB1.1, tels que les claviers, imprimantes, etc.

Getting started

1

Connect the display to the HDMI port of the Mini PC via a cable.

将显示屏幕通过电缆线连接至Mini PC的HDMI接口。

Schließen Sie das Display über ein Kabel an den HDMI -Anschlus des Mini-PCs an.

ケーブルでモニターを Mini PCのHDMIポートに接続します。

Conecte la pantalla al puerto HDMI de la Mini PC a través de un cable.

Collegare il display alla porta HDMI del Mini PC tramite un cavo.

Connectez l'écran au port HDMI du Mini PC via un câble.

2

Connect keyboard and mouse.

连接键盘与鼠标。

Verbinden Sie die Tastatur und Maus.

キーボードとマウスを接続します。

Conecte el teclado y el ratón.

Collega tastiera e mouse.

Connectez le clavier et la souris.

3

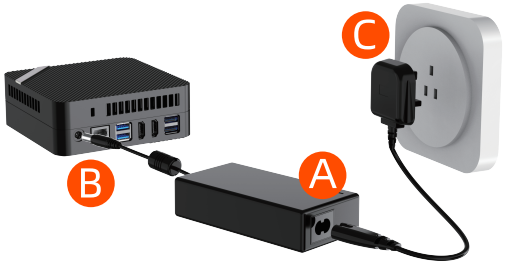

Connect Mini PC with power adapter.

把Mini PC用电源适配器连接上电源。

Schließen Sie das Netzteil an den Mini-PC an.

Mini PCを電源アダプターに接続します。

Conecte el Mini PC con el fuente de alimentación por el adaptador de corriente.

Collega l'adattatore di alimentazione del Mini PC all'alimentazione.

Connectez l'adaptateur de Mini PC à l'alimentation.

4

Power On.

开启电源。

Anschalten.

電源スイッチをオンにします。

Encender.

Accendi.

Allumer.

1

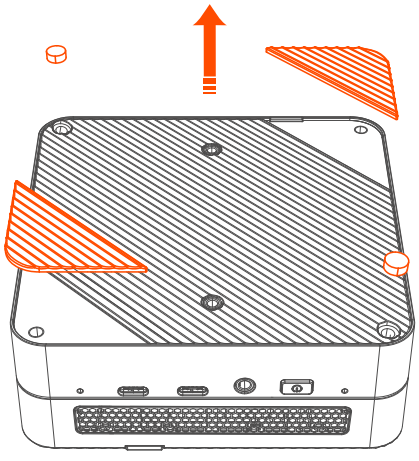

Gently tear off the 2 triangular non-slip silicone pads on the bottom case, and take out the two silicone plugs.
Tips: Try not to stain the double-sided tape on the back of the triangular non-slip silicone pad for not to reduce its stickiness.

轻轻撕下底壳的2片三角形防滑硅胶垫，以及取出两个硅胶塞。
温馨提示：请勿将三角形防滑硅胶垫背面的双面胶弄脏，以免影响粘性。

Ziehen Sie vorsichtig die 2 dreieckigen Anti-Rutsch Silikonpads auf der Gehäuseunterseite ab und nehmen Sie die beiden Silikonstopfen heraus.
Hinweis: Das Der Doppelseitiger Klebstoff auf der Rückseite des dreieckigen Anti-Rutsch Silikonpads nicht beflecken, um die Klebrigkeit nicht zu beeinträchtigen.

ボトムケースの 2 枚の三角形の滑り止めシリコンパッドをそっとはがし、2つのシリコンストッパーを取り出します。
ヒント：粘着性に影響を与えないように、三角形の滑り止めシリコンパッドの裏側にある両面テープを汚さないでください。

Retire con cuidado las 2 almohadillas de silicona antideslizantes triangulares de la carcasa inferior y extraiga los dos tapones de silicona.
Consejo: no manche la cinta de doble cara en la parte posterior de la almohadilla de silicona antideslizante triangular, para no afectar la adherencia.

Strappa delicatamente i 2 cuscinetti in silicone antiscivolo triangolari del fondello ed estrai i due tappi in silicone.
Promemoria: non macchiare il nastro biadesivo sul retro del pad triangolare antiscivolo in silicone, in modo da non intaccare la viscosità.

Détachez délicatement les 2 coussinets triangulaires en silicone antidérapants sur le fond du boîtier et retirez les deux bouchons en silicone.
Conseil : ne tachez pas le ruban adhésif double face à l'arrière du tampon triangulaire en silicone antidérapant, afin de ne pas affecter l'adhérence.

2 Unscrew the four screws with a tool and take out the bottom cover.

用工具拧下四个螺丝，取出底盖。

Lösen Sie die vier Schrauben mit einem Werkzeug und nehmen Sie die untere Abdeckung heraus.

工具で4本のネジを外し、下部カバーを取り外します。

Desatornille los cuatro tornillos con una herramienta y saque la cubierta inferior.

Svitare le quattro viti con uno strumento ed estrarre il coperchio inferiore.

Dévissez les quatre vis avec un outil et sortez le capot inférieur.

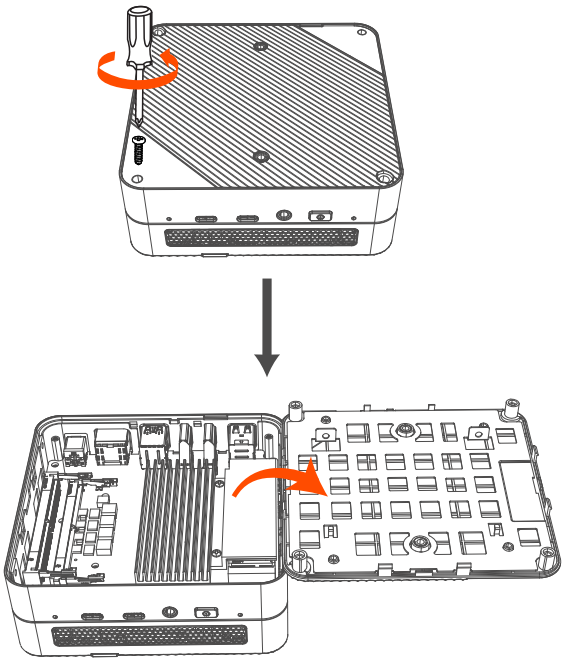

DIY DDR

3

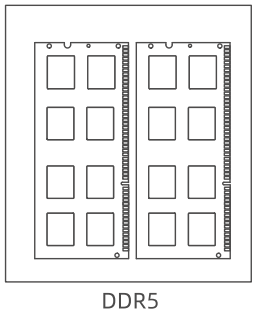

DDR5

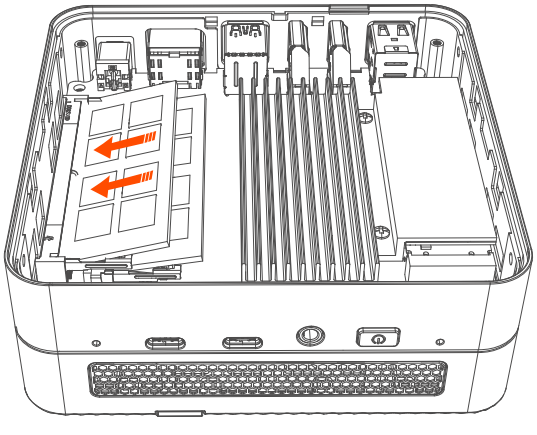

Install the Memory into the SODIMM Slot by inserting it slantly into the buckles on both sides and fix it.

将内存条对准卡槽缺口倾斜插入至两边卡扣将其扣紧。

Installieren Sie die Speicherkarte in den SODIMM-Steck-Dlatz, indem Sie ihn schräa in die Schnallen auf beiden Seiten einführen und befestigen.

メモリを斜めに挿入してSODIMMスロットに取り付け、固定します。

Instale la memoria en la ranura SODIMM insertándola inclinada en las hebillas de ambos lados y fíjela.

Allinea il modulo di memoria con la tacca della fessura per scheda e inseriscilo obliquamente fino a quando le fibbie su entrambi i lati lo fissano saldamente.

Alignez le module de mémoire avec l'encoche du logement de mémoire et insérez-le dans les boucles des deux côtés et fixez-le.

4 Unscrew the two screws on the heat sink with a screwdriver and then take out the heat sink.

用螺丝刀拧下散热片上的两个螺丝，取出散热片。

Lösen Sie die beiden Schrauben am Kühlkörper mit einem Schraubendreher und nehmen Sie dann den Kühlkörper heraus.

ヒートシンクの 2 本のネジをドライバーで緩め、ヒートシンクを取り出します。

Desatornille los dos tornillos del disipador de calor con un destornillador y luego saque el disipador de calor.

Svitare le due viti sul dissipatore di calore con un cacciavite e quindi estrarre il dissipatore di calore.

Dévissez les deux vis du dissipateur de chaleur avec un tournevis, puis retirez le dissipateur de chaleur.

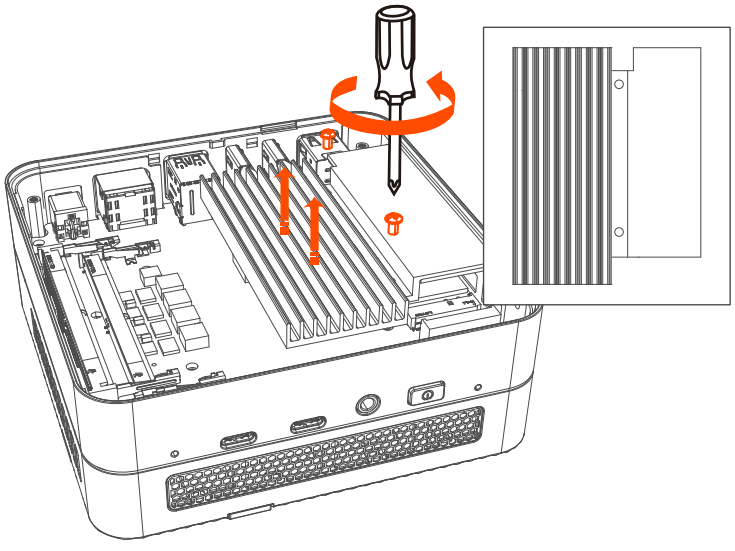

5

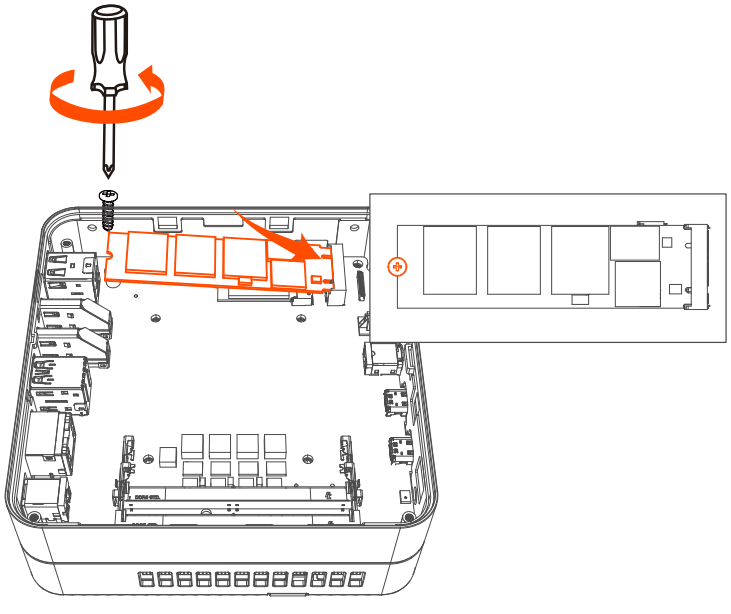

Install the SSD into its slot by inserting it slantly and fix it with screws.(Note: SSD cannot exceed 3mm)

将SSD卡对准卡槽缺口倾斜插入, 使用螺丝固定住。(注意：SSD不能超过3MM)

Setzen Sie die Ssd-karte schrag gegen die Kerbe des Kartenschlitzes ein und halten Sie sie mit Schrauben fest.(Aufpassn:SSD darf 3mm nicht überschreiten)

SSDカードを斜めに挿入してスロットに取り付け、ネジで固定します。（注意：SSDは3 mmを超えてはいけません）

Instale la tarjeta SSD en su ranura, insertándola inclinada y fíjela con tornillos.(Nota: el SSD no puede exceder los 3 mm)

Allinea la scheda SSD con la tacca della fessura per scheda, inseriscila obliquamente e fissala con le viti. (Nota: L'SSD non può superare i 3 MM)

Alignez la carte SSD avec l'encoche du logement de carte et insérez-la obliquement, puis fixez-la avec des vis. (ATTENTION: le SSD ne peut pas dépasser 3 mm)

DIY SSD

6

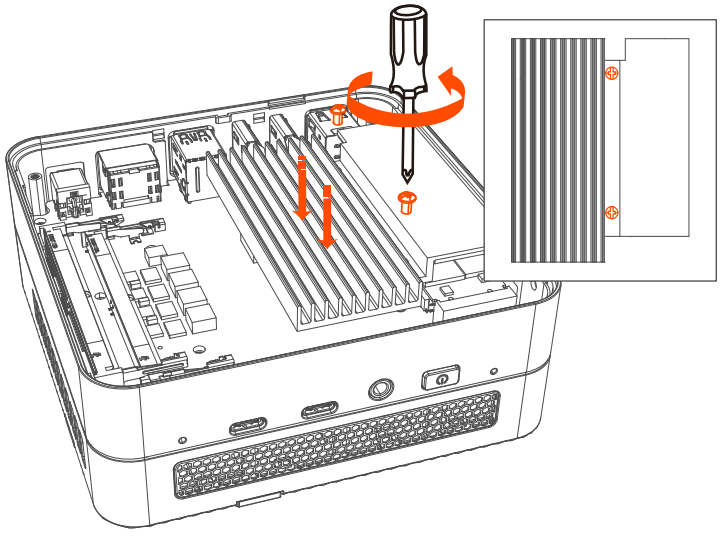

Install the heat sink with the two screws.

安装散热片，并将散热片用螺丝固定在机器内。

Installieren Sie den Kühlkörper mit den beiden Schrauben.

2 本のネジでヒートシンクを取り付けます。

Instale el disipador de calor con los dos tornillos.

Installare il dissipatore di calore con le due viti.

Installez le dissipateur de chaleur avec les deux vis.

DIY HDD

7

Attach the end of the SATA cable to your 2.5” Hard Disk.
(Note: HDD cannot exceed 7mm)

将 SATA线缆的一端连接到2.5寸硬盘。
(注意：HDD不能超过7MM)

Schließen Sie das Ende des SATA-Kabels an Ihre 2,5-Zoll-Festplatte an.
(Aufpassn:HDD darf 7mm nicht überschreiten)

SATA ケーブルの端を 2.5 インチ ハードディスクに接続します。（注意：HDDは7 mmを超えてはいけません）

Conecte el extremo del cable SATA a su disco duro de 2,5”.
(Nota: el HDD no puede exceder los 7 mm)

Collegare l'estremità del cavo SATA al disco rigido da 2,5".
(Nota: L'HDD non può superare i 7 MM)

Connectez l'extrémité du câble SATA à votre disque dur 2,5".
(ATTENTION: le HDD ne peut pas dépasser 7 mm)

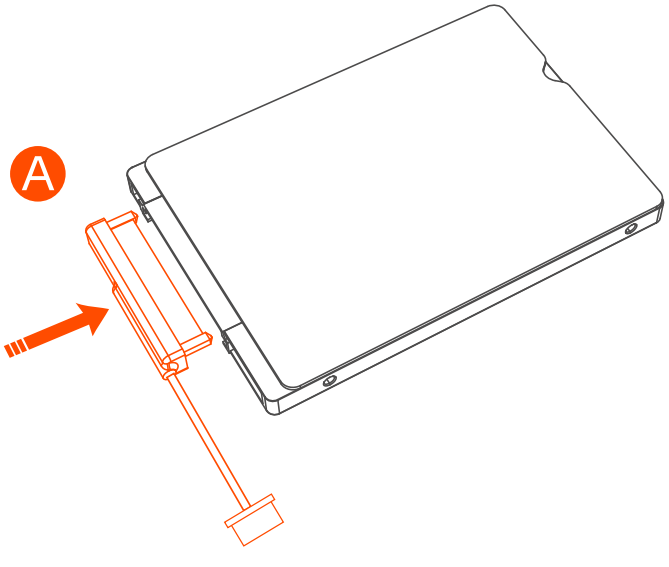

8

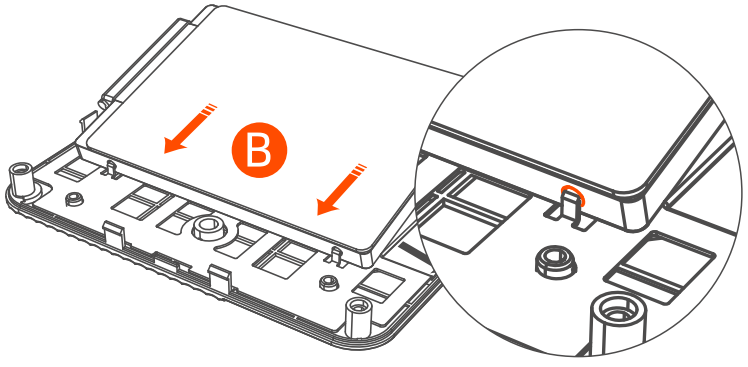

Insert the two fixing holes on the side of the 2.5-inch HDD hard drive into the buckles of the hard drive bracket.

将2.5寸HDD硬盘侧边的两个固定孔，插入硬盘支架的扣位。

Führen Sie die beiden Befestigungslöcher an der Seite der 2,5-Zoll-HDD-Festplatte in die Schnallen der Festplattenhalterung ein.

2.5インチHDDハードドライブの側面にある2つの固定穴をハードドライブブラケットのバックルに挿入します。

Inserte los dos orificios de fijación en el costado del disco duro HDD de 2,5 pulgadas en las hebillas del soporte del disco duro.

Inserire i due fori di fissaggio sul lato del disco rigido HDD da 2,5 pollici nelle fibbie della staffa del disco rigido.

Insérez les deux trous de fixation sur le côté du disque dur HDD de 2,5 pouces dans les boucles du support du disque dur.

9

Install the hard drive, tighten the screws, and connect the SATA cable.

然后将硬盘放平，拧紧螺丝，连接好SATA线。

Legen Sie die Festplatte flach hin, ziehen Sie die Schrauben fest und schließen Sie das SATA-Kabel an.

次に、ハードドライブを平らに置き、ネジを締めて、SATAケーブルを接続します。

Coloque el disco duro plano, apriete los tornillos y conecte el cable SATA.

Quindi adagiare il disco rigido in piano, serrare le viti e collegare il cavo SATA.

Ensuite, posez le disque dur à plat, serrez les vis et connectez le câble SATA.

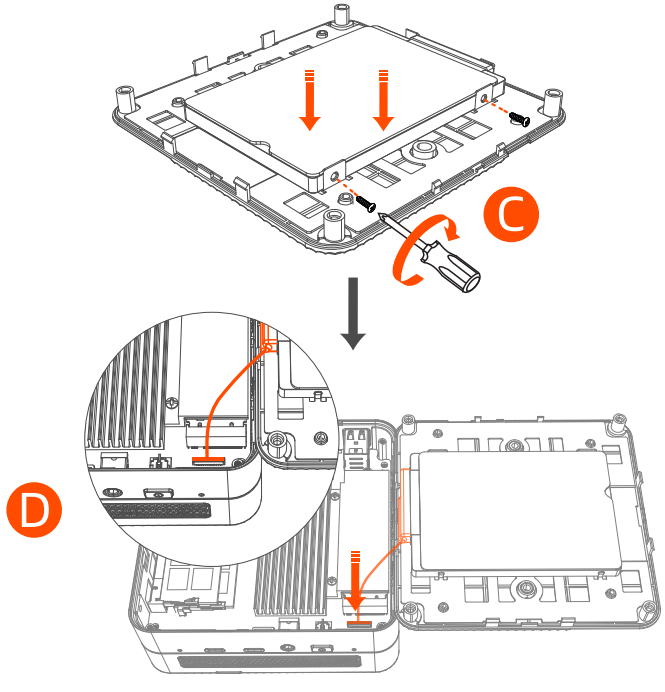

10

Close the bottom cover and fix it with screws after confirming the hard drive case has been installed properly.

确认安装完好后盖上底盖，用工具固定螺丝。

Schließen Sie die untere Abdeckung und befestigen Sie sie mit Schrauben, nachdem Sie sich vergewissert haben, dass das Festplattengehäuse ordnungsgemäß installiert wurde.

ハードディスクケースが正しく取り付けられていることを確認し、底部カバーを閉じ、ネジで固定します。

Cierre la cubierta inferior y fíjela con tornillos después de confirmar que la carcasa del disco duro se ha instalado correctamente.

Dopo aver verificato che l'installazione è completa, chiudi il coperchio inferiore e fissa le viti con gli strumenti.

Après avoir confirmé que l'installation est terminée, fermez le capot inférieur et fixez les vis avec l'outil.

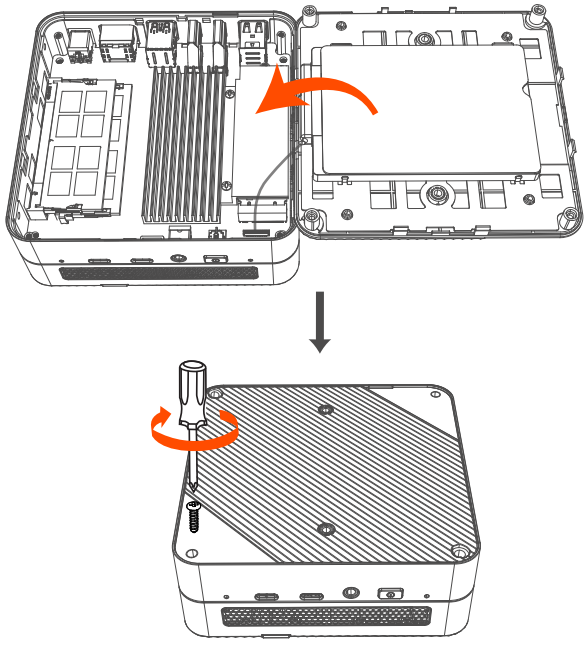

11

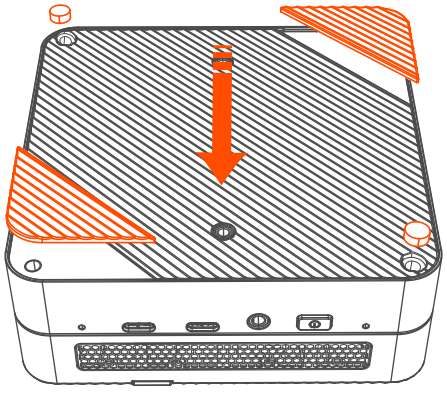

Then reattach the 2 triangular non-slip silicone pads, and insert the 2 silicone plugs into the screw holes to hide the screws.

然后将2片三角形防滑硅胶垫重新贴上，并将2个硅胶塞塞进螺丝孔，隐藏螺丝。

Bringen Sie dann die 2 dreieckigen Anti-Rutsch Silikonpads wieder an und stecken Sie die 2 Silikonstopfen in die Schraubenlöcher, um die Schrauben zu verbergen.

次に、2 枚の三角形の滑り止めシリコンパッドを再度貼り付け、2つのシリコンストッパーをネジ穴に挿入してネジを隠します。

A continuación, pegue 2 piezas de almohadillas de silicona antideslizantes triangulares e inserte 2 tapones de silicona en los orificios de los tornillos para ocultar los tornillos.

Quindi riattaccare i 2 pezzi di cuscinetti triangolari in silicone antiscivolo e inserire i 2 tappi in silicone nei fori delle viti per nascondere le viti.

Ensuite, rattachez les 2 morceaux de coussinets triangulaires en silicone antidérapants et branchez les 2 bouchons en silicone dans les trous de vis pour cacher les vis.

Machine Base

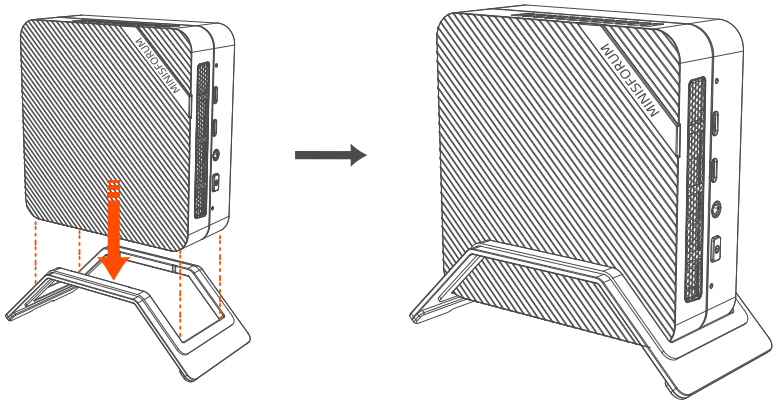

Insert the Mini PC into the base. Adjust the position to secure the Mini PC.

将Mini PC插入底座，并调整好位置，使Mini PC稳固。

Setzen Sie den Mini-PC in die Basis ein und passen Sie die Position an, um den Mini-PC stabil zu machen.

Mini PCをベースに挿入し、位置を調整してMiniPCを安定させます。

Inserte la Mini PC en la base y ajuste la posición para que la Mini PC sea estable.

Inserire il Mini PC nella base e regolare la posizione per rendere stabile il Mini PC.

Insérez le Mini PC dans la base et ajustez la position pour rendre le Mini PC stable.

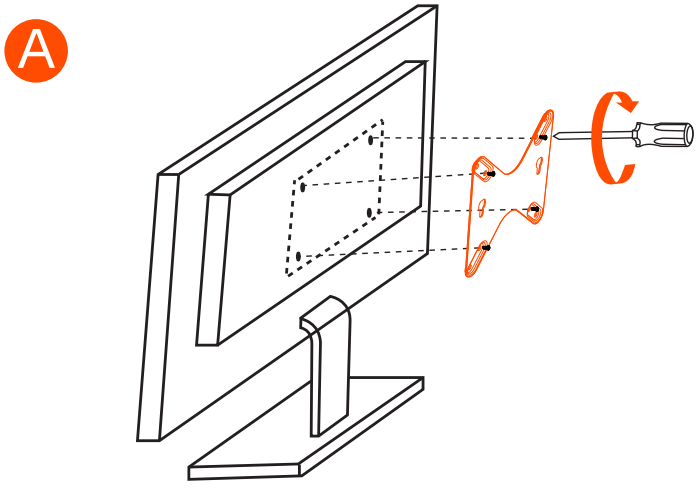

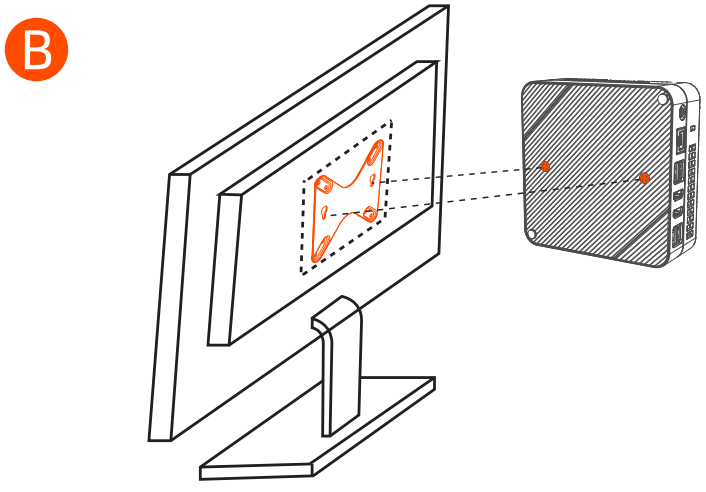

Mount Your Mini PC to a VESA Compatible Device

Please follow the steps below to install the Mini PC to a compatible VESA compatible device:

1.Install the VESA Mount on the back of the device with the included screws. (A)

2.Place Mini PC upside down on a flat and stable surface and installthe included screws to the screw holes of the bottom of the Mini PC.
Warning! Do not over tighten the screws as it may damage to your Mini PC.

3.Fix the Mini PC to the VESA Mount of the monitor. (B)

将您的Mini PC安装到VESA屏幕挂架兼容设备

请依照以下步骤将Mini PC安装到兼容VESA屏幕挂架兼容设备:

1.使用附带的螺丝将VESA屏幕挂架安装至设备背后。(A)

2.将您的Mini PC底部朝上并倒置于平坦的地方，使用附带的螺丝安装至Mini PC底部的螺丝孔中。
警告！ 请勿过度拧紧螺丝，因为可能会造成您的Mini PC损坏。

3.将已安装完成的Mini PC固定至VESA屏幕挂架处。(B)

Installieren Ihres Mini PC auf einem VESA-kompatiblen Gerät

Installieren Ihres Mini PC auf einem VESA-kompatiblen Gerät.
Führen Sie die folgenden Schritte aus:

1. Installieren Sie die Bildschirmhalterung mit den angebrachten Schrauben an der Rückseite des Geräts. (A)

2. Stellen Sie Ihr Mini PC auf den Kopf nach, das legen ihn auf eine flache und stabile Oberfläche， Verwenden Sie die mitgelieferten Schrauben, um sie in die Schraubenlöcher an der Unterseite des Mini-PCs einzubauen.
Warnung! Ziehen Sie die Schrauben nicht zu fest an, da dies Ihr Mini PC beschädigen könnte.

3.Befestigen Sie den installierten Mini-PC am Bildschirmhalterung. (B)

お使いのMini PCをVESA互換性のある設備に取り付けます

次の手順に従って、操作してください

1.付属のネジでVESAブラケットを設備の背面に取り付けます。(A)

2.Mini PCを上下逆にして平らで安定した場所に置きます。付属のネジをMini PCのネジ穴に取り付けます。
警告！ ネジを締めすぎないでください。Mini PCを損傷する可能性があります。

3.Mini PCを設備の背面に固定します。(B)

Instale su Mini PC en un dispositivo compatible con VESA

Siga los pasos siguientes para instalar la Mini PC en un dispositivo compatible con VESA compatible:

1. Instale el soporte de montaje en la parte posterior del dispositivo con los tornillos incluidos. (A)

2. Coloque la Mini PC boca abajo sobre una superficie plana y estable e instale los tornillos incluidos en los orificios para tornillos de la parte inferior de la Mini PC.
¡Advertencia! No apriete demasiado los tornillos, ya que podría dañar su Mini PC.

3. Fije la Mini PC al soporte de montaje de la pantalla. (B)

Installa il tuo Mini PC su un dispositivo compatibile con la staffa di sospensione per schermo VESA

Per favore segui i passi seguenti per installare il Mini PC su un dispositivo compatibile con la staffa di sospensione per schermo VESA:

1. Usa le viti in dotazione per installare la staffa di sospensione per schermo VESA sul retro del dispositivo.(A)

2. Posiziona la parte inferiore del tuo Mini PC verso l'alto, capovolgilo e posizionalo su un luogo piatto, e installalo nel foro della vite nella parte inferiore del Mini PC con le viti in dotazione.
Avvertimento! Per favore non stringere eccessivamente le viti, poiché potresti danneggiare il tuo Mini PC.

3. Fissa il Mini PC installato alla staffa di sospensione per schermo VESA.(B)

Installez Mini PC sur un appareil compatible avec le support VESA

Veuillez suivre les étapes ci-dessous pour installer le Mini PC:

1. Installez le support de montage mural VESA à l'arrière de l'appareil à l'aide des vis fournies. (A)

2. Placez le bas de Mini PC à l'envers sur un endroit plat et installez-le dans le trou de vis au bas du Mini PC à l'aide des vis fournies.
ATTENTION: ne serrez pas excessivement les vis, car cela pourrait endommager le Mini PC.

3. Fixez le Mini PC installé au support VESA. (B)

Precautions for use

- Please carefully read all the instructions on the manual before using the product.
- The system is installed as a clean version.
- Do not use this product near water or a heat source.
- Make sure you leave plenty of space around the system for ventilation.
- Please make sure to leave enough space around the product for ventilation, and never insert any object into the air vents.
- Use this product in environments with ambient temperatures between 5°C and 35°C.
- If you use an extension cable, make sure that the total amperage of the devices plugged into the extension cable does not exceed its ampere rating.
- The product should be installed and operated with a minimum distance of 20cm from you.
- A slow boot time may be caused by: an unexpected reboot, a BIOS reset, RAM replacement, or SSD replacement. In general, the boot time will resume after one normal reboot.

Care during use

- Do not step on the power cord or leave anything on your Mini PC.
- Do not spill water or any other liquids on the product.
- It still has a tiny mount of current when you turn off the product.
- Before cleaning the product, please make sure unplug the power adapter.
- If you encounter a technical problem of the product, please unplug the power adapter and contact our technical support or customer service.

注意事项

- 在您操作系统之前，请阅读并遵循文档中的所有说明。
- 系统安装为全新版本。
- 请勿在水或热源附近使用本产品。
- 机箱上的开口用于通风，请勿阻塞或遮盖这些。
- 确保您在系统周围留有足够的空间，切勿将任何物体插入通风口。
- 请在摄氏5度至摄氏35度之间的环境温度下使用本产品。
- 如果使用延长线 , 请确保插入该附加延长线的设备的总安培数未超过该电源线的额定安培数。
- 该产品安装和运行应与您的身体之间的最小距离为20cm的位置。
- 当遇到下面几种情况时，开机速度可能会变慢：意外重启、重置BIOS、更换内存条、更换SSD。通常而言，在正常运行一次开关机后，启动速度会恢复正常。

使用期间的保养

- 请勿踩踏电源线或搁置任何东西在您的Mini PC上。
- 请勿将水或任何其他液体洒到本产品上。
- 关闭系统时，仍然会有少量电流流过。
- 在清洁产品之前，请务必从电源插座上拔下电源线。
- 如果遇到产品存在技术问题，请拔下电源线并与合格的服务技术人员或零售商联系。

Achtung bei der Benutzung

- Lesen und befolgen Sie alle Anweisungen in der Dokumentation, bevor Sie Ihr System in Betrieb nehmen.
- Das System wird als neueste Version installiert.
- Verwenden Sie dieses Produkt nicht in der Nähe von Wasser oder einer beheizten Quelle.
- Die Öffnungen am Gehäuse dienen der Belüftung, dürfen nicht kurzgeschlossen oder abgedeckt werden.
- Achten Sie darauf, dass um das System herum genügend Platz für die Belüftung bleibt. Stecken Sie niemals irgendwelche Gegenstände in die Lüftungsöffnungen.
- Verwenden Sie dieses Produkt in Umgebungen mit Umgebungstemperaturen zwischen 5° C und 35° C.
- Wenn Sie ein Verlängerungskabel verwenden, stellen Sie sicher, dass die Gesamtamperezahl der an das Verlängerungskabel angeschlossenen Geräte dessen Amperezahl nicht überschreitet.
- Das Gerät sollte in einer Position von 20 cm mit einem Mindestabstand von Ihrem Körper installiert und betrieben werden.
- Eine langsame Startzeit kann verursacht werden durch: einen unerwarteten Neustart, einen BIOS-Reset, einen RAM-Austausch oder einen SSD-Austausch. Im Allgemeinen wird die Startzeit nach einem normalen Neustart fortgesetzt.

Pflege bei der Benutzung

- Treten Sie nicht auf das Netzkabel und lassen Sie nichts auf Ihrem Mini PC liegen.
- Wenn das System abgeschaltet wird, fließt immer noch eine kleine Menge elektrischer Strom.
- Verschütten Sie kein Wasser oder andere Flüssigkeiten auf das Produkt.
- Bevor Sie das Produkt reinigen, ziehen Sie bitte unbedingt den Netzstecker.
- Wenn Sie technische Probleme mit dem Produkt auftreten, ziehen Sie den Netzstecker ab und wenden Sie sich an einen qualifizierten Servicetechniker oder Ihren Händler.

注意事項

- 操作する前に、文書のすべての指示を読んで、それに従ってください。
- 許可なく製品を改造しないでください。
- 水漏れやしぶきがかかるような場所でこの製品を使用しないでください。また、花瓶などの液体が入った物品を製品の上や近くに置かないでください。
- 火気や熱源などの近くで使用しないでください。火の付いたろうそくなどの火気を、製品の上や近くに置かないでください。
- 機械上の開け口は通気用なので、塞いだり、覆ったりしないでください。使用中、本製品の周囲には十分な空間があるように保証して、通気口に物が刺さないようにしてください。
- 5°C~35°Cの環境で本製品を使用してください。
- 延長ケーブルを使用する場合は、延長ケーブルに差し込まれたデバイスの合計アンペア数が延長ケーブル定額アンペア数を超えないようにしてください。
- 本製品は、最低20cmの距離で設置および操作する必要があります。
- 起動時間が遅いのは、予期しない再起動、BIOS のリセット、RAM の交換、または SSD の交換が原因である可能性があります。 一般に、通常の再起動を 1 回行うと、起動時間が再開されます。

使用中のメンテナンス

- 電源線を踏まないこととMini PCに物をおかないこと。
- 水や他の液体がMini PCにこぼれないこと。
- Mini PCをオフする時、少量の電気が流すこと。
- Mini PCをクリーニングする前に、コンセントから電源線を外すこと。
- 本製品に何か不明な点がございましたら、公式技術サポートや販売店にご連絡ください。

Precauciones de uso

- Lea atentamente todas las instrucciones del manual antes de usar el producto.
- El sistema está instalado como la última versión.
- No utilice este producto cerca del agua o de una fuente de calor.
- Las aberturas de carcasa se utilizan para ventilar, no las bloquee ni las cubra.
- Asegúrese de dejar suficiente espacio alrededor del producto para que se ventile, y nunca inserte ningún objeto en las rejillas de ventilación.
- Use este producto en entornos con ambiente temperatura entre 5ºC y 35ºC.
- Si usa un cable de extensión, asegúrese de que el amperaje total de los dispositivos conectados al cable de extensión no exceda su clasificación de amperios.
- El producto debe instalarse y utilizarse a una distancia mínima de 20 cm de usted.
- Un tiempo de arranque lento puede deberse a: un reinicio inesperado, un reinicio del BIOS, reemplazo de RAM o reemplazo de SSD. En general, el tiempo de inicio se reanudará después de un reinicio normal.

Cuidado durante el uso

- No pise el cable de alimentación ni deje nada sobre su Mini PC.
- No derrame agua ni ningún otro líquido sobre el producto.
- Todavía tiene una pequeña cantidad de corriente cuando apaga el producto
- Asegúrese de desenchufar el adaptador de corriente antes de limpiar el producto.
- Si encuentra un problema técnico del producto, desenchufe el adaptador de corriente y comuníquese con nuestro soporte técnico o servicio al cliente.

Precauzioni

- Prima di usare il sistema, per favore leggi e segui tutte le istruzioni nel documento.
- Il sistema installato è una versione completamente nuova.
- Non usare questo prodotto vicino all'acqua o a fonti di calore.
- Le aperture sul telaio servono per la ventilazione, per favore non bloccarle o coprirle.
- Assicurati di lasciare sufficiente spazio intorno al sistema e non inserire mai alcun oggetto nelle prese d'aria.
- Per favore usa questo prodotto a una temperatura ambiente compresa tra 5 gradi Celsius e 35 gradi Celsius.
- Se usi una prolunga, per favore assicurati che l'amperaggio totale dell'apparecchiatura collegata a questa prolunga aggiuntiva non superi l'amperaggio nominale di questo cavo di alimentazione.
- La distanza minima tra l'installazione e il funzionamento del prodotto e il tuo corpo deve essere di 20 cm.
- Un tempo di avvio lento può essere causato da: un riavvio imprevisto, un ripristino del BIOS, sostituzione della RAM o sostituzione dell'SSD. In generale, il tempo di avvio riprenderà dopo un normale riavvio.

Manutenzione durante l'uso

- Non calpestare il cavo di alimentazione né posizionare alcun oggetto sul Mini PC.
- Non versare acqua o altri liquidi su questo prodotto.
- Quando il sistema si spegne, una piccola quantità di corrente continuerà a scorrere.
- Prima di pulire il prodotto, per favore assicurati di scollegare il cavo di alimentazione dalla presa di corrente.
- Se si verifica un problema tecnico con il prodotto, per favore scollega il cavo di alimentazione e contatta un tecnico di assistenza qualificato o un rivenditore.

Précautions d'emploi

- Avant d'utiliser le système, veuillez lire et suivre toutes les instructions du document.
- Le système est installé dans une toute nouvelle version.
- N'utilisez pas ce produit à proximité d'eau ou de sources de chaleur.
- Les petits trous sur le châssis sont destinés à la ventilation, veuillez ne pas obstruer ou couvrir ces évents.
- Assurez-vous de laisser suffisamment d'espace autour de votre appareil et ne laissez aucun objet obstruer les évents.
- Veuillez utiliser ce produit à une température ambiante de 5 °C à 35 °C.
- Si vous utilisez un câble d'extension, assurez-vous que l'ampérage total des appareils branchés sur le câble d'extension ne dépasse pas son intensité nominale.
- Nous devons installer et opérer à au moins 20 cm du produit.
- Un temps de démarrage lent peut être causé par : un redémarrage inattendu, une réinitialisation du BIOS, un remplacement de la RAM ou un remplacement du SSD. En général, le temps de démarrage reprendra après un redémarrage normal.

Entretien pendant l'utilisation

- Ne marchez pas sur le câble d'alimentation et ne laissez rien sur le Mini PC.
- Ne renversez pas d'eau ou tout autre liquide sur ce produit.
- Lorsque le système est éteint, une petite quantité de courant circulera toujours.
- Avant de nettoyer le produit, assurez-vous de débrancher le câble d'alimentation.
- En cas de problème technique avec le produit, veuillez débrancher le câble d'alimentation et contacter un technicien de service qualifié ou un revendeur.

Package contents

Power Adapter*/

电源适配器*/

Das Netzteil*/

電源アダプター*/

Adaptador de corriente*/

Adattatore di alimentazione*/

Adaptateur d'alimentation*/

Power Cable*/

电源线*/

Das Netzteil*/

電源ケーブル*/

Cable de Energía*/

Cavo di alimenta-zione*/

Câble d'alimenta-tion*/

HDMI Cable /

HDMI 线 /

HDMI Kabel /

HDMI ケーブル /

Cable HDMI /

Cavo HDMI /

Câble HDMI /

SATA Cable /

SATA 线 /

SATA Kabel /

SATA ケーブル /

Cable SATA /

Cavo SATA /

Câble SATA /

Base Bracket /

底座支架 /

Basishalterung /

ベースブラケット/

Soporte base /

Staffa di base /

Support de base /

Mounting Screw Set /

安装螺丝组 /

Befestigungss-chraubensatz /

取付ねじセット /

Juego de tornillos de montaje /

Set di viti di montaggio /

Jeu de vis de montage /

Non-Slip Silicone Pad /

防滑硅胶垫 /

Anti-Rutsch Silikonauflage /

滑り止めシリコンパッド /

Almohadilla de Silicona Antideslizante /

Cuscinetto In Silicone Antiscivolo /

Patin en Silicone Antidérapant /

VESA Mount /

VESA安装支撑架 /

Die Montageplatte /

取り付け用ブラケット /

Soporte de montaje /

Installa il telaio di supporto /

Support VESA /

Technical Documents /

技术文件 /

Die Bedienungsan-leitung /

取扱説明書 /

Documentos Técnicos /

Documenti tecnici /

Documents techniques /

NOTE:
* The power adapter and other accessories included in the box will vary depending on the model parameter or area purchased. Here you need to change it to this.

注意:
* 包装盒内随附的电源适配器及其他配件会因型号参数或购买地区而异。

Aufpassn:
* Das Netzteil und anderes im Lieferumfang enthaltenes Zubehör variieren je nach Modellparameter oder Kaufregion.

知らせ:
* 同梱されている電源アダプターやその他の付属品は、モデルのパラメーターや購入地域によって異なります。

Aviso:
* El adaptador de corriente incluido y otros accesorios variarán según los parámetros del modelo y la región de compra.

Descrizione:
* L'adattatore di alimentazione incluso e altri accessori variano a seconda dei parametri del modello e della regione di acquisto.

REMARQUE:
* Les adaptateurs et autres accessoires inclus dans la boîte peuvent varier selon le modèle ou la région d'achat.

MINISFORUM

Contact information

Manufacturer: Micro Computer (HK) Tech Limited

Website: https://www.miniscloud.com

Address: FLAT/RM 18, 28/F, Shui On Centre, 6-8 Harbour Road, Waterfront Wan Chai , Hong Kong

TEL: 852-23860910

Online Technical Support

Website: https://www.minisforum.com/support

Email : support@minisforum.com